SANALUZ



CATÁLOGO TÉCNICO

Lauda R75HS

Sistemas
de Carpintería

ES


SANALUZ

Lauda R75HS

Lauda R-75 HS de Sanaluz es una ventana practicable de aluminio con rotura de puente térmico y hoja semivista, diseñada para proyectos que buscan una estética más limpia, ligera y minimalista, sin renunciar a unas altas prestaciones de aislamiento y hermeticidad.

Su diseño reduce la presencia visual de la hoja desde el exterior, consiguiendo una imagen más depurada y una mayor sensación de superficie acristalada. Esta solución permite mejorar la entrada de luz natural y aportar una estética elegante y contemporánea, especialmente adecuada para viviendas de obra nueva, rehabilitaciones de calidad y proyectos arquitectónicos donde el diseño tiene un papel protagonista.

La serie pertenece a la gama premium de Sanaluz y combina perfiles de aluminio con rotura de puente térmico, juntas de altas prestaciones y una concepción técnica orientada al confort interior. Su cierre perimetral contribuye a mejorar el comportamiento frente al aire, el agua y el viento, ayudando a mantener una temperatura interior más estable y reduciendo las pérdidas energéticas.

Además, su capacidad de acristalamiento permite incorporar vidrios de altas prestaciones térmicas y acústicas, adaptándose a diferentes exigencias de proyecto. Lauda R-75 HS ofrece una solución robusta, duradera y de bajo mantenimiento, con una amplia variedad de acabados para integrarse en distintos estilos de fachada.

En definitiva, Lauda R-75 HS es una ventana de aluminio de diseño minimalista, eficiente y elegante, pensada para quienes buscan una carpintería con altas prestaciones técnicas y una imagen exterior más limpia y actual.

Índice

Aperturas	6
Acristalamiento	7
Colocación de calzos	8
Perfiles principales	9
Perfiles unión, distanciadores y refuerzo	10
Perfiles esquineros	11
Perfiles guías	14
Perfil remate recto	17
Perfiles solapes	18
Secciones	19
Cajones	30
Medición ventanas	36
Herrajes	37
Ficha ténica	47

Aperturas

Modulaciones

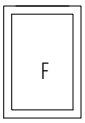

Fijo

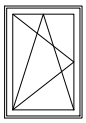
Oscilo batiente

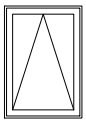
Abatible superior

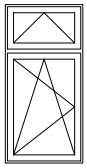
Oscilo batiente
con abatible superior

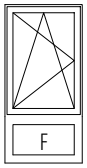

Oscilo batiente
con fijo inferior

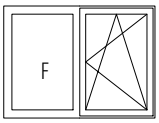

Ventana fijo
oscilo batiente

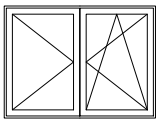
Ventana 2 hojas
practicable-oscilo batiente

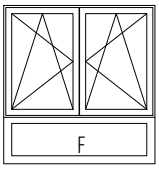

Ventana 2 hojas
con fijo inferior

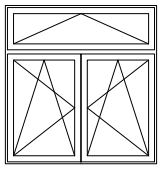
Ventana 2 hojas
con abatible superior

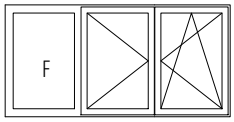

2 hojas practicable-oscilo
batiente con fijo lateral

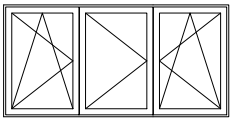
3 hojas oscilo batiente-
practicable-oscilo batiente

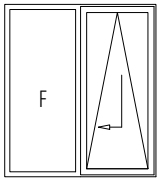

Puerta o ventana
oscilo-paralela

Configuración de vidrios

JART1101 - Junta acristalar 1mm

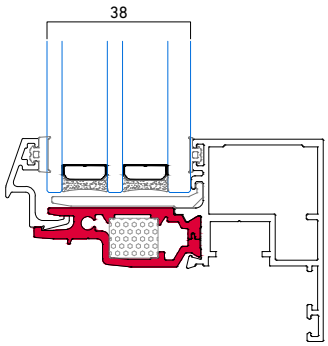

JART1102 - Junta acristalar 2,5mm

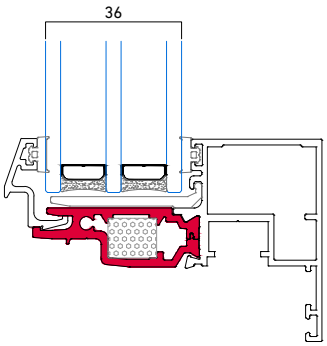

JART1104 - Junta acristalar 4,5mm

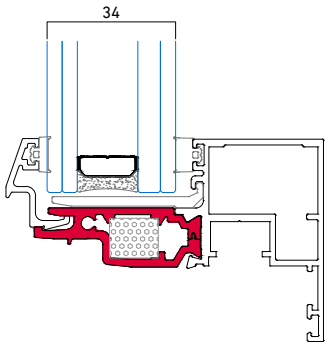

JART1106 -Junta acristalar 6,5mm

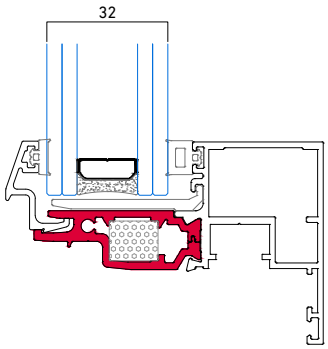

JART1108 - Junta acristalar 8,5mm

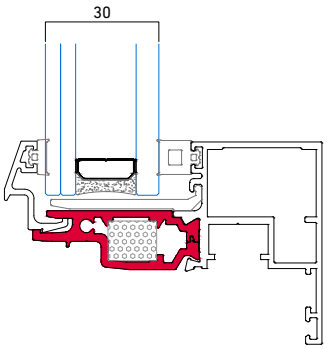

JART1110 - Junta acristalar 10,5mm

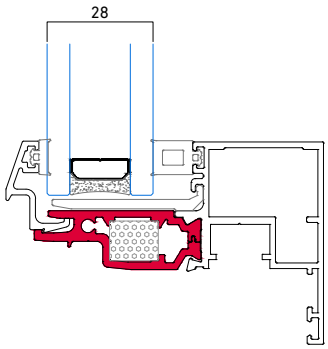

06110605 - Junquillo 23 mm.

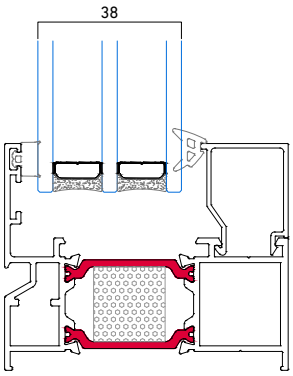

06110606 - Junquillo 27 mm.

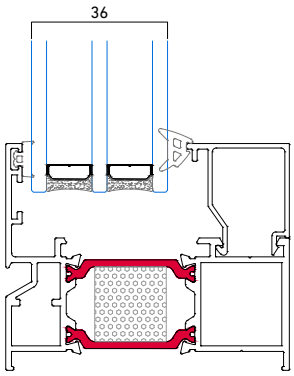

06110606 - Junquillo 27 mm.

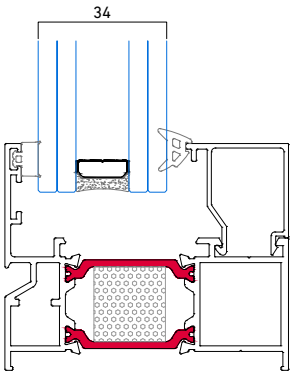

06110607 - Junquillo 31 mm.

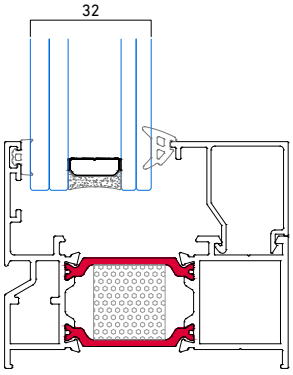

06110607 - Junquillo 31 mm.

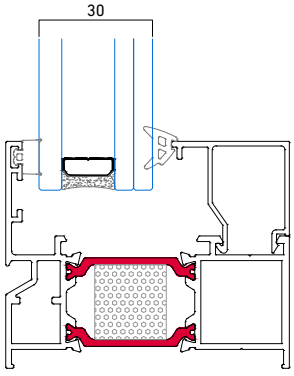

06110608 - Junquillo 35 mm.

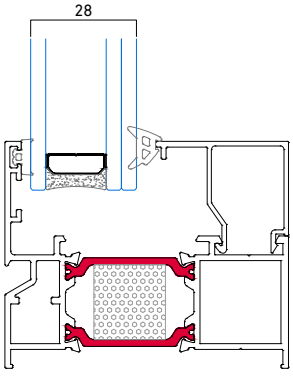

Acristalamientos

Colocación de calzos

Fijos

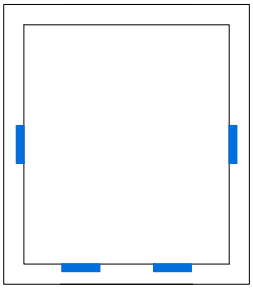

Practicables y oscilo batientes

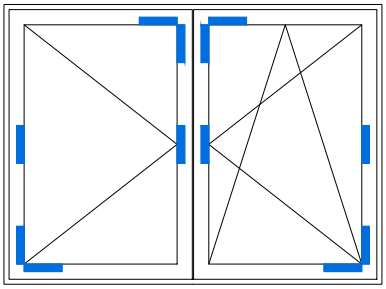

Abatibles

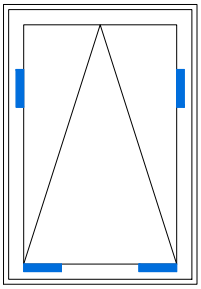

Puertas

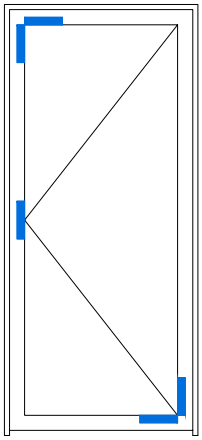

Calzos utilizados

1-Calzo de aluminio para transmitir el peso de forma correcta.
2-Colocación de calzos de plástico para evitar roturas y un perfecto ajuste.

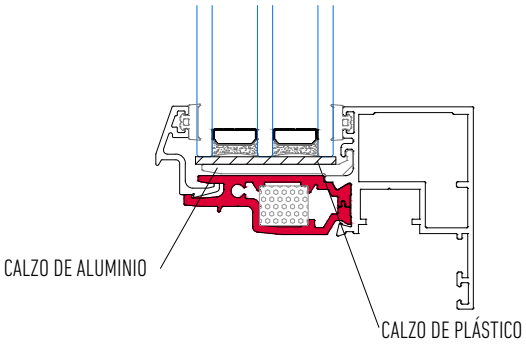

Perfiles principales

Marcos

01750101 - Marco ventana.

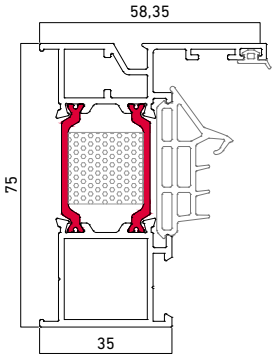

01750104 - Marco renovación.

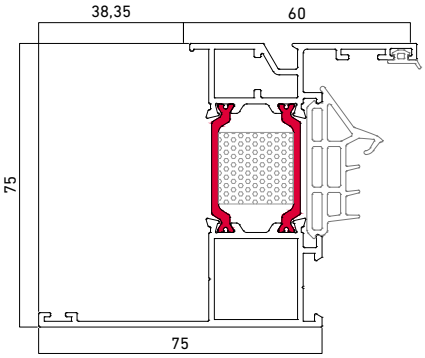

Hojas

06110614 - Junquillo aluminio HS

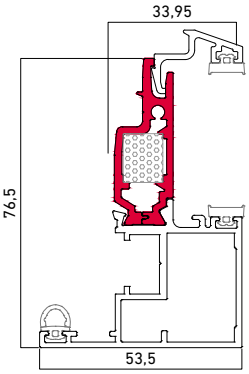

02750203 - Calzo hoja oculta.

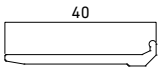

02750201 - Hoja oculta

06750002 - Junquillo PVC HS.(opcional)



Inversor

01750302 - Tapeta inversor.

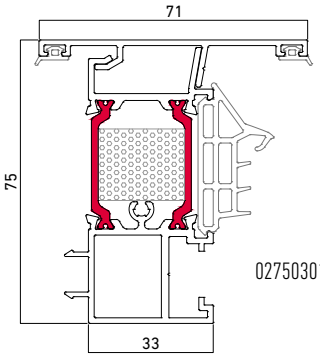

02750301 - Inversor.

Travesaños

01750401 - Travesaño 33 mm.

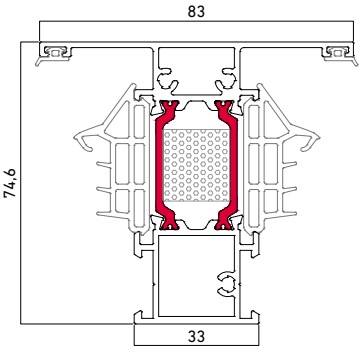

01750402 - Travesaño 60 mm.

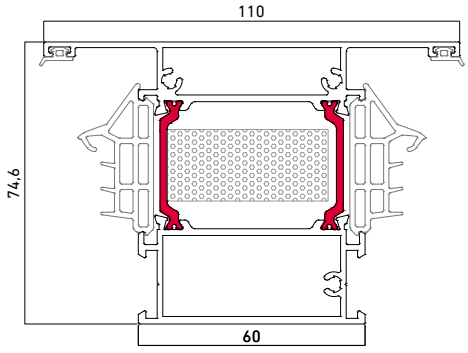

Perfiles de unión distanciadores

Uniones

05750502 - Unión 25 mm.

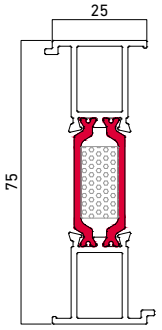

05750504 - Unión 50 mm.

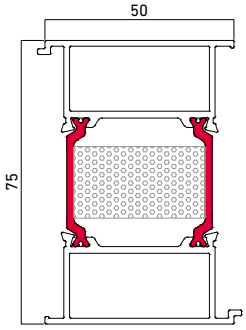

05110501 - Unión oculta.



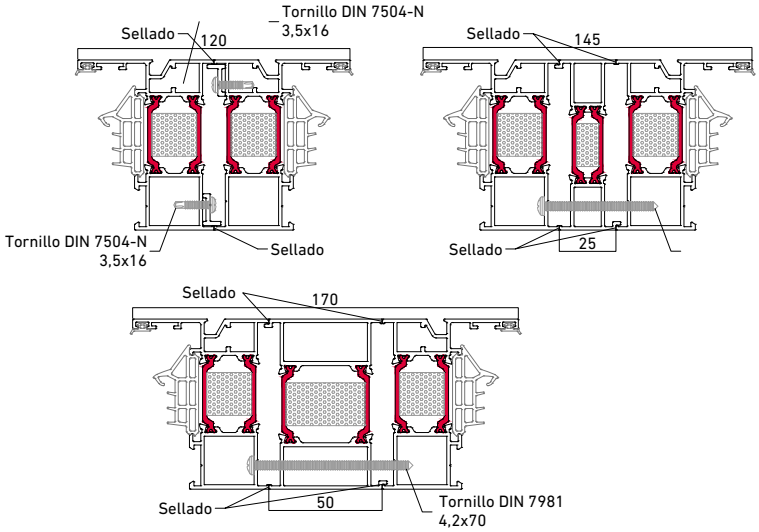

Distanciadores

05750501 - Distanciador 25 mm.

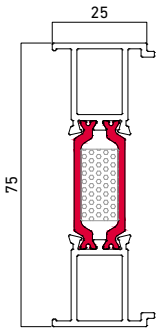

05750503 - Distanciador 50 mm.

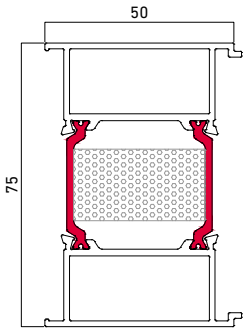

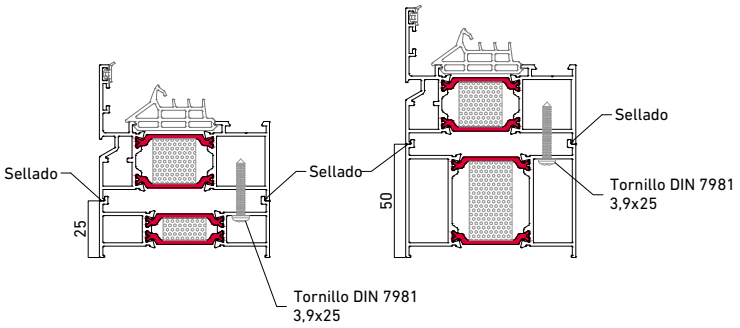

Perfiles de refuerzo

Refuerzos

05110502 - Soporte refuerzo.

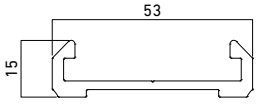

05110503 - Perfil refuerzo.

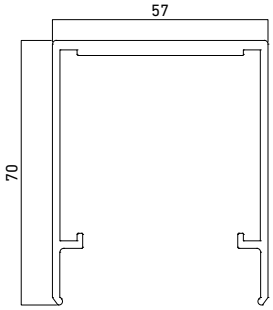

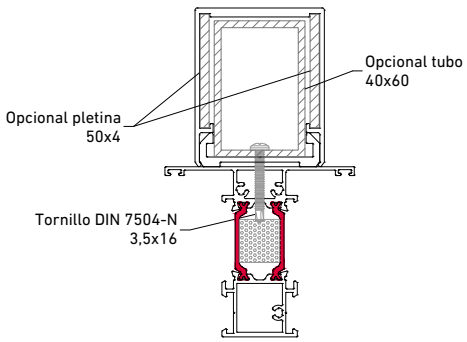

Esquinero 90º

18215L-2 - Esquinero 90º.

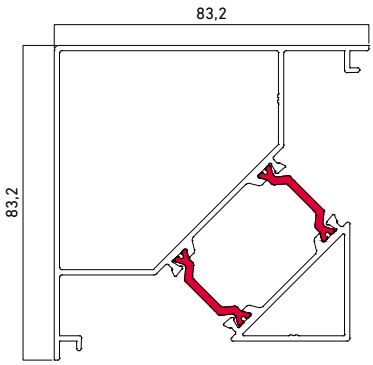

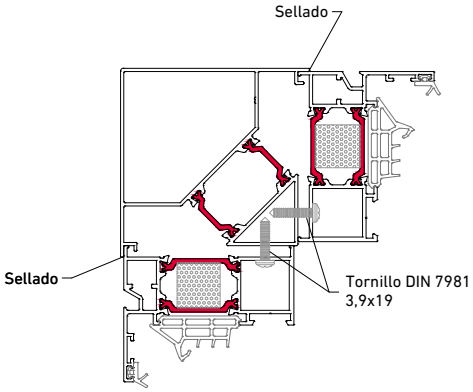

Esquinero regulable sin persiana

8591M - Esquinero regulable

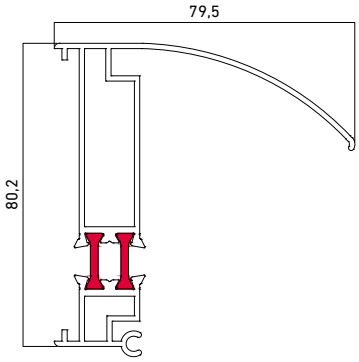

8592M - Esquinero regulable.

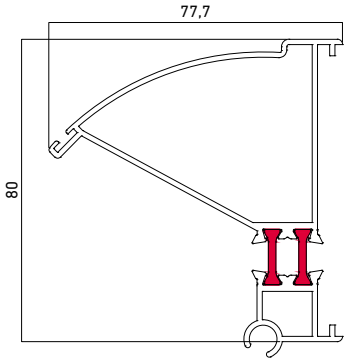

Esquinero regulable sin persiana
apertura máxima 135º.

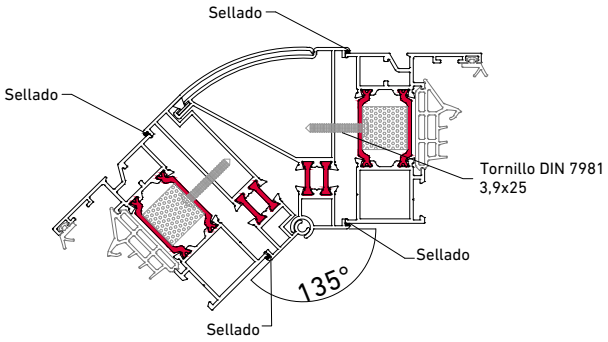

Esquinero regulable sin
persiana apertura mínima 90º.

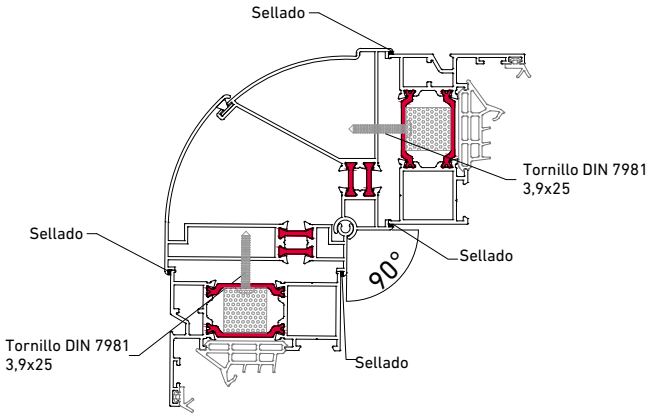

Perfiles esquineros

Esquinero regulable con persiana guía 120 para EUROSTAND 155

A1622 - Esquinero macho.

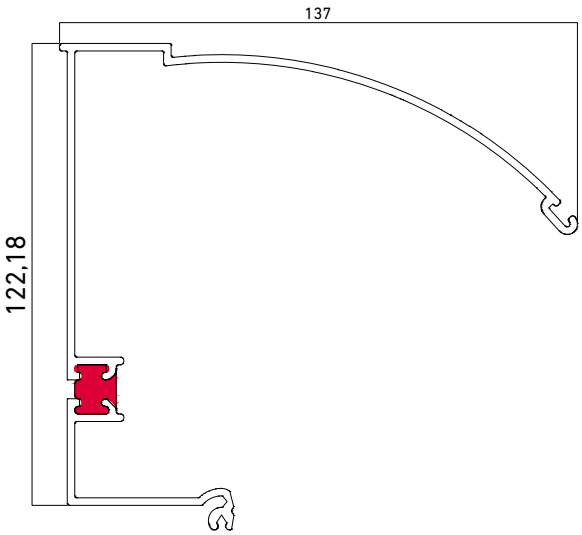

B1622 - Esquinero hembra

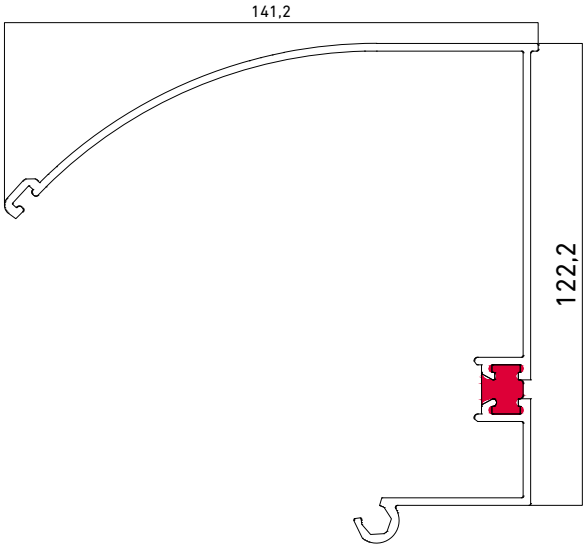

Esquinero regulable con persiana apertura máxima 135º.

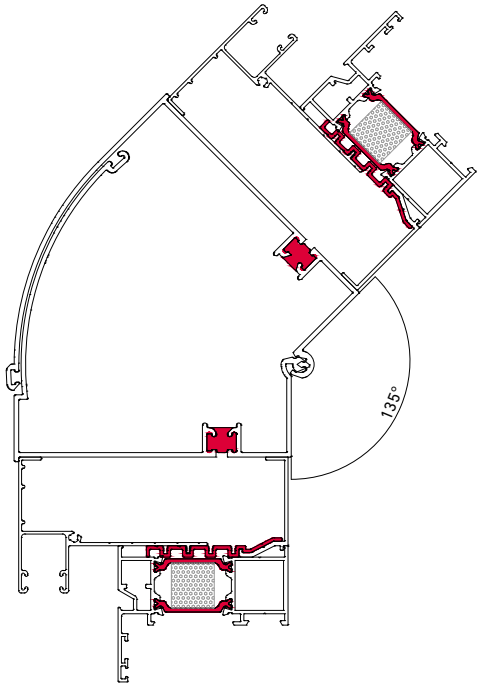

Esquinero regulable con persiana apertura mínima 90º.

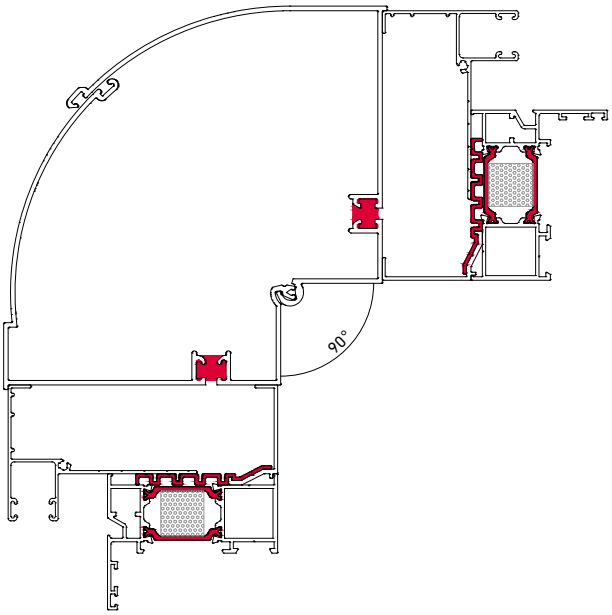

Esquinero regulable con persiana guía 120 para EUROSTAND 185

10003 - Esquinero macho.

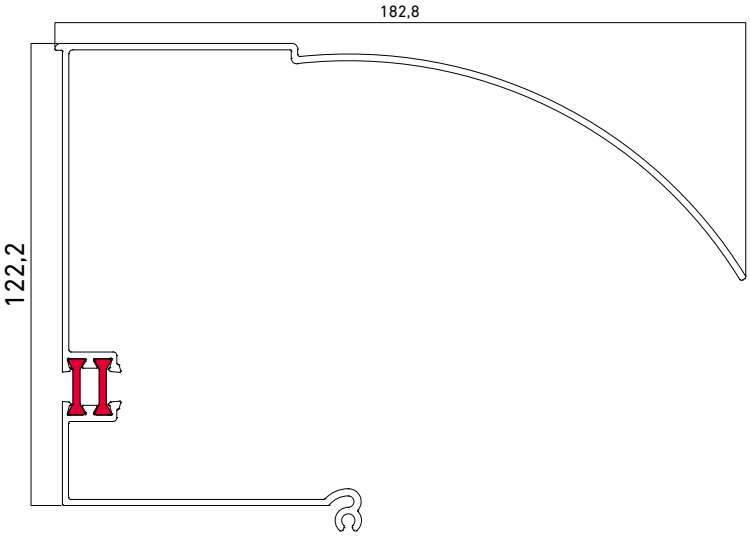

10002 - Esquinero hembra

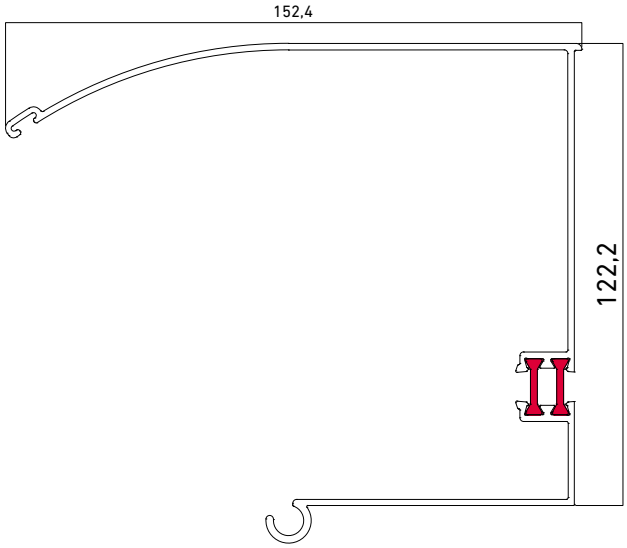

Esquinero regulable con persiana apertura máxima 135º.

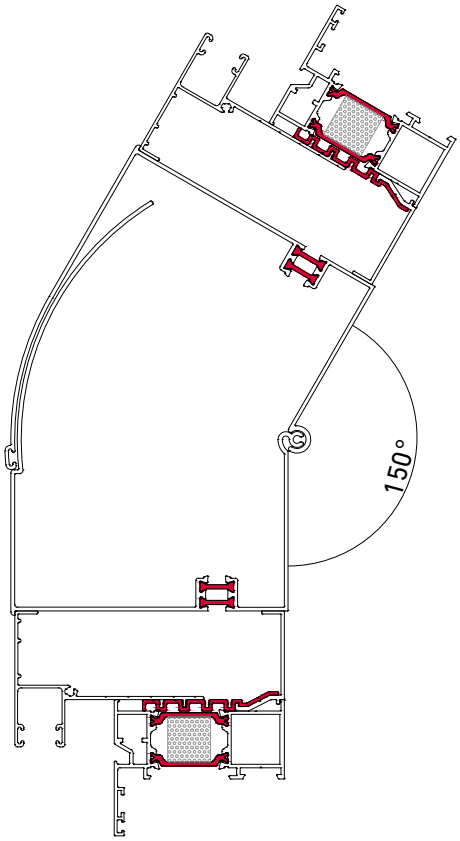

Esquinero regulable con persiana apertura mínima 90º.

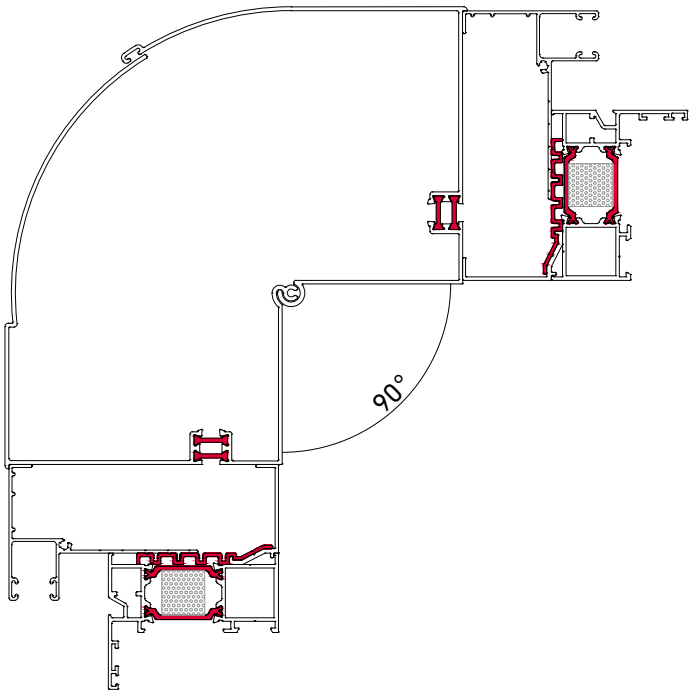

Perfiles guías

Guías monoblock

04110801 - Guía 100-110-120-130.

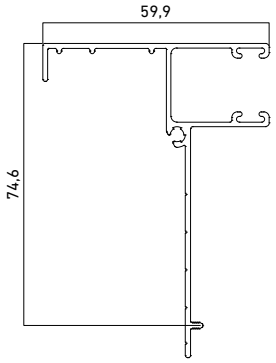

04110802 - Guía 120-130-140-150.

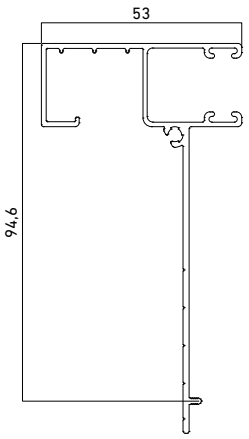

04110803 - Guía 160-170-180-190.

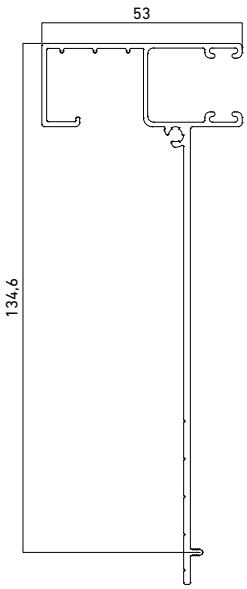

04110807 - Recogedor interior guía.

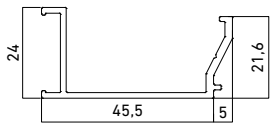

04110810 - Recogedor interior guía sin solape.

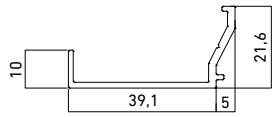

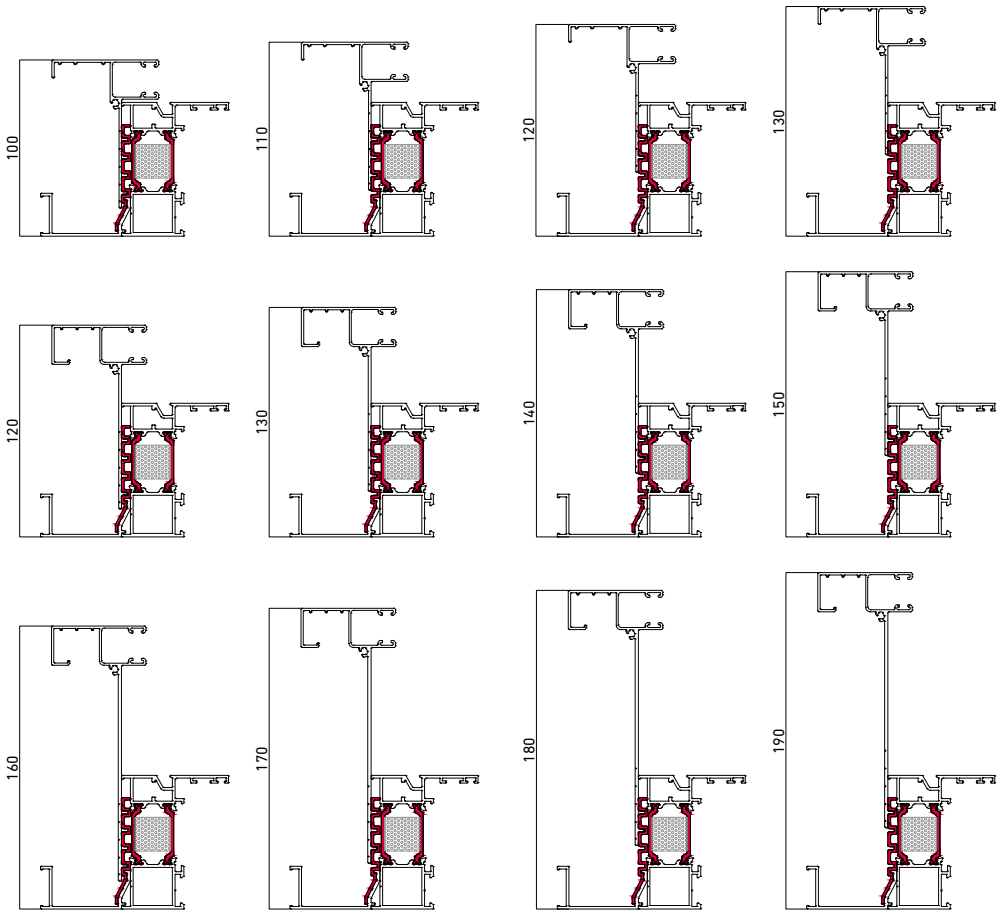

Guías motorizadas

04110804 - Guía 100-110-120-130.

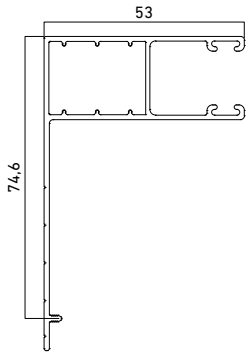

04110805 - Guía 140-150-160-170.

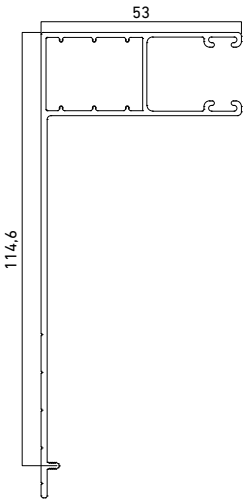

04110806 - Guía 180-190-200-210.

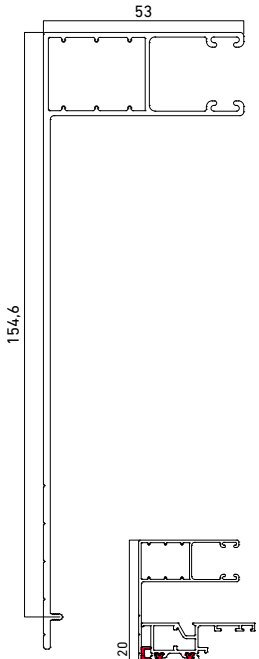

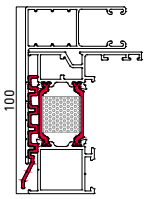

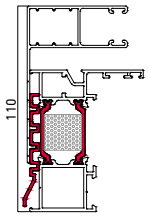

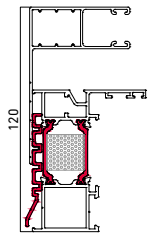

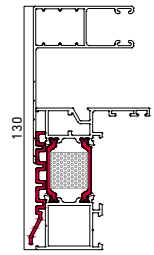

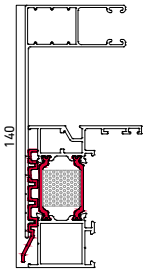

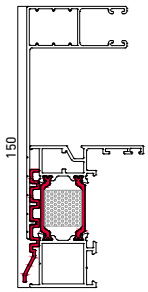

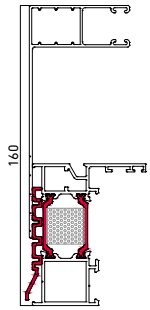

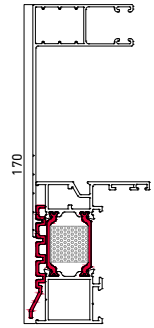

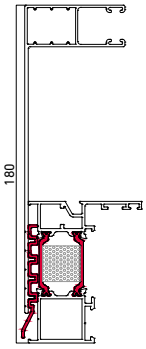

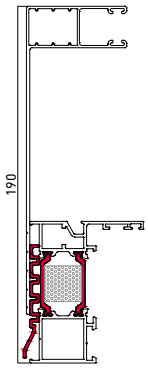

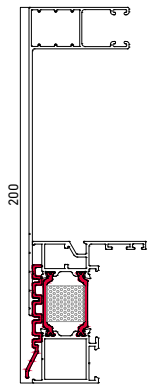

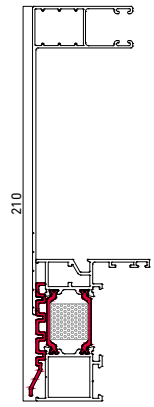

Perfiles guías

Guías doble monoblock

04110809 - Guía doble.

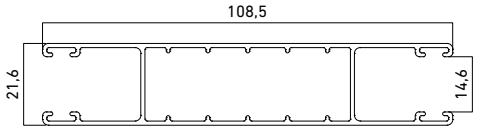

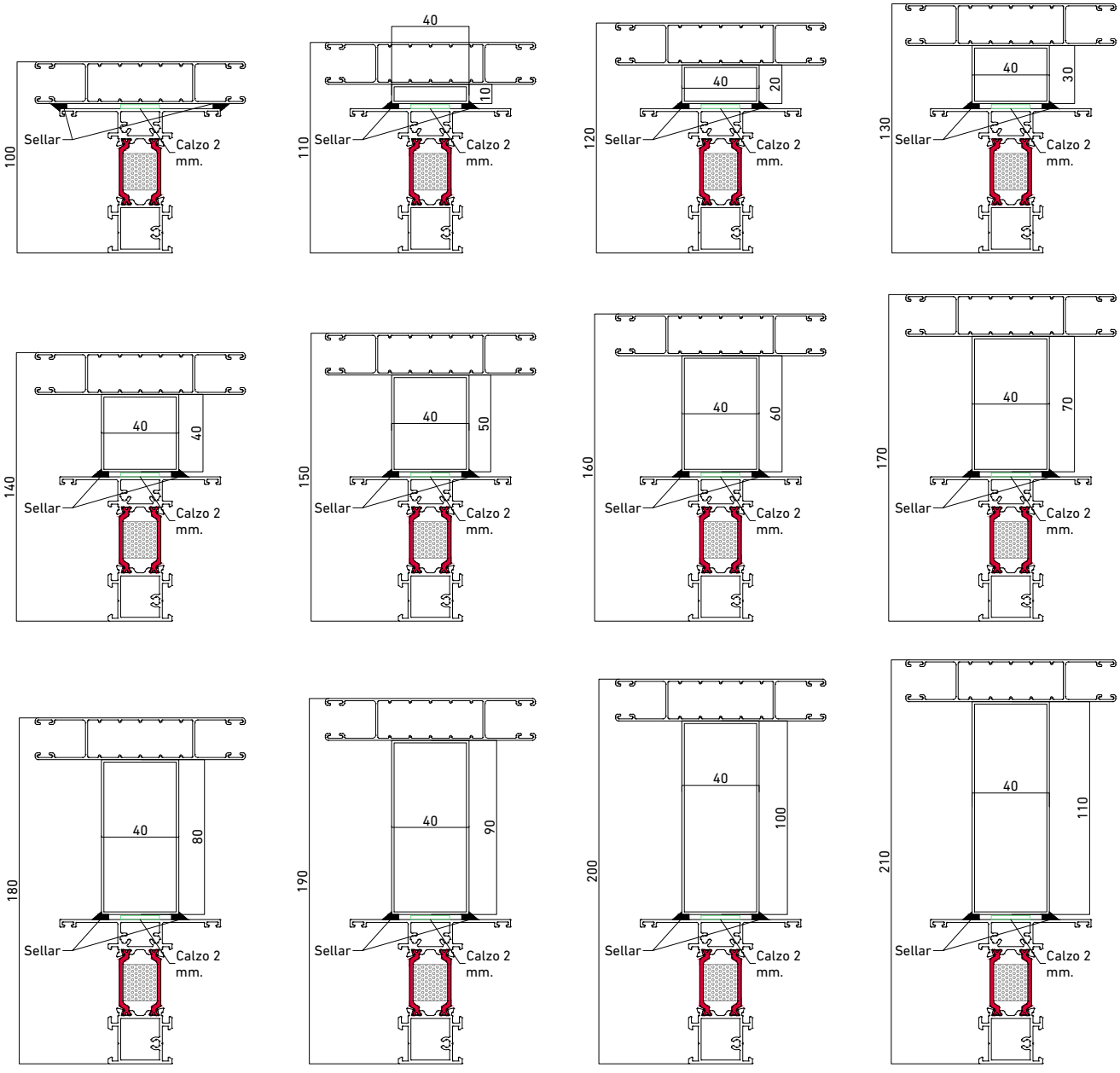

Perfil remate recto

Remate recto

04110909 - Remate recto.

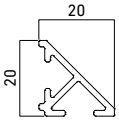

Detalle con guía monoblock caravista enrasado

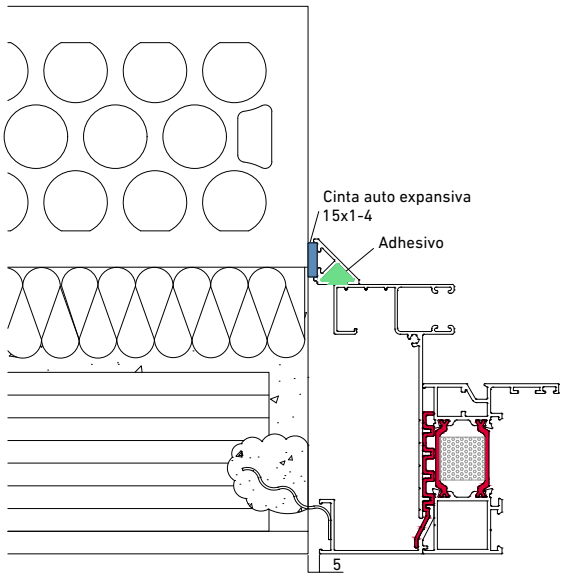

Detalle con guía monoblock caravista saliente

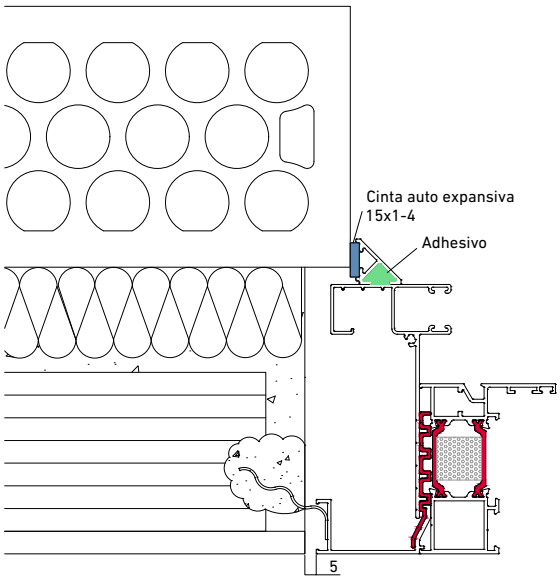

Detalle caravista enrasado

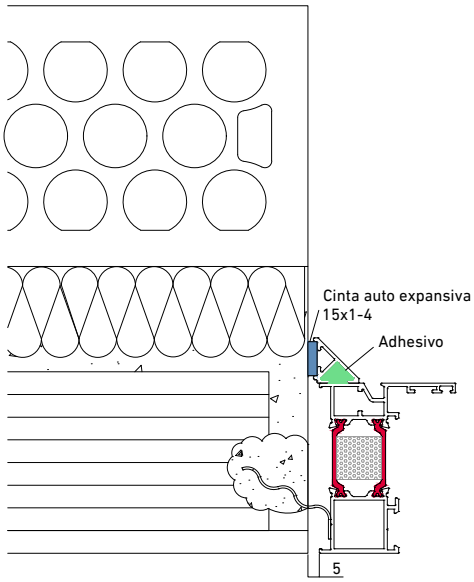

CINTA AUTOEXPANSIVA

SOUDAL- Ref. Soudaband PRO BG-1 5/1-4

ISOCHEMI- Ref. ISO-BLOCO 600-15/1-4

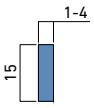

Perfiles solapes

Solapes enrasados

04110901 - Solape 40 mm.

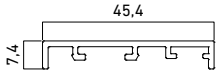

04110902 - Solape 60 mm.

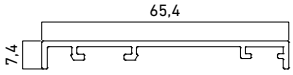

04110903 - Solape 80 mm.

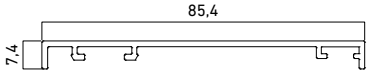

04110904 - Perfil grapa solape

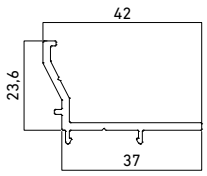

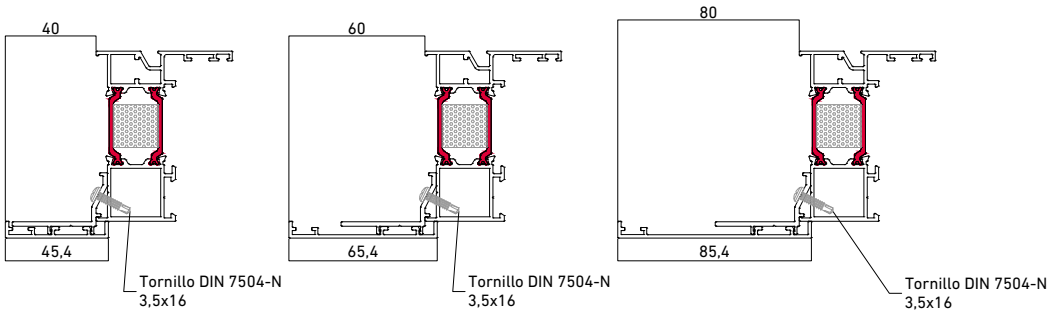

Solapes retranqueados

04110905 - Solape retranqueado 40 mm.

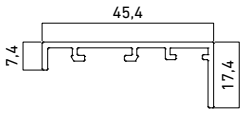

04110906 - Solape retranqueado 60 mm.

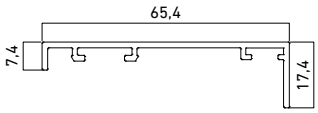

04110907 - Solape retranqueado 80 mm.

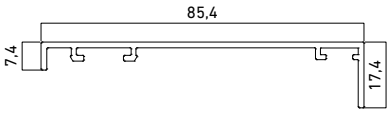

04110908 - Perfil grapa solape retranqueado

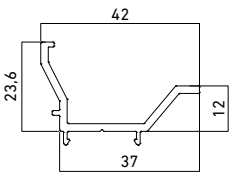

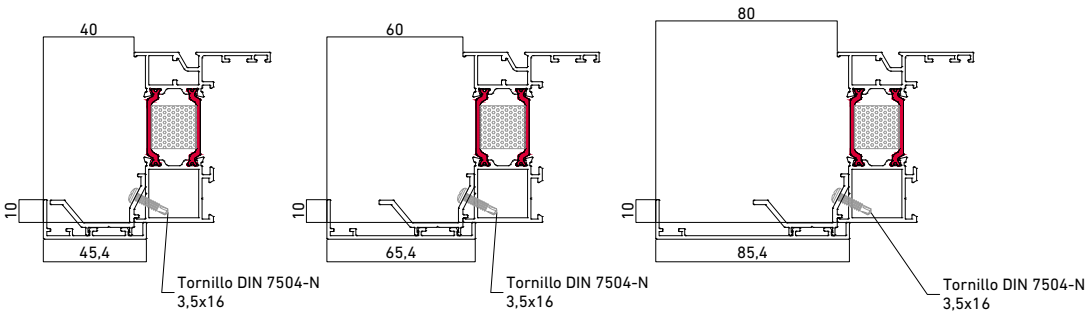

Este tipo de solape nos permite poder colocar las ventanas cuando las obras tengan la cámara muy pequeña ya que nos adelanta la carpintería 10 mm hacia el interior de la vivienda.

Ventana fija

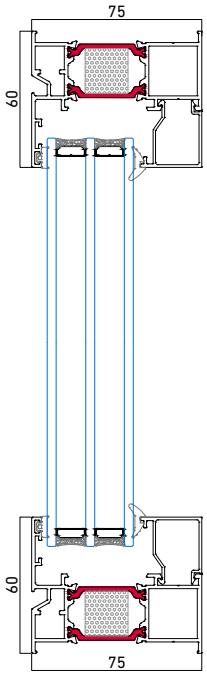

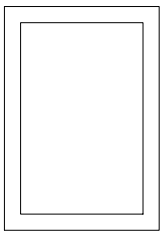



Secciones

Ventana 1 hoja

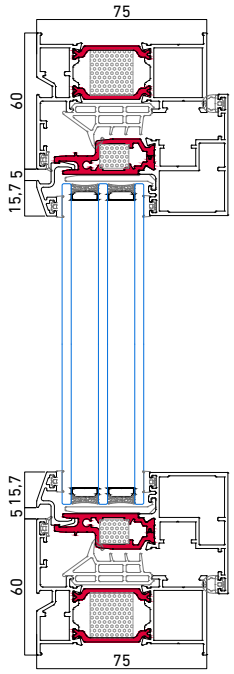

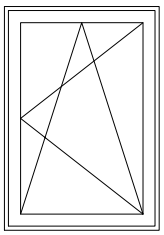

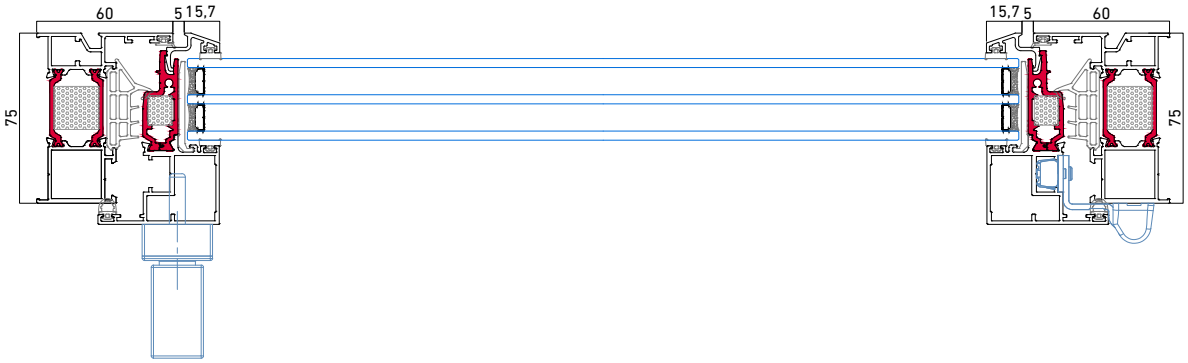

Ventana 1 hoja marco renovaión

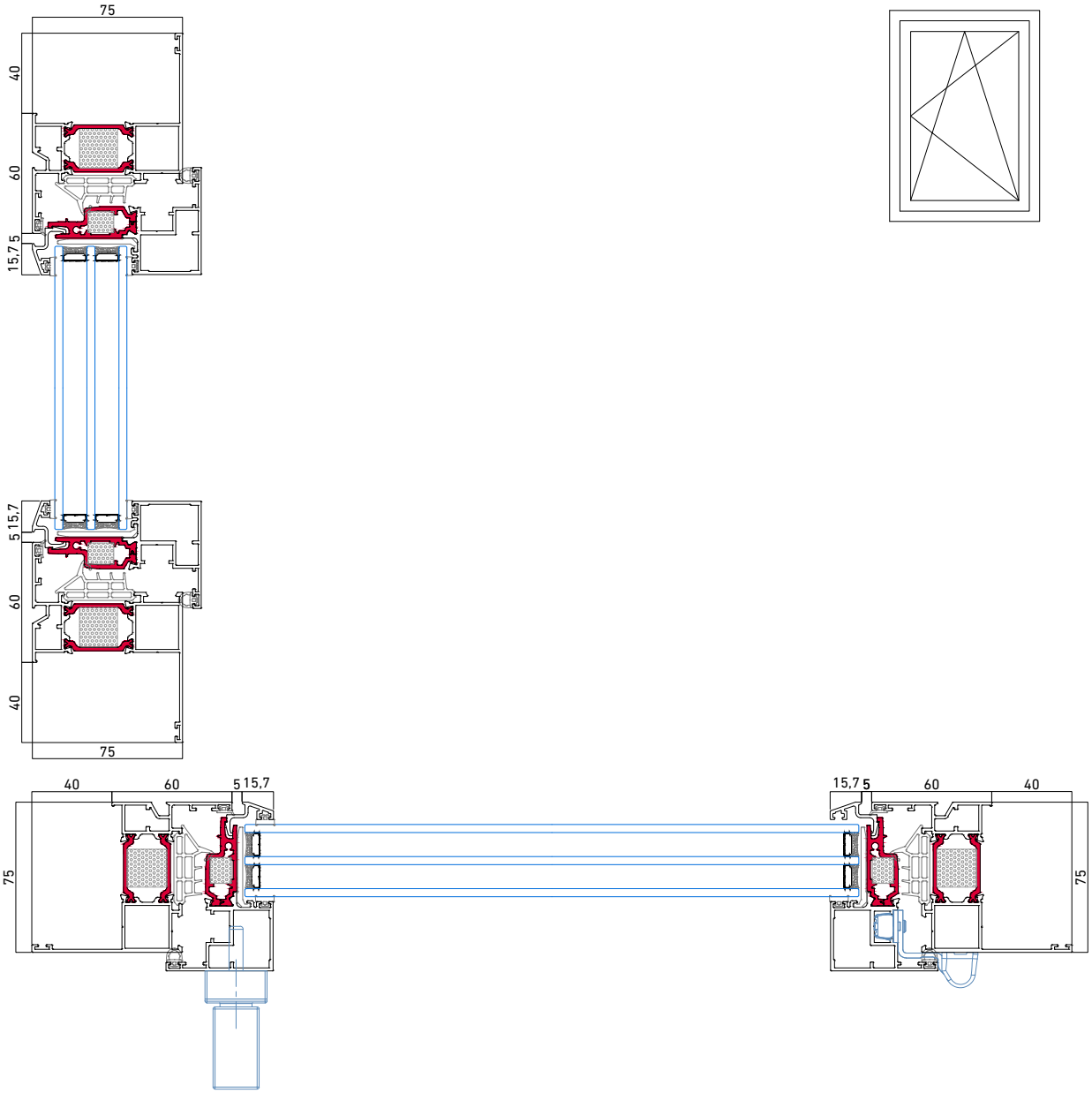

Secciones

Ventana 2 hojas

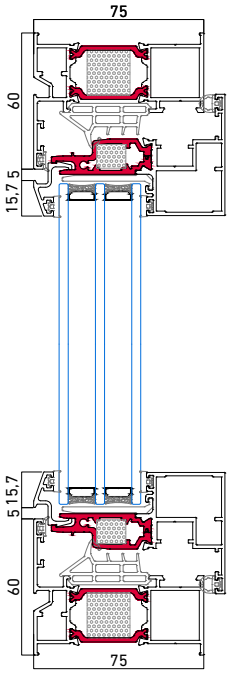

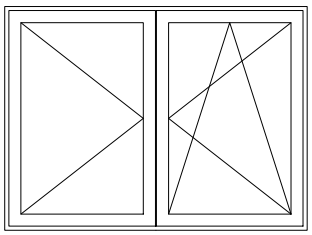

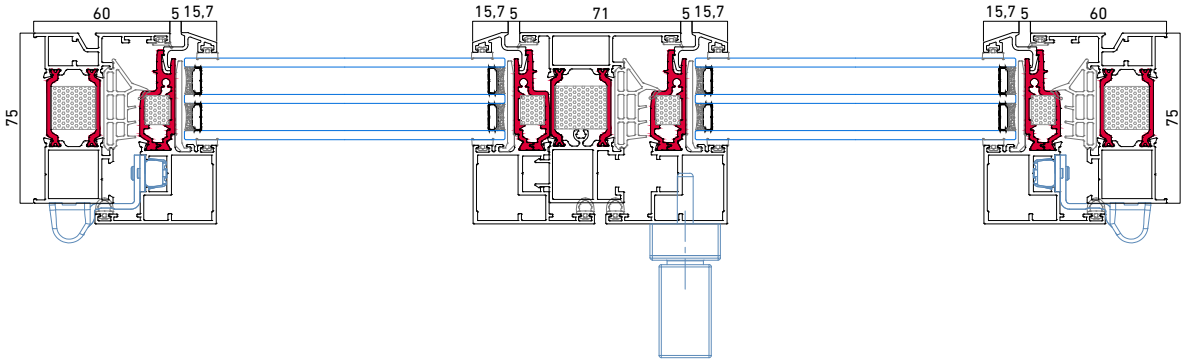

Ventana 1 hoja + fijo lateral

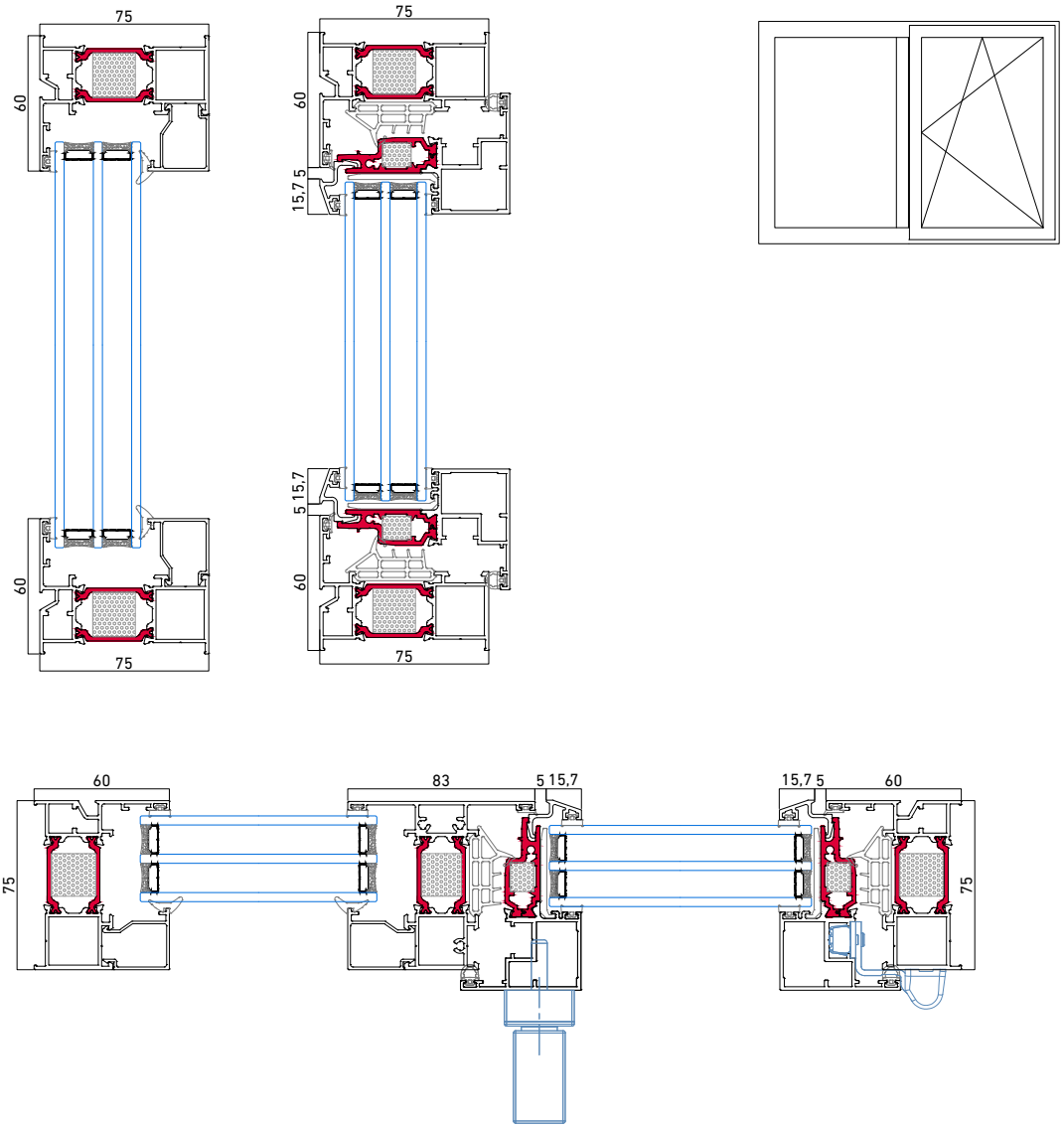

Secciones

Ventana 2 hojas oscilo batiente

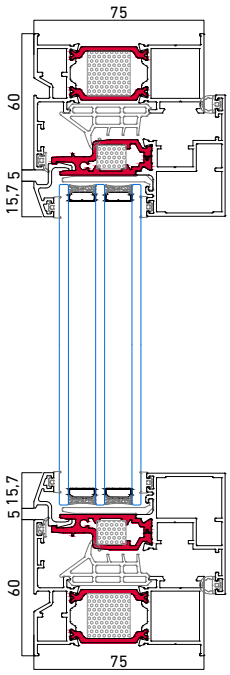

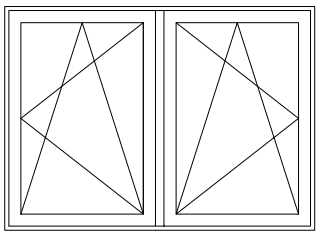

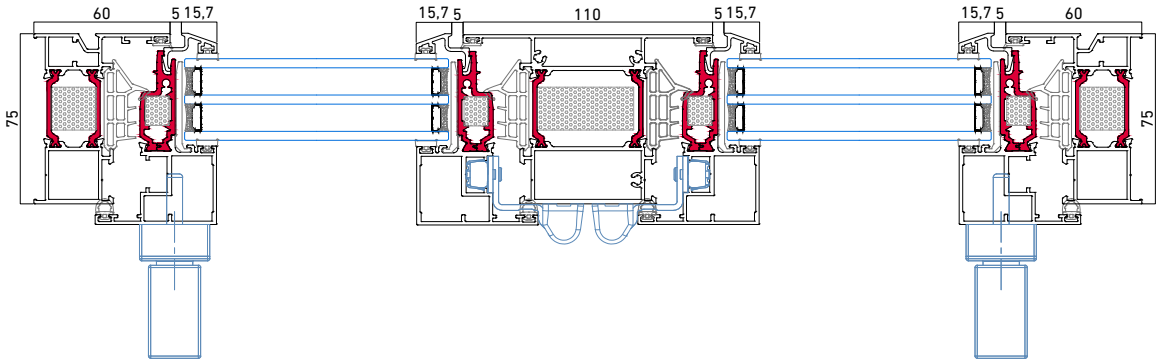

Detalle superior ventana

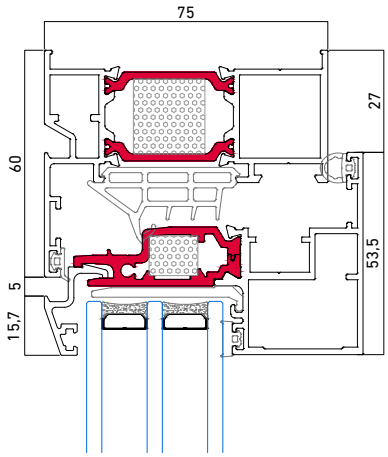

Detalle inferior ventana

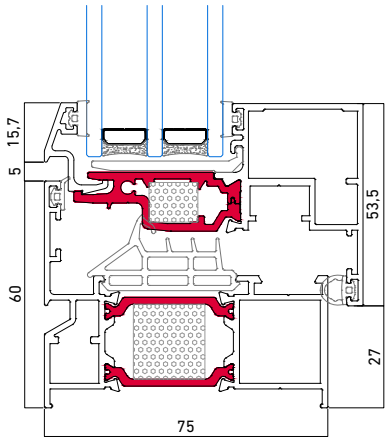

Secciones

Detalles laterales ventana

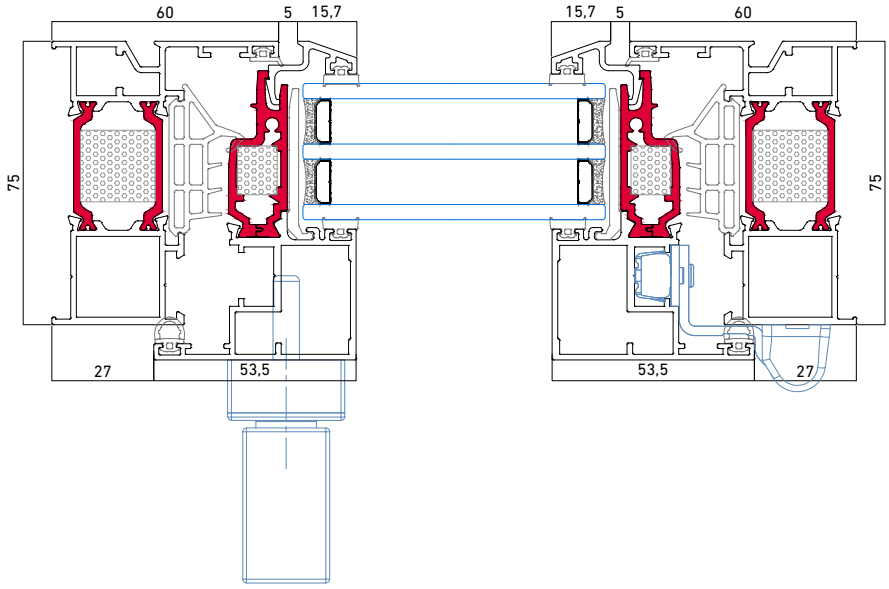

Detalle central ventana 2 hojas

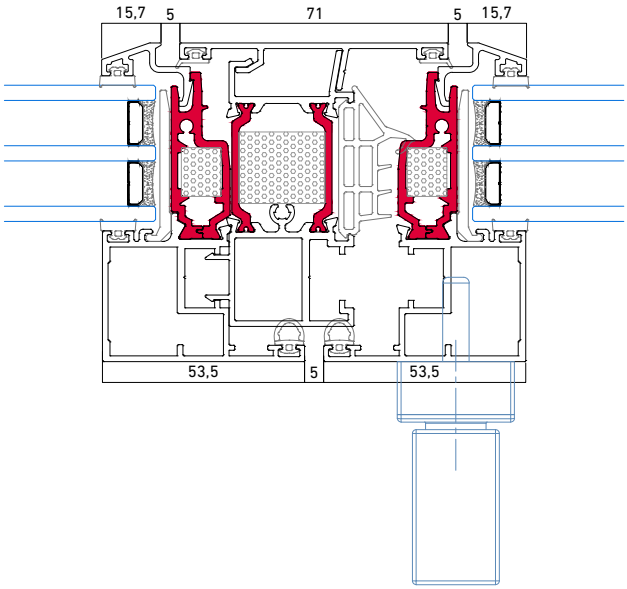

Detalle superior ventana marco renovación

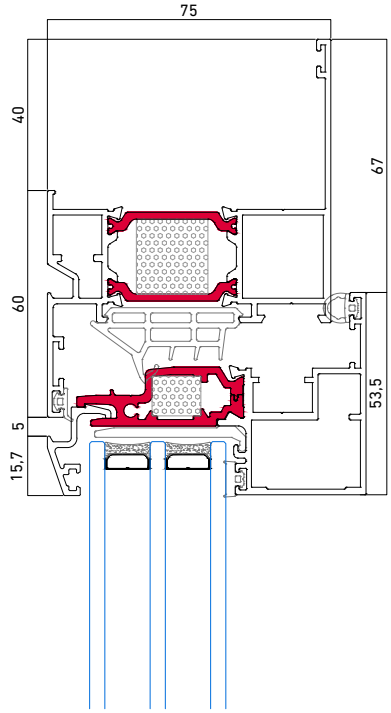

Detalle inferior ventana marco renovación

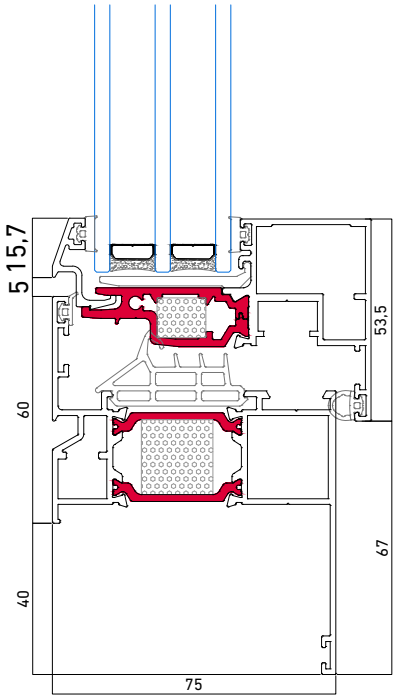

Secciones

Detalles laterales ventana marco renovación

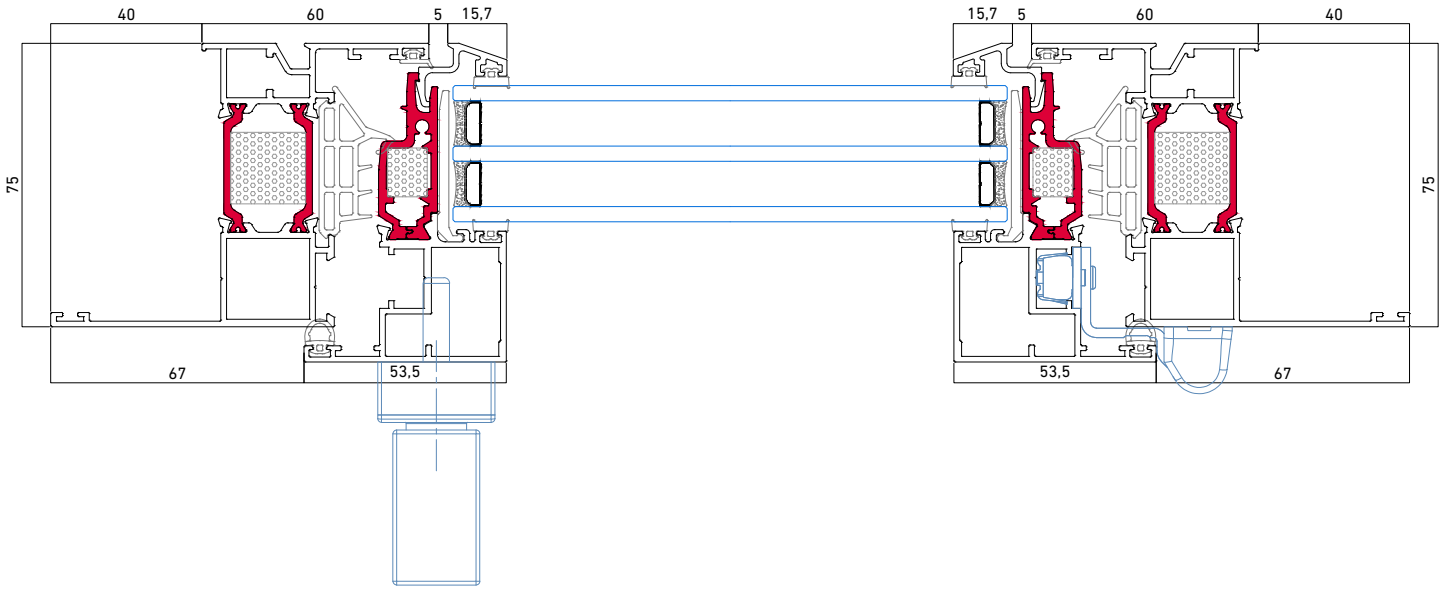

Detalle marco renovación fijo

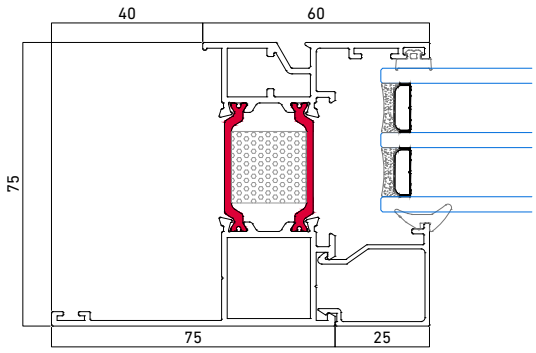

Detalle marco fijo

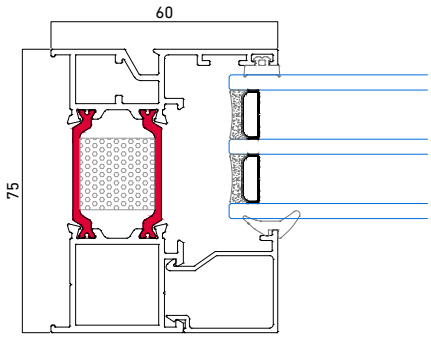

Detalle fijo + hoja

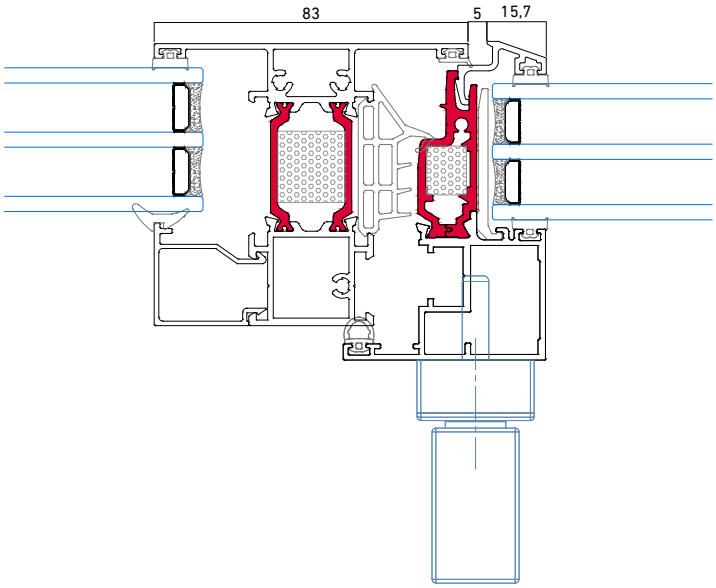

Detalle hoja + hoja

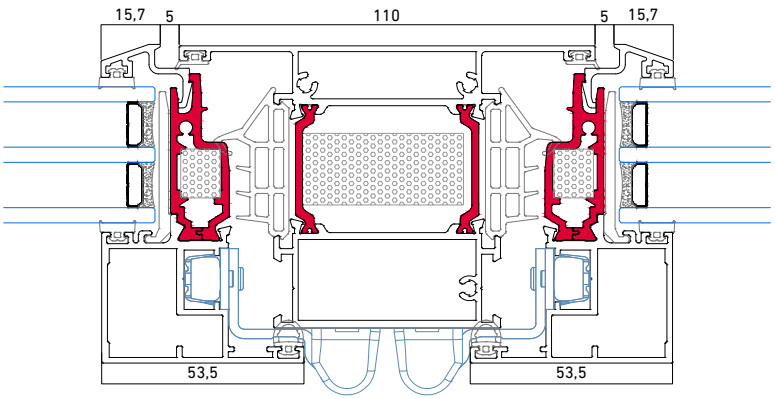

Secciones

Detalle esquinero cajón EUROSTAND 185

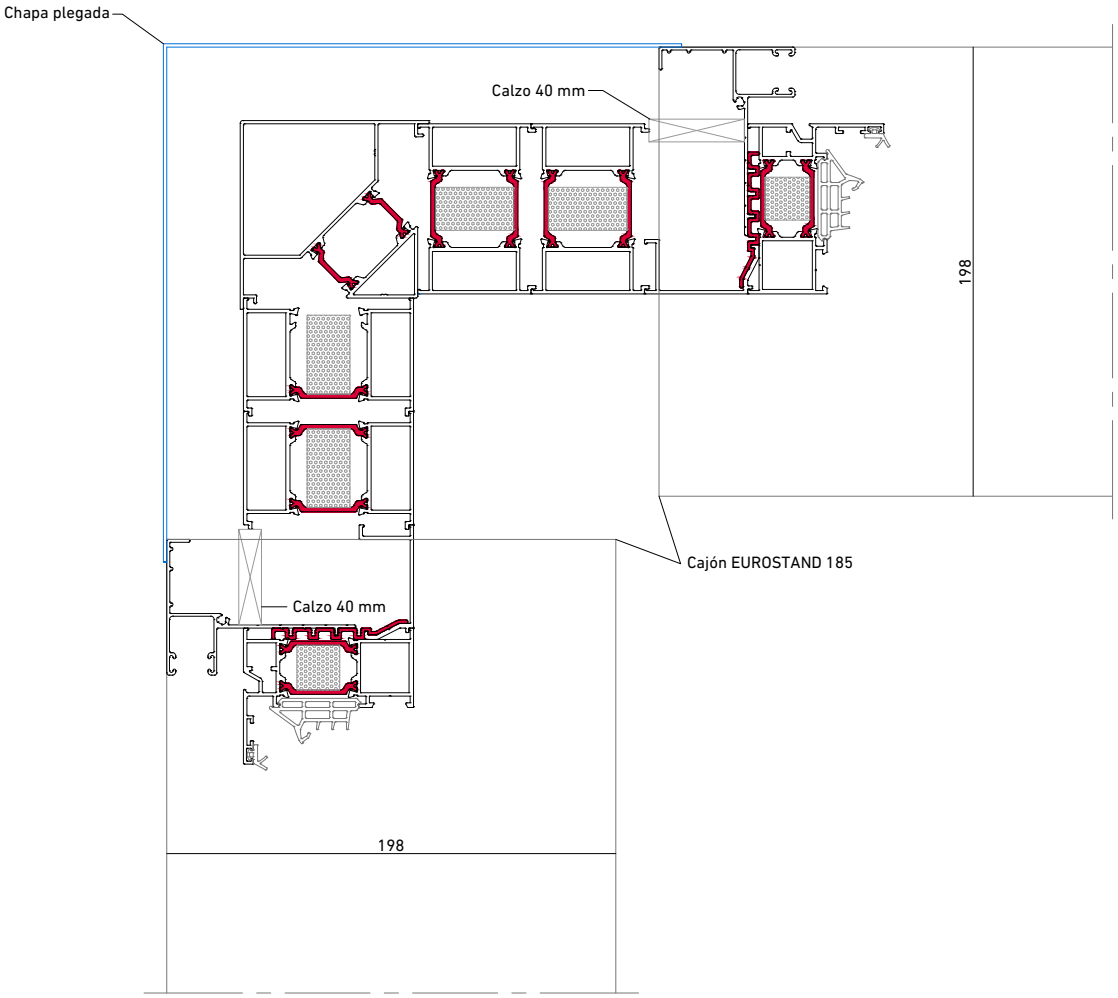

Detalle esquinero cajón EUROSTAND 200 PASSIVE

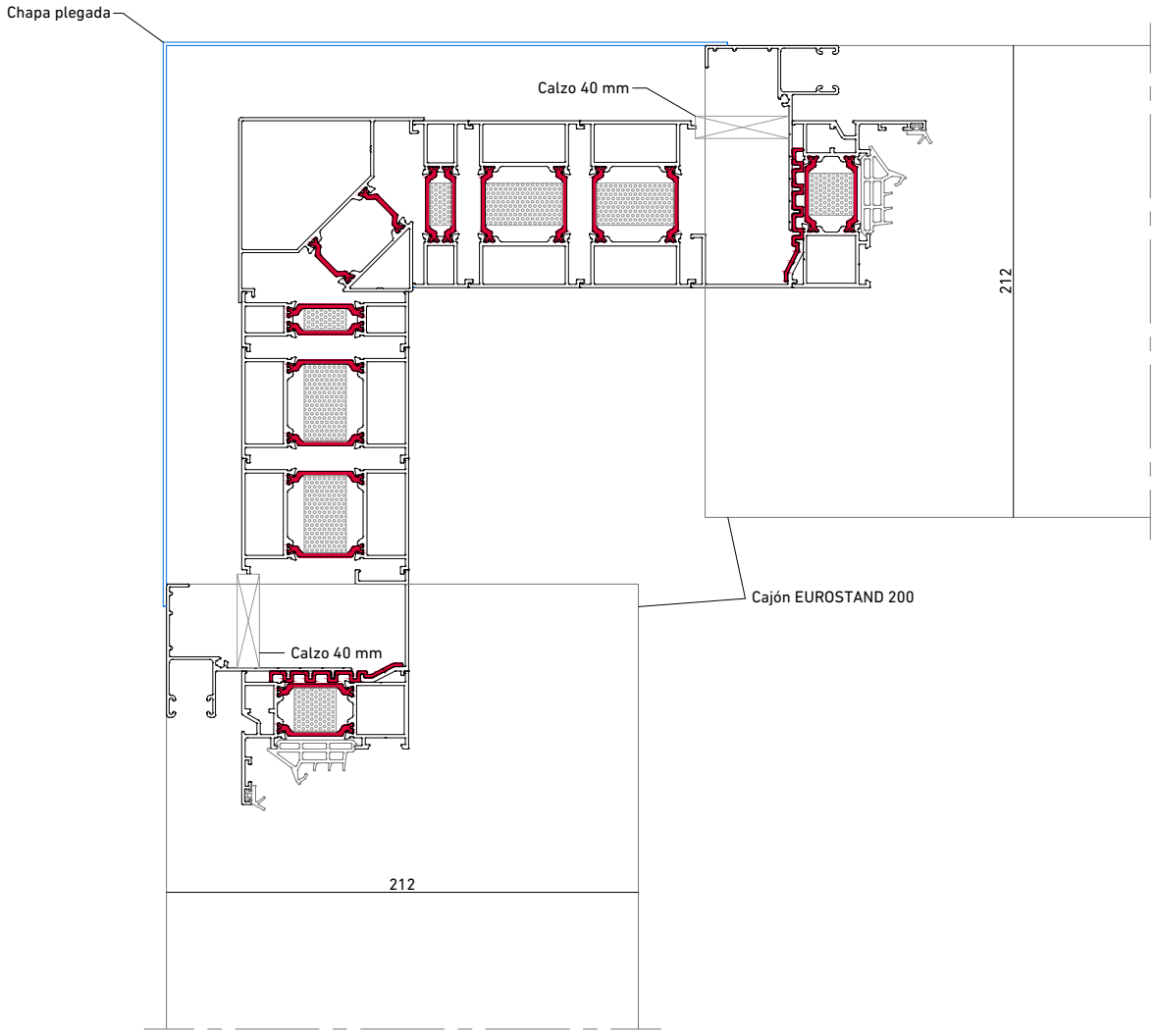

Secciones

Detalle mosquitera con cajón EUROSTAND

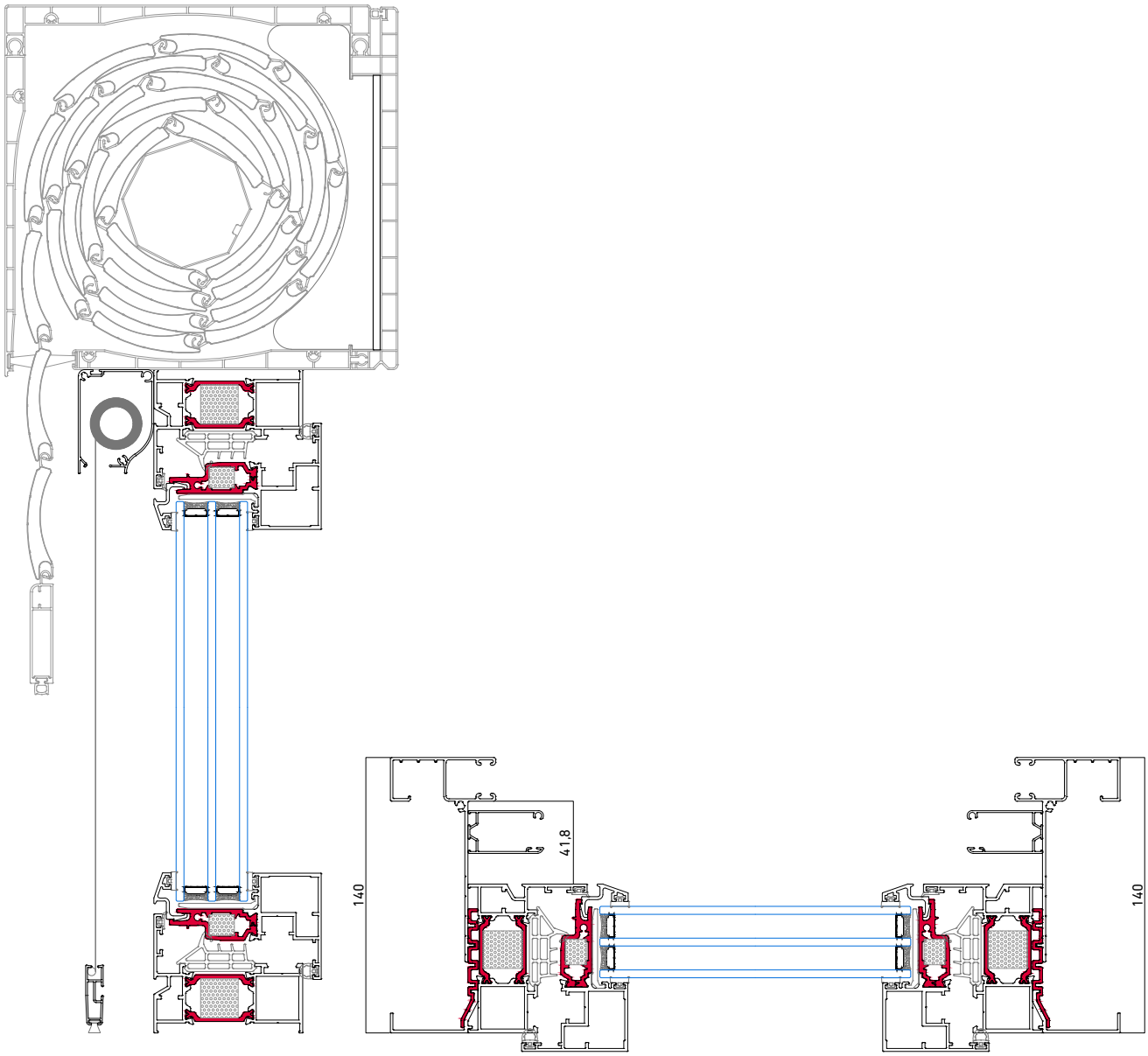

Detalle mosquitera

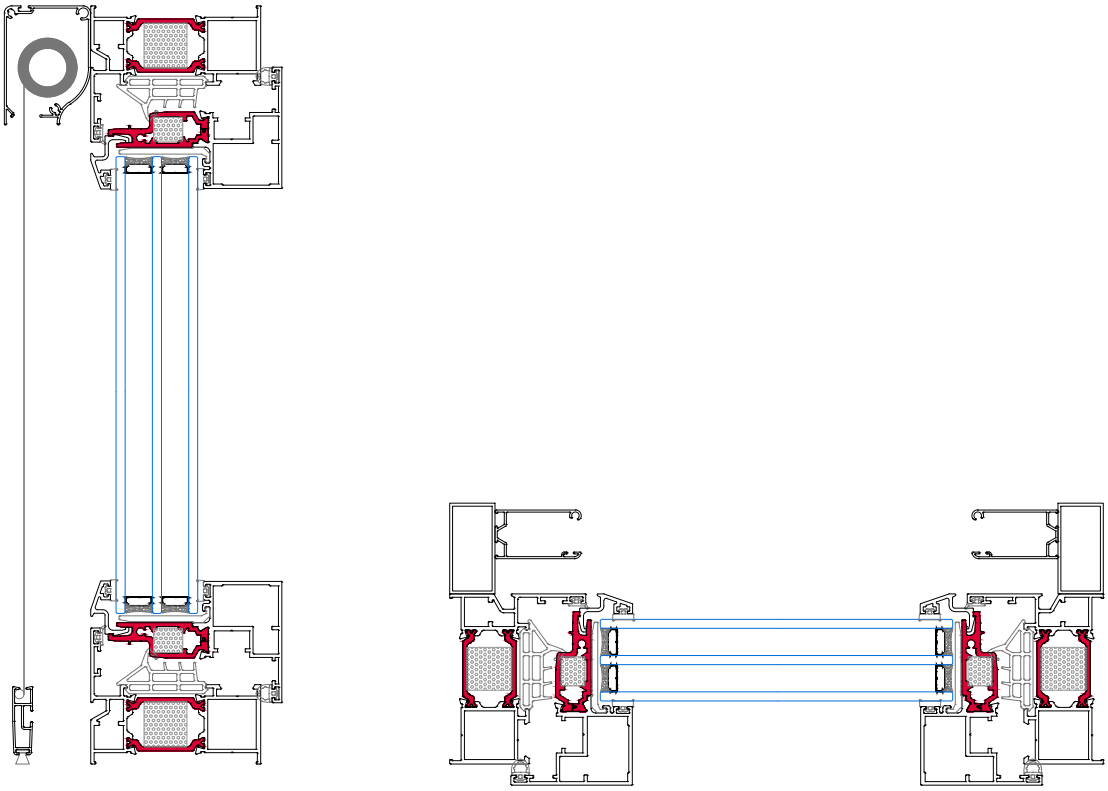

Detalle mosquitera guía doble

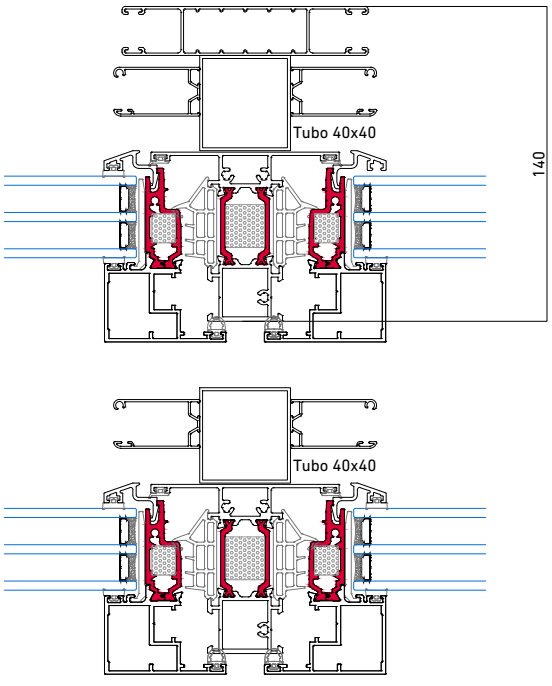

Cajones

Secciones de fabricación cajón EUROSTAND 185

SECCIONES A FABRICAR Y SALIDA DE CINTAS					
Secciones	100	110	120	130	140
Secciones admitidas	SI	SI	SI	SI	SI
Salida de cinta	Inferior	Inferior	Inferior	Inferior	Inferior

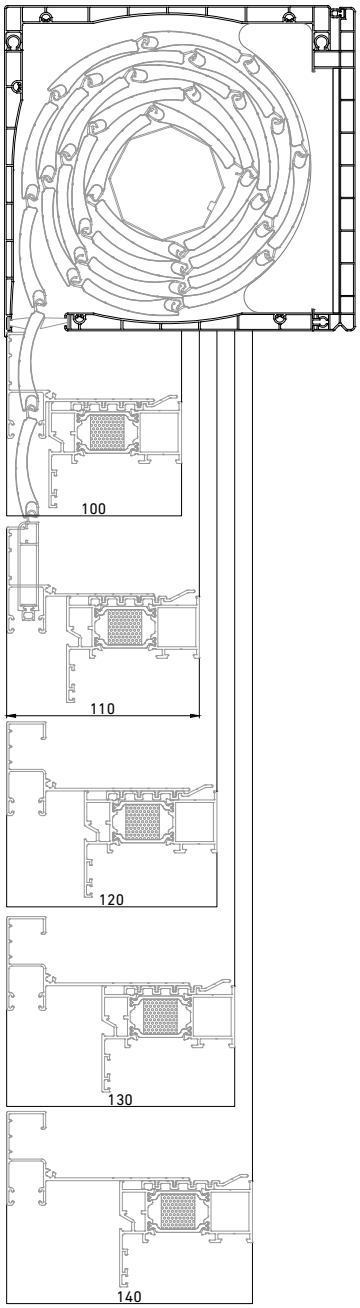

SECCIONES A FABRICAR Y SALIDA DE CINTAS					
Secciones	150	160	170	180	190
Secciones admitidas	SI	SI	SI	NO	NO
Salida de cinta	Inferior	Frente	Frente	NO	NO

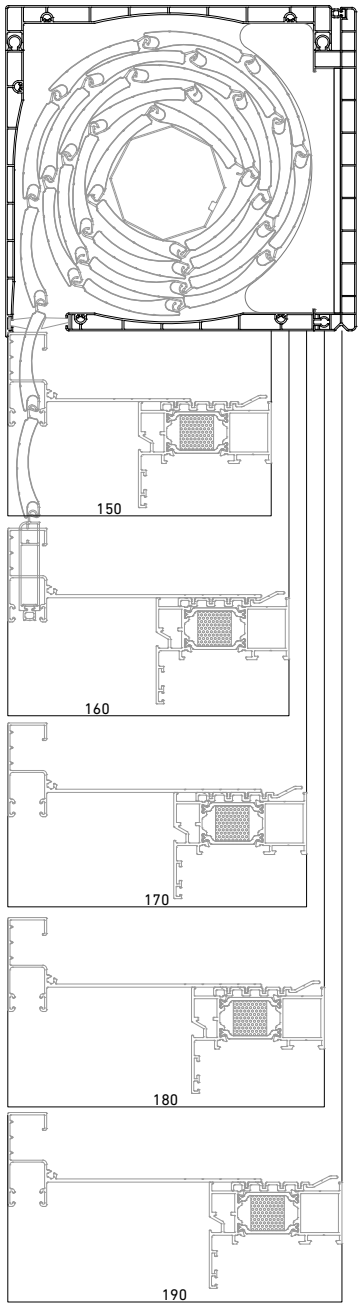

Secciones de fabricación cajón EUROSTAND 200 PASSIVE

SECCIONES A FABRICAR Y SALIDA DE CINTAS					
Secciones	100	110	120	130	140
Secciones admitidas	SI	SI	SI	SI	SI
Salida de cinta	Inferior	Inferior	Inferior	Inferior	Inferior

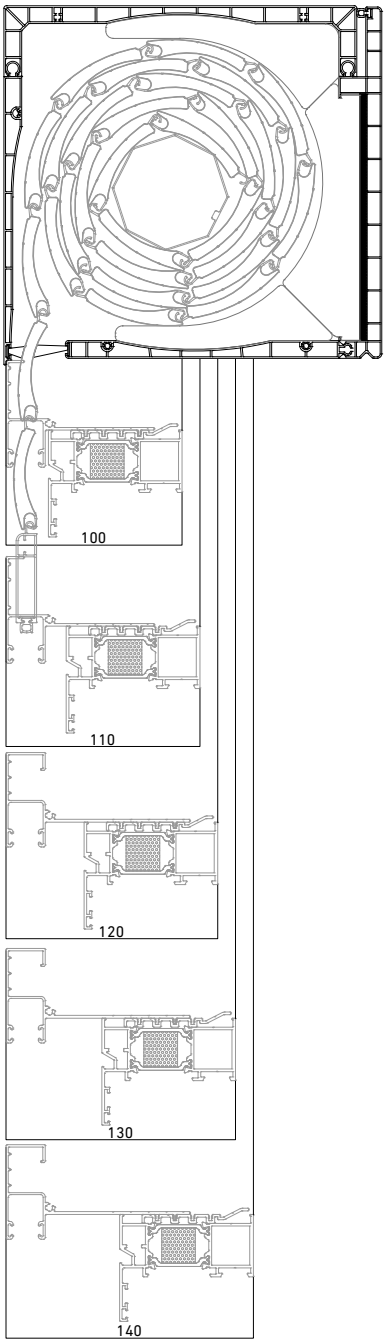

SECCIONES A FABRICAR Y SALIDA DE CINTAS					
Secciones	150	160	170	180	190
Secciones admitidas	SI	SI	SI	SI	SI
Salida de cinta	Inferior	Inferior	Frente	Frente	Frente

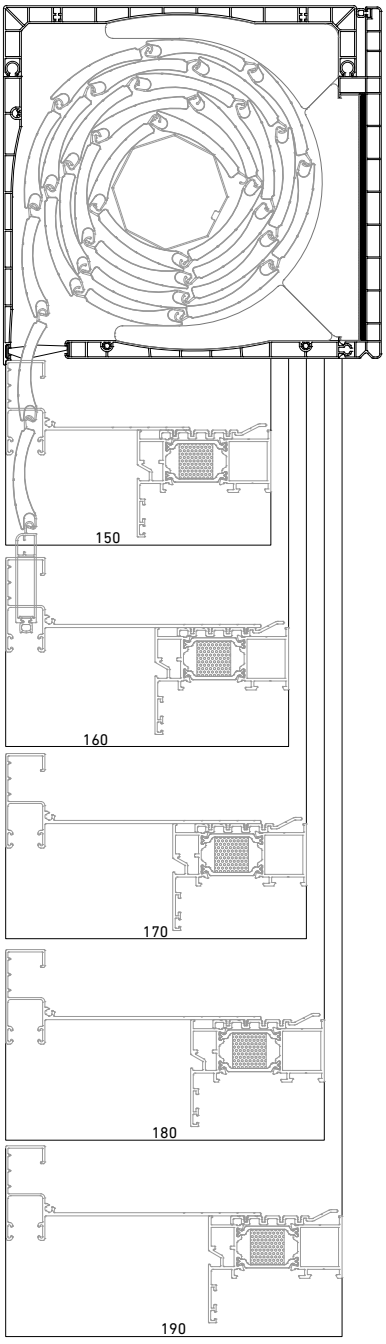

Medición de ventanas

Obtención de medida de ventanas

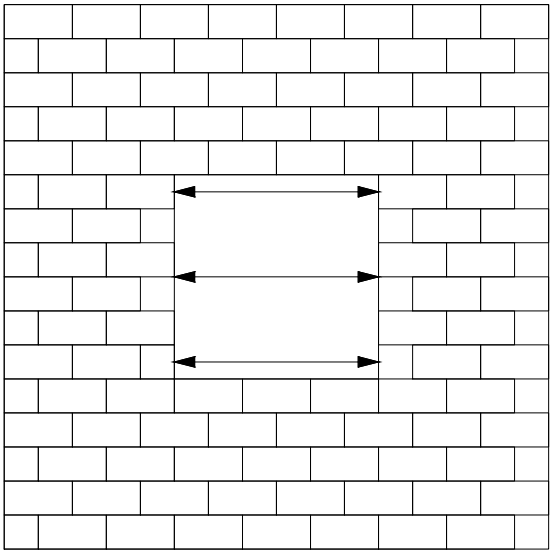

Medir el ANCHO del hueco de la ventana en 3 puntos diferentes: arriba, centro, abajo. Nos quedamos con la menor de las 3 medidas.

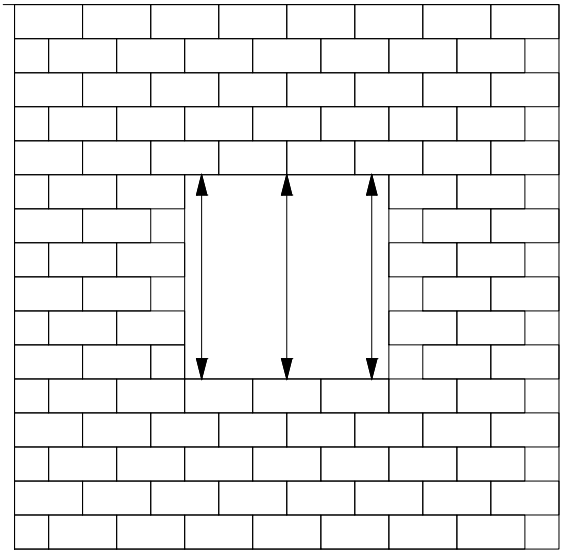

Medir el ALTO del hueco de la ventana en 3 puntos diferentes: izquierdo, centro, derecha. Nos quedamos con la menor de las 3 medidas.

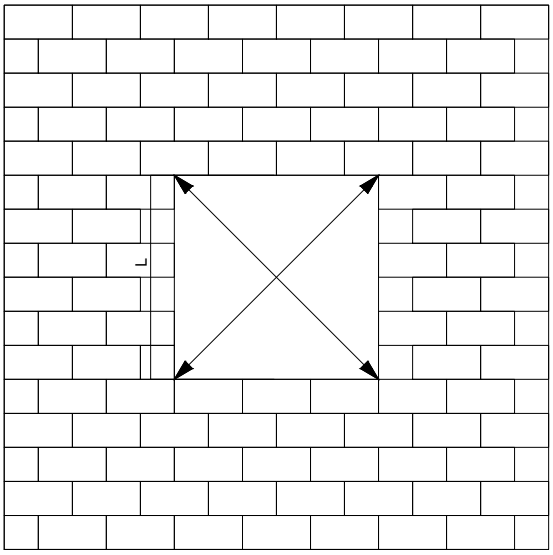

Medir las diagonales para comprobar el descuadre del hueco.
Si:
L es menor de 2 metros la diferencia entre las diagonales debe ser menor de 3 mm.
L es mayor de 2 metros la diferencia entre las diagonales deber ser menor de 5 mm.

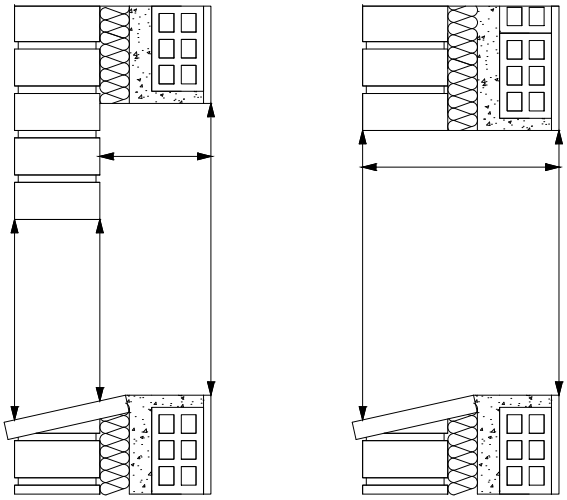

Hay que medir la profundidad del muro y el desnivel del vierteaguas cuando no hay capialzado.

Herraje

Herrajes

Configuración básica

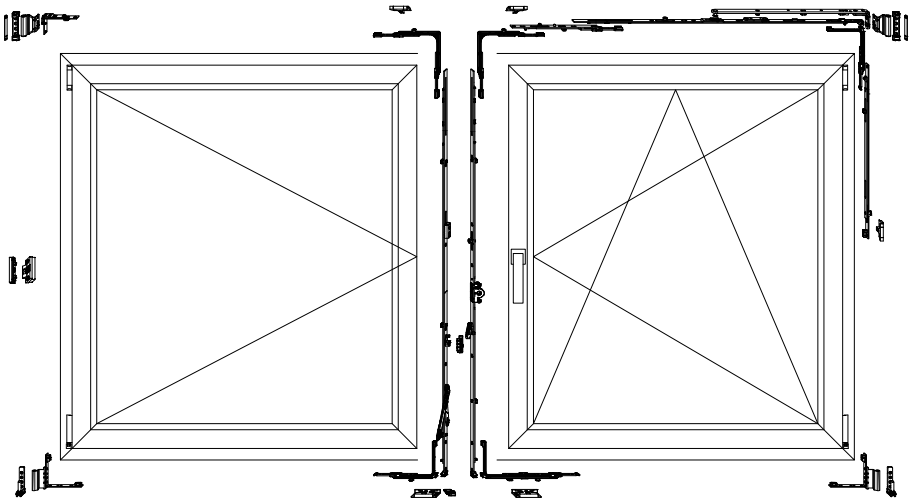

- Cerraderos estandar
- Tipo de ventana: 1200 x 1500.
- 3 Cerraderos STANDAR.
- 3 Cerraderos de seguridad.
- 1 puntos de cierre de presión oculto.

Cerradero estandar



Configuración perimetral seguridad

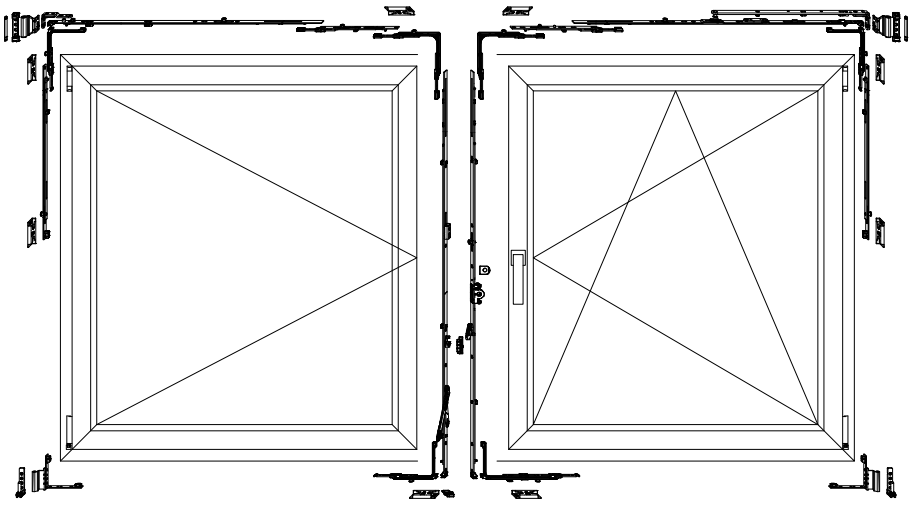

- Cerradero de seguridad
- Tipo de ventana: 1200 x 1500.
- 9 Cerraderos de seguridad.
- Placa antitaladro reforzada en manilla.

Cerradero de seguridad



Altura de manillas

Altura de ventana	360 430	431 660	661 840	841 1090	1091 1340	1341 1590	1591 1700	1701 2450
Altura manillas	125	190	300	400	500	600	700	1050

La medidas son del canal de herraje, están expresadas en mm.

Configuración perimetral seguridad herraje oculto

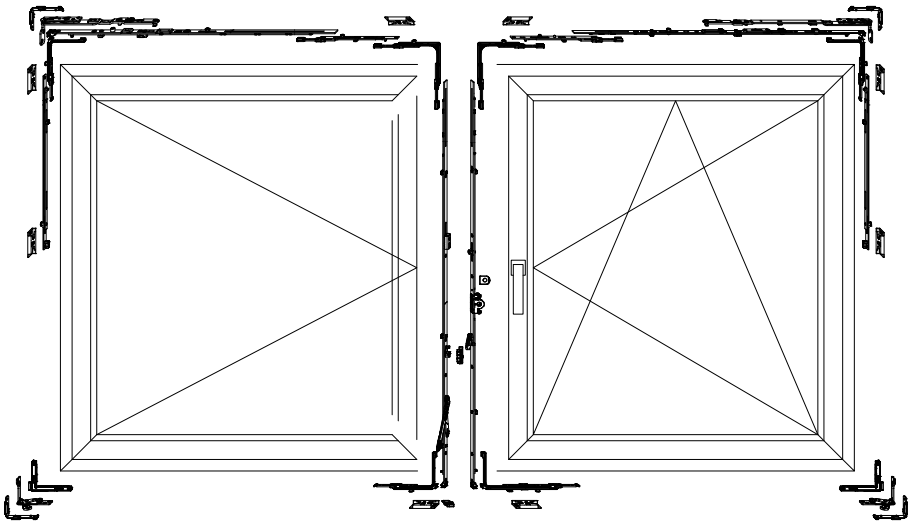

- Cerradero de seguridad
- Tipo de ventana: 1200 x 1500.
- 9 Cerraderos de seguridad.
- Placa antitaladro reforzada en manilla.

Cerradero de seguridad



Altura de manillas

Altura de ventana	360 430	431 660	661 840	841 1090	1091 1340	1341 1590	1591 1700	1701 2450
Altura manillas	125	190	300	400	500	600	700	1050

La medidas son del canal de herraje, están expresadas en mm.

Herrajes

Medidas máximas, mínimas y pesos

Ancho mínimo 260 mm (medida de canal de herraje).
Alto mínimo 270 mm (medida de canal de herraje).

Ancho máximo 1650 mm (medida de canal de herraje).
Alto máximo 2450 mm (medida de canal de herraje).

Con marco de ventana se debe sumar 94 mm al ancho y alto para la medida mínima y máxima de ventana.
Con marco de puerta se debe sumar 139,6 al ancho y alto para la medida mínima y máxima de ventana.

Peso máximo por hoja 100 kg.

Bulones de seguridad

Compensación automática de las tolerancias. Aporta máxima seguridad manteniendo el confort de uso con un sistema de cierre que permanece siempre ajustado.

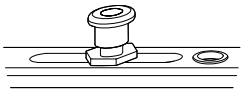

Retenedor para ventana

El elevador de hoja amortigua el cierre de la hoja y la eleva ligeramente al cerrarla. Así se consigue que las hojas anchas, que con el paso del tiempo sufren un ligero descenso, se deslicen por el marco de forma todavía suave y segura después de muchos años, para de este modo poder disfrutar de un elevado y duradero confort de uso, con una seguridad funcional máxima.

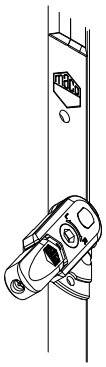

Placa antitaladro

Aumenta la seguridad de la ventana, se coloca por defecto en las ventanas con herraje perimetral de seguridad.

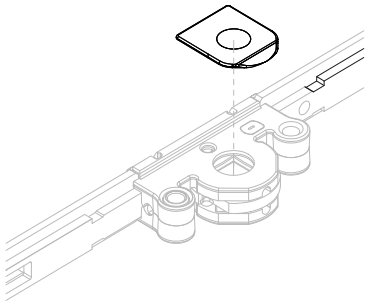

Manilla ventana

Manillas Toulón



Acabados
- Negro mate
- Blanca
- Plata
- Titanio
- Marrón

Manillas KARINA



Acabados
- Negro mate
- Blanca
- 7016 tex
- 9016 tex
- 9005 tex

Herrajes

Regulación lateral compás

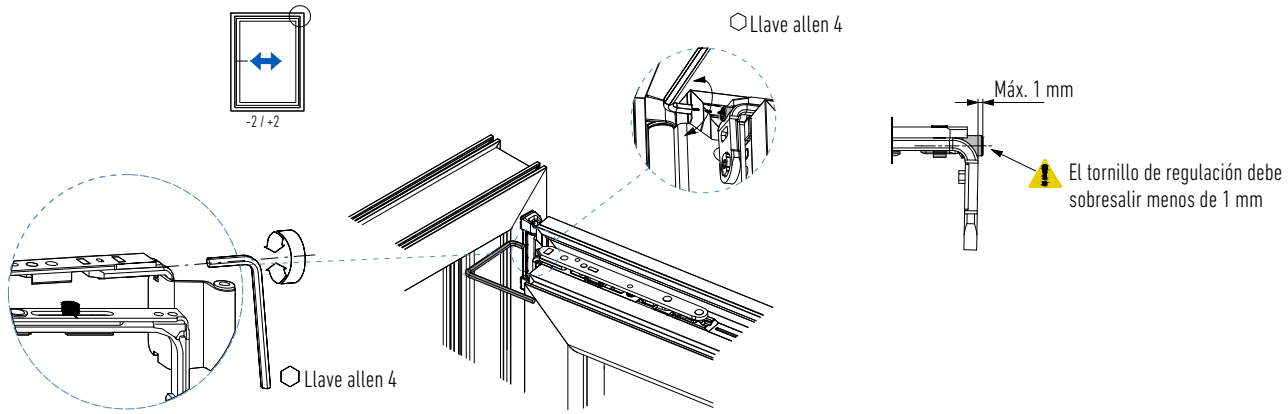

Regulación de presión compás

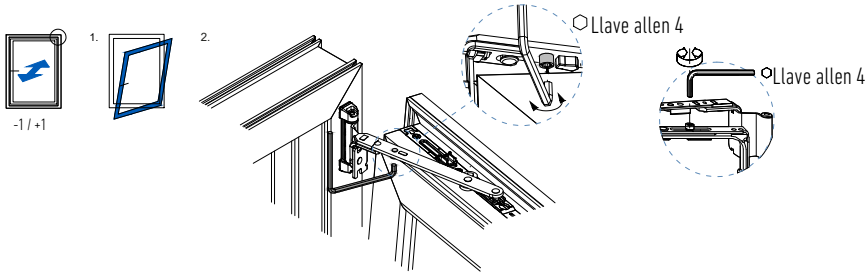

Regulación de presión falso compás

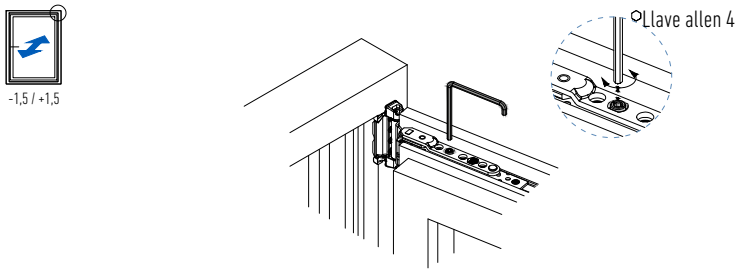

Regulación bisagra

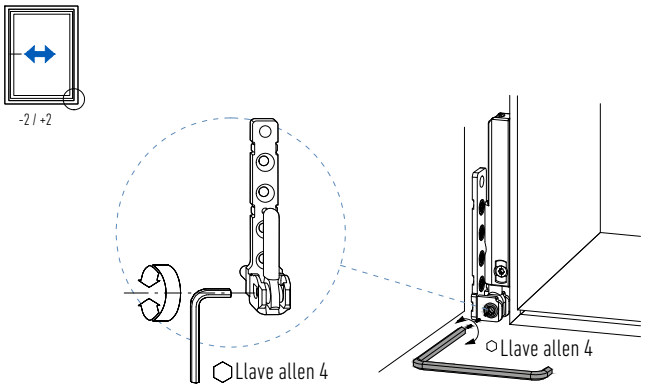

Regulación bisagra

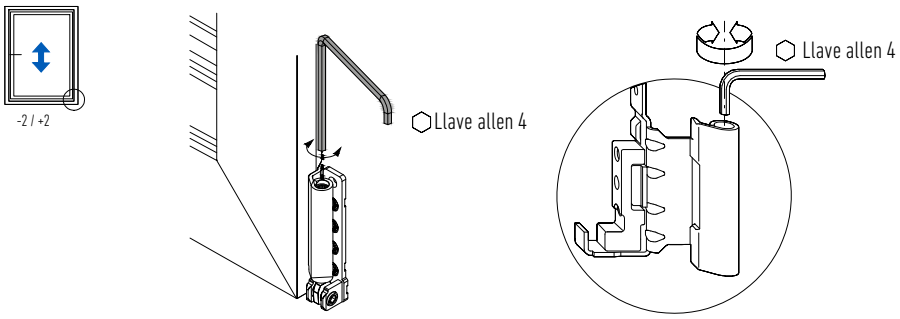

Regulación bisagra

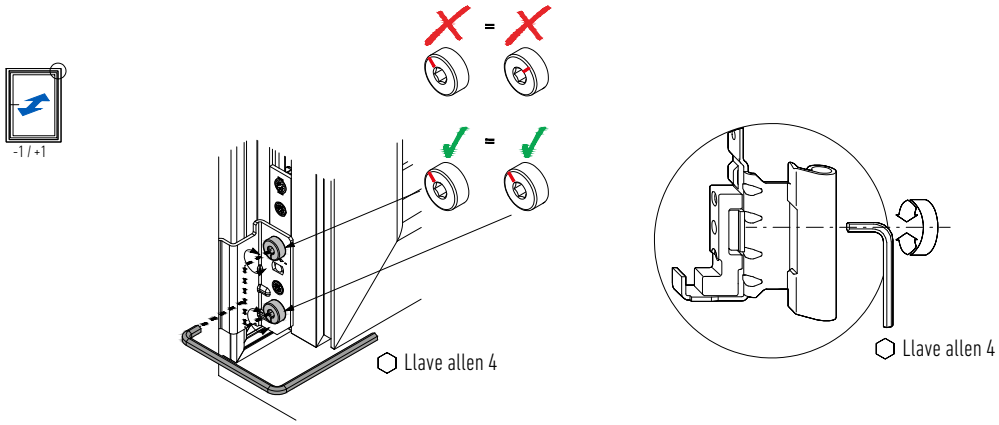

Herrajes

Regulación lateral compás oculto

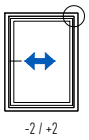

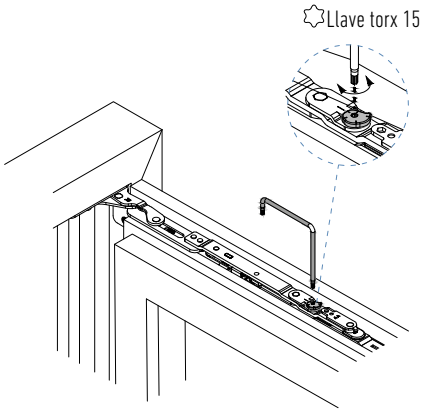

Regulación de presión compás oculto

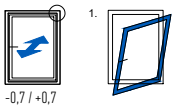

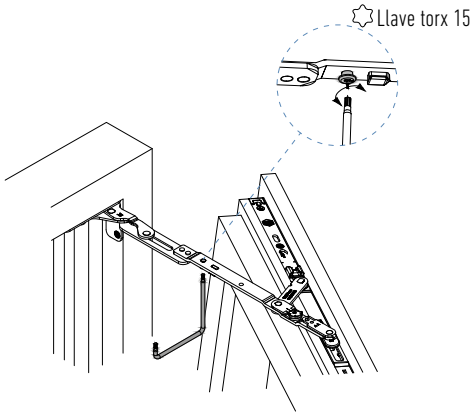

Regulación de presión falso compás oculto



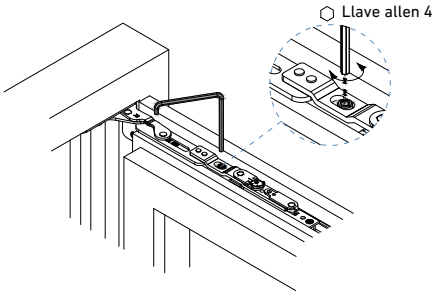

Regulación bisagra oculta

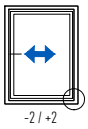

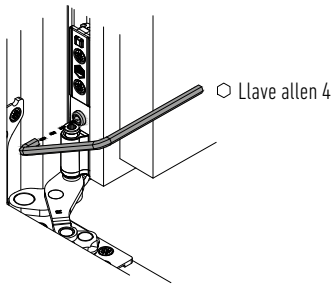

Regulación bisagra oculta

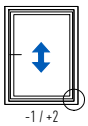

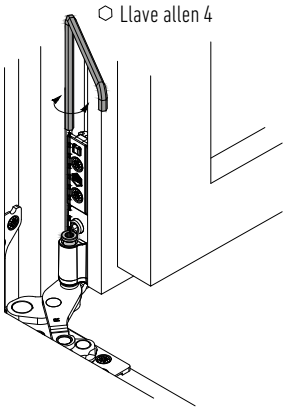

Regulación bisagra oculta

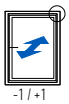

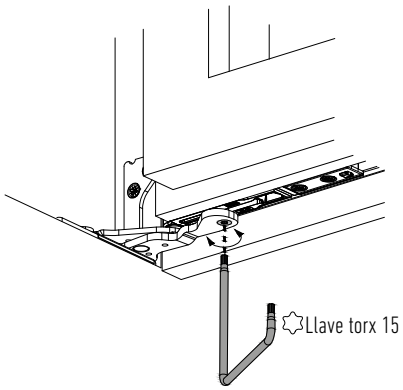

Regulación de presión en los bulones

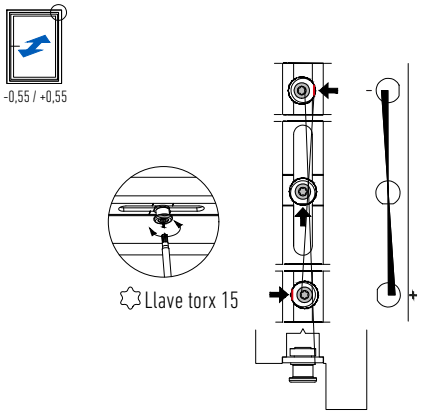

Regulación del elevador

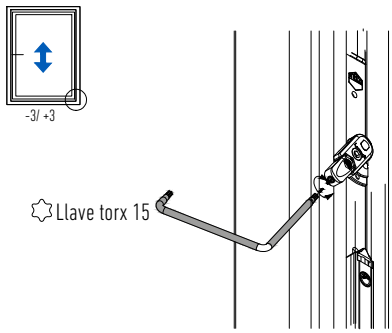

Enganche y desenganche de hoja

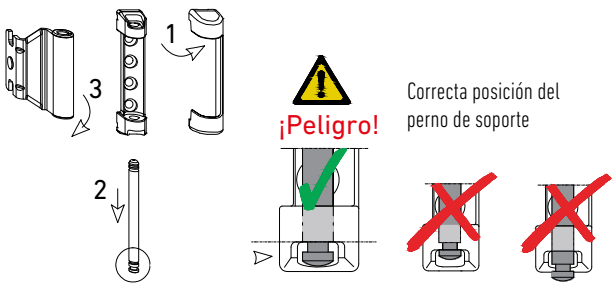

1. Quitar el embellecedor si lo hubiera.

2. Quitar el perno soporte compás hacia abajo con la herramienta adecuada. El perno sólo puede sacarse con la ventana cerrada.

3. Abrir la hoja 90° (la ventana intentará cabecear y caerse). Sacar el compás angular del soporte compás y levantar la hoja del lado inferior para sacarla del soporte bisagra. El enganche se logra realizando estos mismos pasos en orden inverso.

Lauda R75HS

La ventana de gama premium con vista reducida de aluminio desde el exterior que combina perfectamente una estetica muy cuidada y la hermeticidad y aislamiento de las mejores ventanas.

Secciones 2D

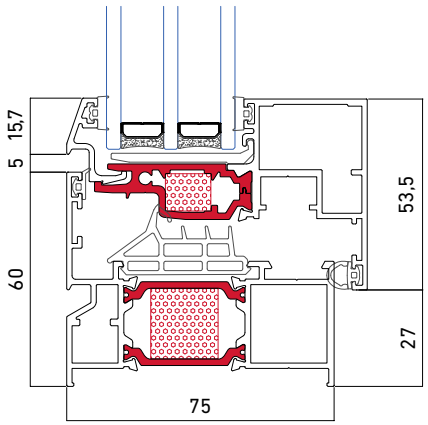

Secciones 3D



ENSAYOS

Permeabilidad al aire (UNE EN 12207)	Clase 4
Resistencia al viento (UNE EN 12210)	C5
Resistencia al agua (UNE EN 12208)	E750
Prestaciones térmicas (EN ISO 10077-2)	Uw ≥ 1,0 W/m2K
Atenuación acústica (UNE EN ISO 10140-2:2010)	R w ≤ 44 dB

** Consultar las dimensiones y configuración de las ventanas ensayadas

CARACTERÍSTICAS TÉCNICAS

Sección de marco / hoja	75 / 76,5 mm
Sección vista nudo lateral	82 mm (solo 60 mm de aluminio en vista exterior)
Acristalamiento máximo	28 - 38 mm
Sistema de aislamiento	Espuma en los perfiles
Estanqueidad	Triple junta EPDM, con junta central EPDM Expanso y poliamida de nariz en hoja. Junquillo aluminio
Opciones de seguridad	RC1 en ventana
Dimensiones máximas hoja	1.690 x 2.640 mm (Consultar peso y dimensiones según tipología)
Tipos de apertura	Practicable Oscilobatiente Osciloparalela Abatible
Acabados	Anodizados Lacados Imitación madera Bicolores

CONFIGURACIÓN RECOMENDADA

Vidrio	Triple vidrio
Herraje	Herraje perimetral de seguridad
Manilla	Toulón
Cajón de persiana	EUROSTAND PVC 185 Grafipol

SANALUZ

Polígono Industrial El Castillo
Avda. Unión Europea, 16
03630 - Sax (Alicante) - España

sanaluz.com


SANALUZ