SANALUZ



CATÁLOGO TÉCNICO

Elegant

Thermofibra
Infinity
Abstract

Sistemas
de Carpintería

ES


SANALUZ

Elegant

Thermofibra
Infinity
Abstract

La serie Deceuninck Elegant reúne diseño, innovación y altas prestaciones en una nueva generación de ventanas pensadas para la arquitectura actual. Su avanzada tecnología ThermoFibra incorpora refuerzos de fibra que sustituyen el acero tradicional en marco y hoja, aportando máxima rigidez, mayor ligereza y un excelente aislamiento térmico, logrando ventanas más eficientes, duraderas y preparadas para el futuro.

Sobre esta base tecnológica, la versión Infinity destaca por su estética minimalista y la sutil transición entre marco y hoja, ofreciendo una imagen ligera y elegante, con perfiles estilizados que permiten una mayor superficie acristalada y una mayor entrada de luz natural. Por su parte, Abstract representa la expresión más pura del diseño contemporáneo, gracias a la perfecta alineación entre hoja y marco enrasados al exterior, creando líneas rectas y una apariencia limpia y sofisticada.

Una serie versátil que combina tecnología, confort y estilo para adaptarse a todo tipo de proyectos, desde espacios luminosos y atemporales hasta propuestas arquitectónicas de marcada personalidad.

Índice

Aperturas	6
Acristalamiento	7
Colocación de calzos	11
Perfiles principales	12
Perfiles unión y distanciadores	15
Perfiles remate puerta	16
Perfiles esquineros	17
Perfiles guías	20
Perfiles solapes	21
Secciones	22
Cajones	61
Medición ventanas	67
Herrajes	68
Fichas ténicas	79

Aperturas

Modulaciones

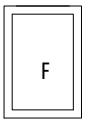

Fijo

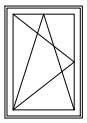
Oscilo batiente

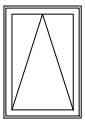
Abatible superior

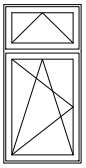
Oscilo batiente
con abatible superior

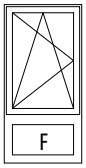

Oscilo batiente
con fijo inferior

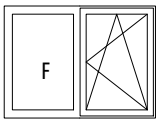

Ventana fijo
oscilo batiente

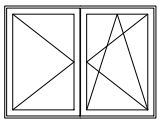
Ventana 2 hojas
practicable-oscilo batiente

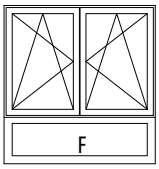

Ventana 2 hojas
con fijo inferior

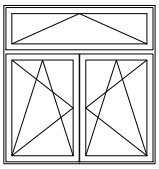
Ventana 2 hojas
con abatible superior

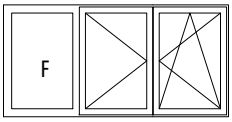

2 hojas practicable-oscilo
batiente con fijo lateral

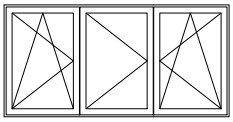
3 hojas oscilo batiente-
practicable-oscilo batiente

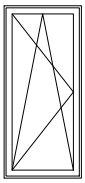
Puerta 1 hoja
Oscilo batiente

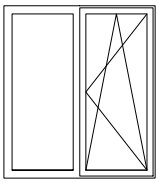
Puerta 1 hoja
con fijo lateral

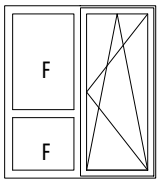

Puerta oscilo batiente 1 hoja
con fijos laterales

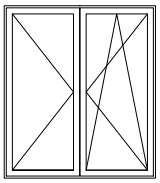
Puerta 2 hojas
practicable-oscilo batiente

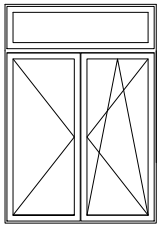
Puerta 2 hojas
practicable-oscilo batiente con fijo

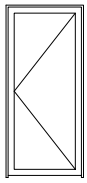
Puerta calle
1 hoja

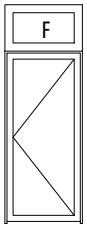

Puerta calle 1 hoja
con fijo superior

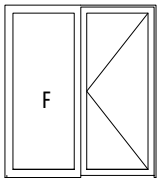

Puerta calle1 hoja
con fijo lateral

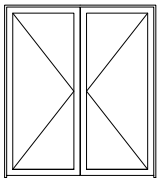
Puerta calle 2 hojas

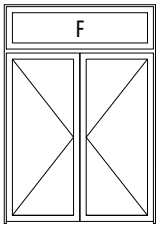

Puerta calle 2 hojas
con fijo superior

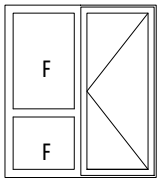

Puerta calle 1 hoja
con fijos laterales

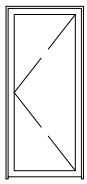
Puerta calle exterior
1 hoja

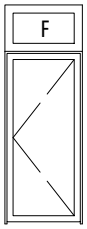

Puerta calle exterior
1 hoja con fijo superior

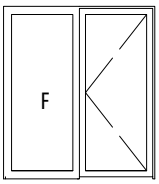

Puerta calle exterior
1 hoja con fijo lateral

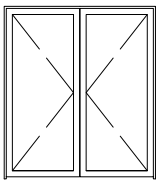
Puerta calle exterior
2 hojas

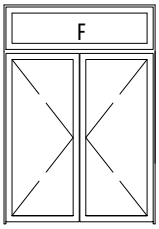

Puerta calle exterior
2 hojas con fijo superior

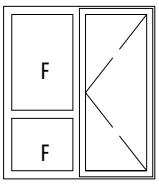

Puerta calle exterior
1 hoja con fijos laterales

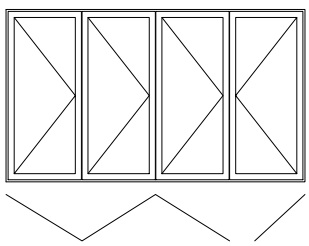
Puerta plegable

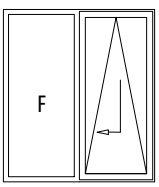

Puerta o ventana
oscilo-paralela

Configuración de vidrios fijos

5309- Junquillo 12,5 mm

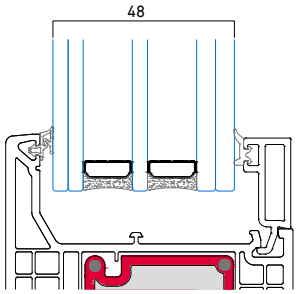

5310 - Junquillo 16,5 mm

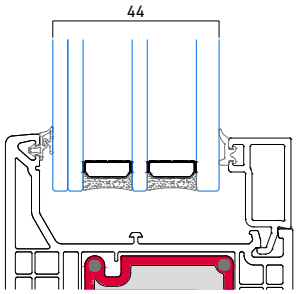

5311 - Junquillo 20,5 mm

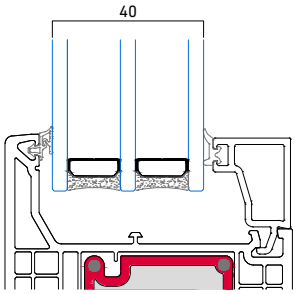

5312 - Junquillo 24,5 mm

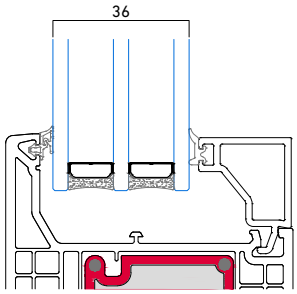

5313 - Junquillo 28,5 mm

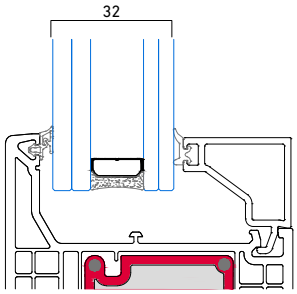

5314 - Junquillo 32,5 mm

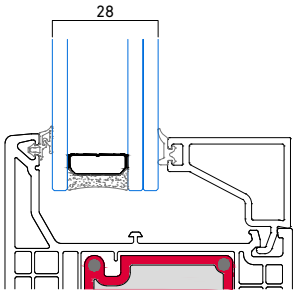

5315 - Junquillo 36,5 mm

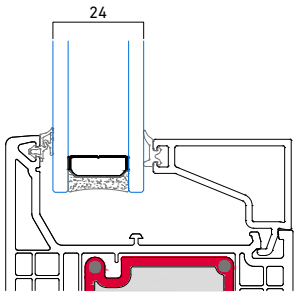

5316 - Junquillo 40,5 mm

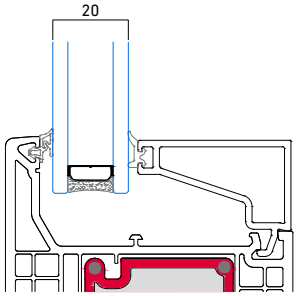

5317 - Junquillo 44,5 mm

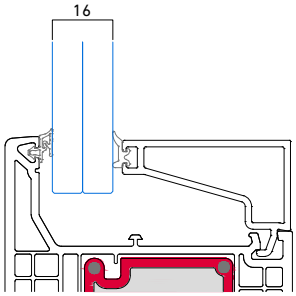

5318 - Junquillo 48,5 mm

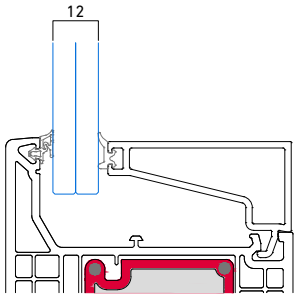

Acristalamientos

Configuración de vidrios Thermofibra

5309 - Junquillo 12,5 mm

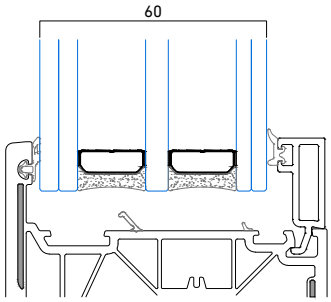

5310 - Junquillo 16,5 mm

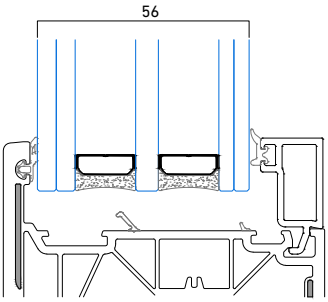

5311 - Junquillo 20,5 mm

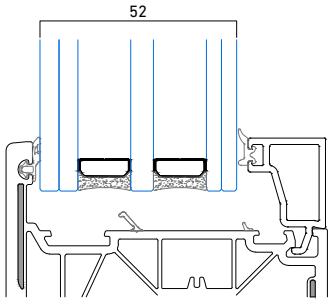

5312 - Junquillo 24,5 mm

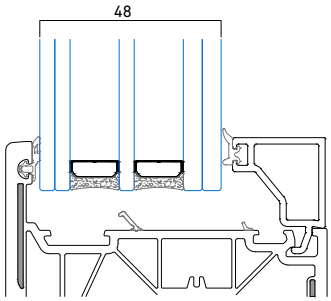

5313 - Junquillo 28,5 mm

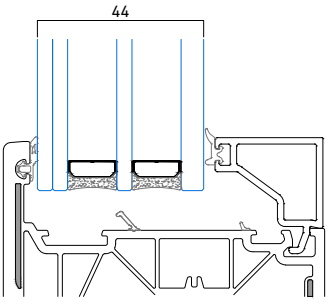

5314 - Junquillo 32,5 mm

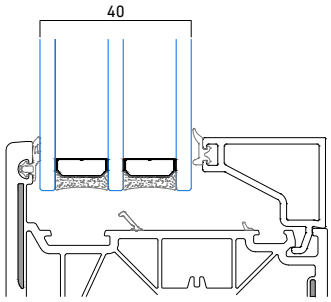

5315 - Junquillo 36,5 mm

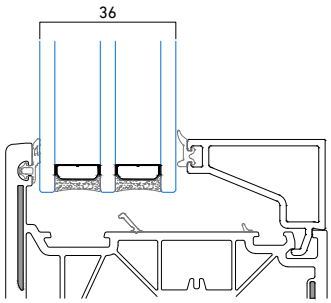

5316 - Junquillo 40,5 mm

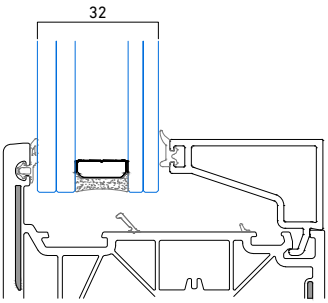

5317 - Junquillo 44,5 mm

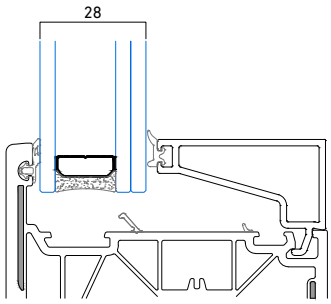

5318 - Junquillo 48,5 mm

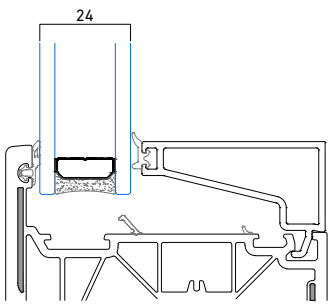

Configuración de vidrios Infinity

5309 - Junquillo 12,5 mm

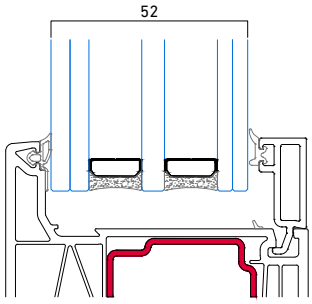

5310 - Junquillo 16,5 mm

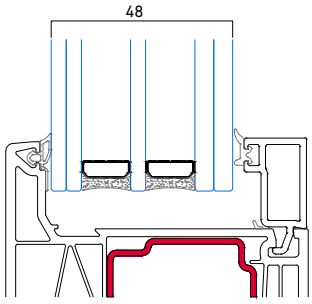

5311 - Junquillo 20,5 mm

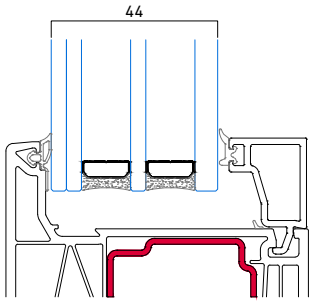

5312 - Junquillo 24,5 mm

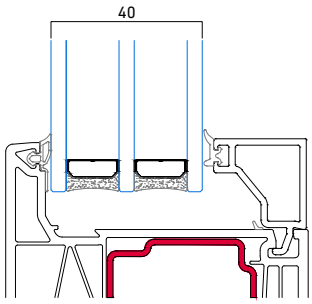

5313 - Junquillo 28,5 mm

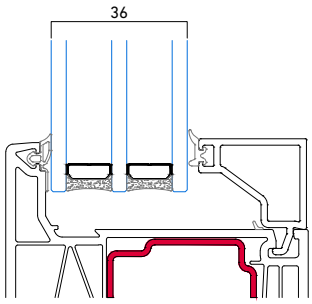

5314 - Junquillo 32,5 mm

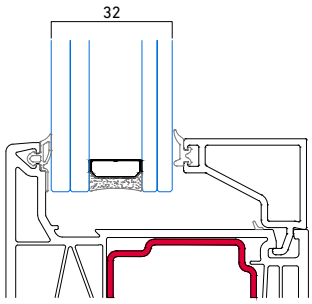

5315 - Junquillo 36,5 mm

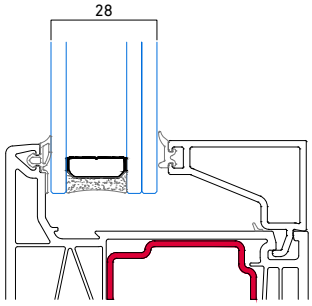

5316 - Junquillo 40,5 mm

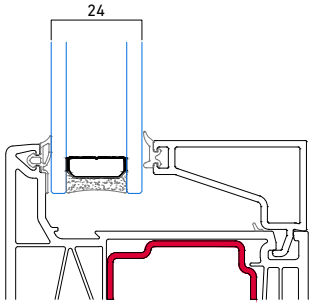

5317 - Junquillo 44,5 mm

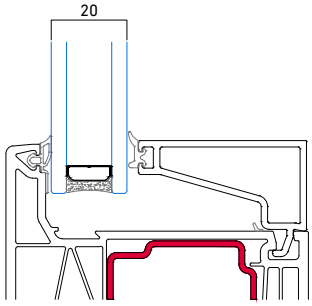

5318 - Junquillo 48,5 mm

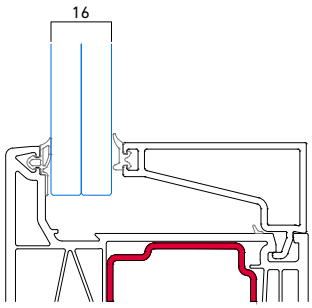

Acristalamientos

Configuración de vidrios Abstract

5309 - Junquillo 12,5 mm

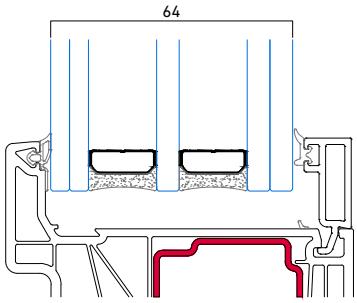

5310 - Junquillo 16,5 mm

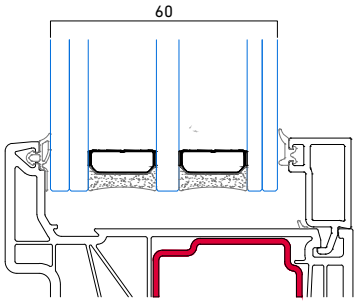

5311 - Junquillo 20,5 mm

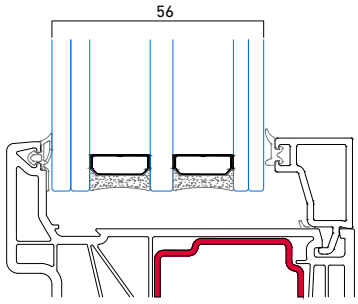

5312 - Junquillo 24,5 mm

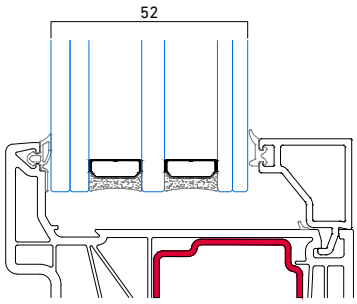

5313 - Junquillo 28,5 mm

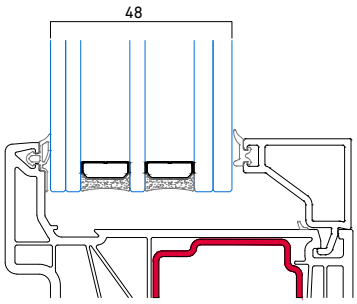

5314 - Junquillo 32,5 mm

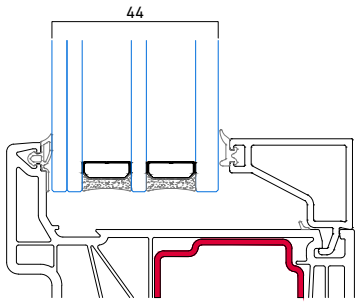

5315 - Junquillo 36,5 mm

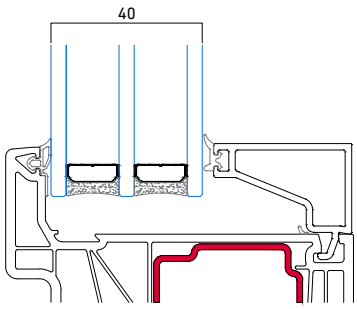

5316 - Junquillo 40,5 mm

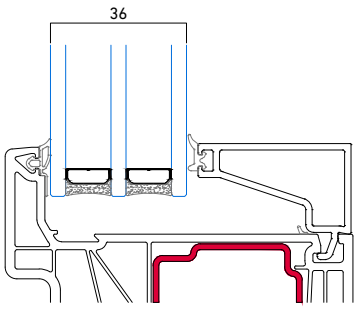

5317 - Junquillo 44,5 mm

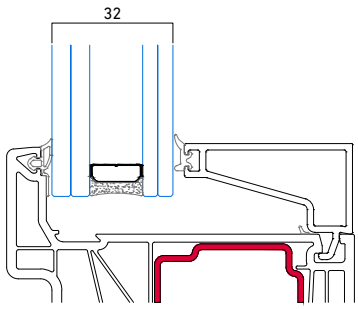

5318 - Junquillo 48,5 mm

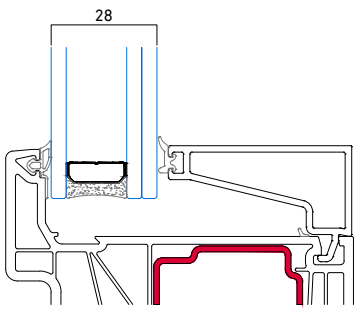

Colocación de calzos

Fijos

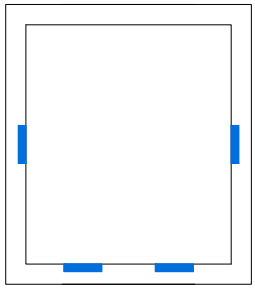

Practicables y oscilo batientes

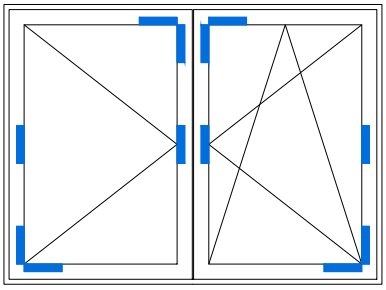

Abatibles

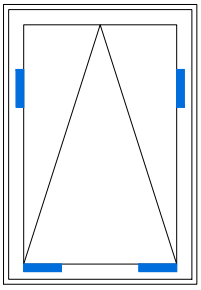

Puertas

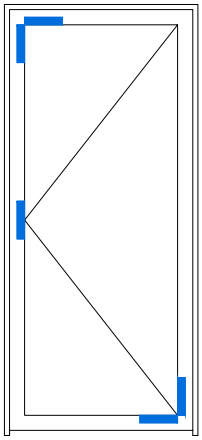

Calzos utilizados

1-Ajuste perfecto y seguro sobre perfil.
2-No se desplaza ni se cae, incluso colocándolo boca abajo.
3-Permite acristalamiento vertical.

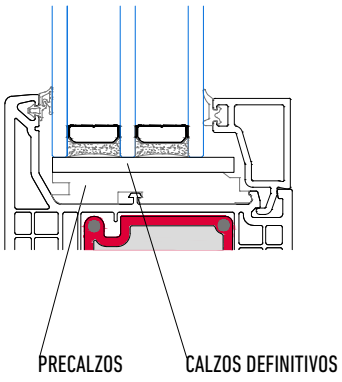

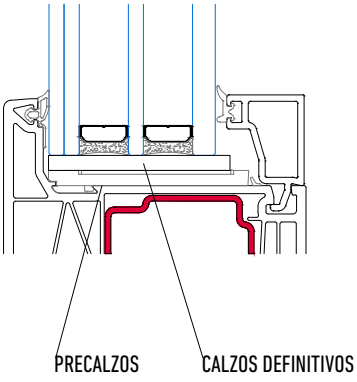

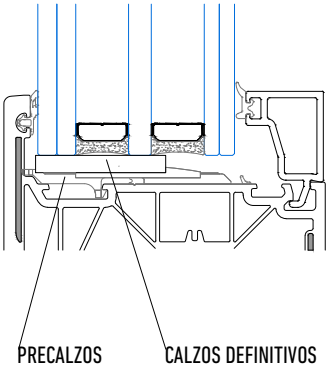

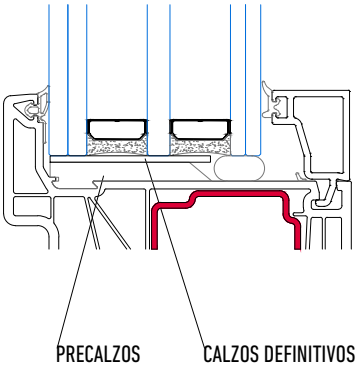

Perfiles principales

Marcos

5103 - Marco ventana.

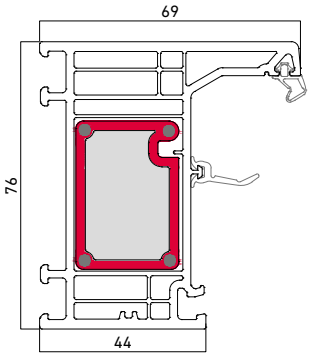

Marcos renovación

5105 - Marco renovación.

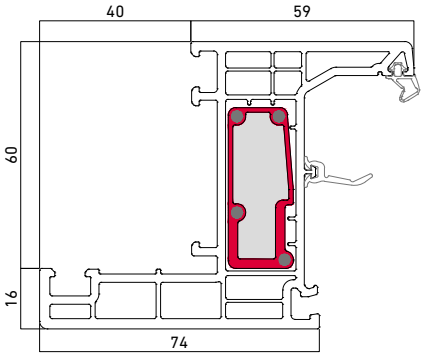

5211 - Marco renovación.

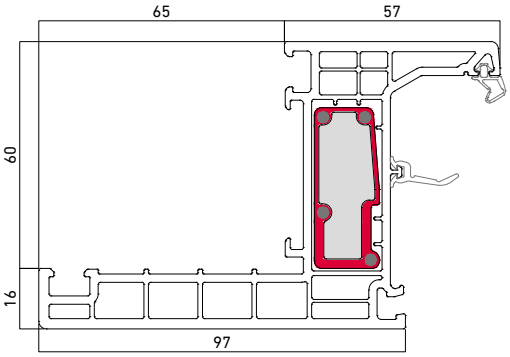

Inversor

7379 - Inversor.

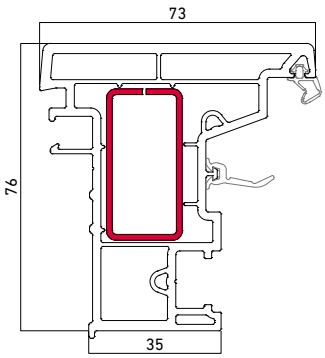

Hojas Thermofibra

5709 - Hoja ventana.

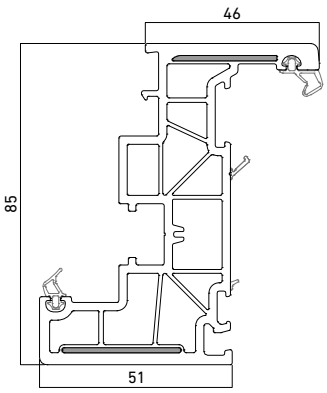

5710 - Hoja balconera.

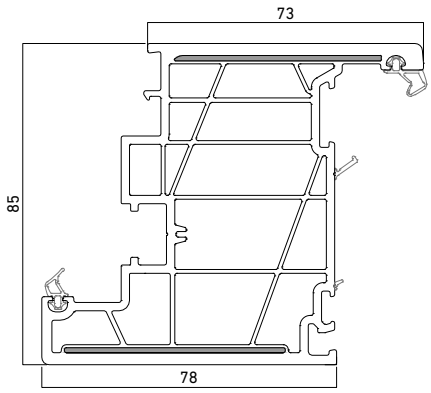

Perfiles principales

Hojas Thermofibra

5712 - Hoja puerta.

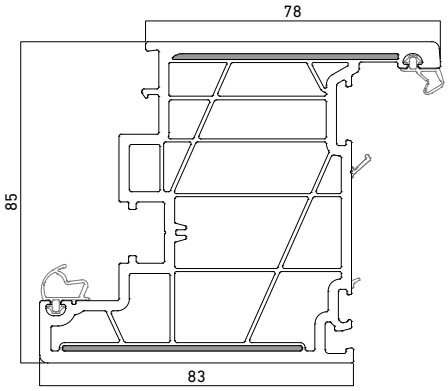

5713 - Hoja apertura exterior.

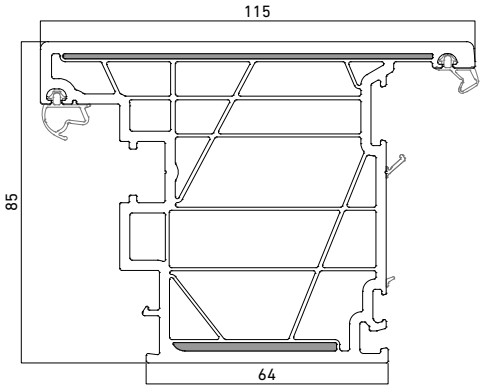

Hojas Infinity

5150 - Hoja ventana.

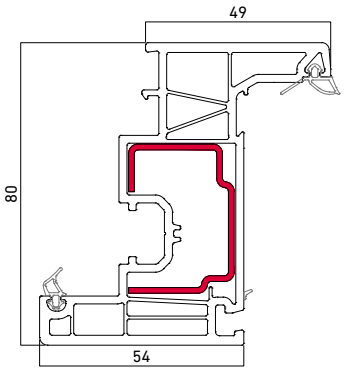

5151 - Hoja balconera.

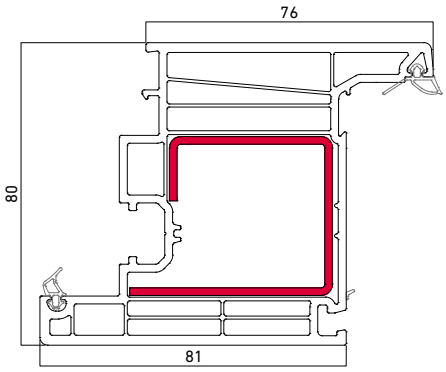

5152 - Hoja balconera apertura exterior.

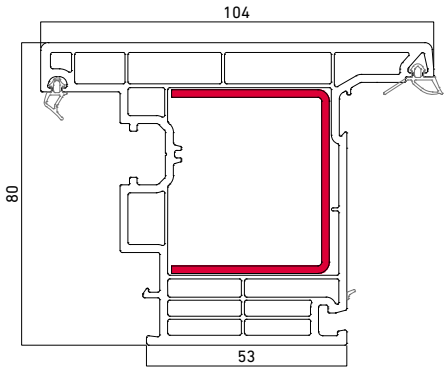

5115 - Hoja puerta.

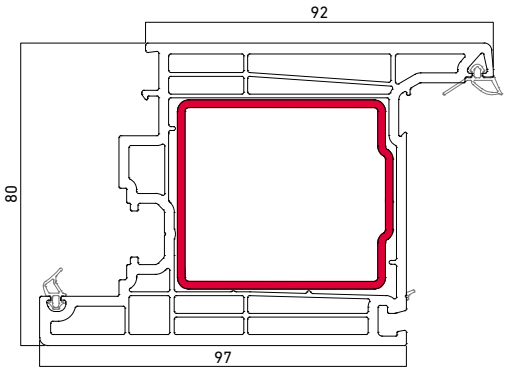

5116 - Hoja puerta apertura exterior.

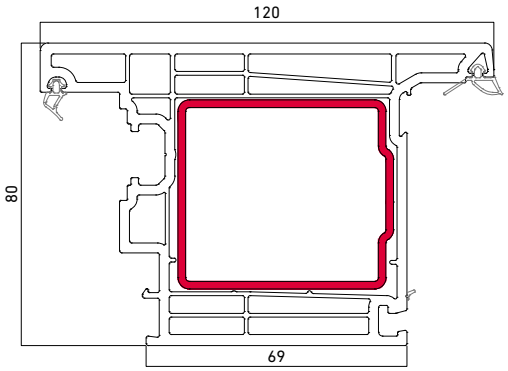

Perfiles principales

Hoja Abstract

5153 - Hoja ventana.

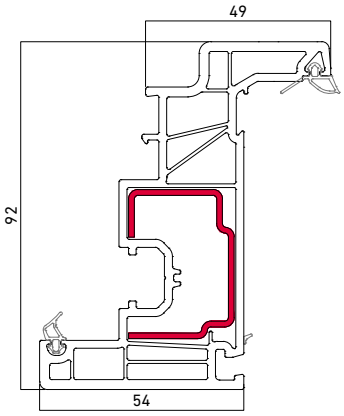

Travesaño Thermofibra

5734 - Travesaño 94 mm.

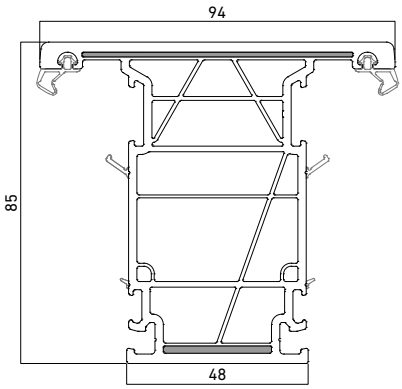

Travesaño Infinity

5125 - Travesaño para marco 94 mm.

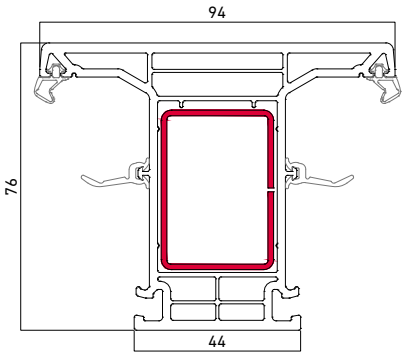

5137 - Travesaño para marco 118 mm.

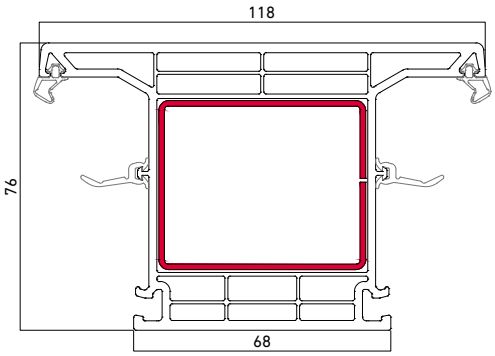

5162 - Travesaño para hoja 72 mm.

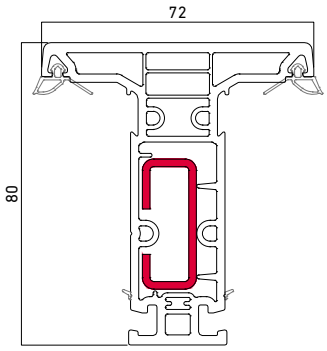

Perfiles de unión y distanciadores

Uniones

1465 - Unión 30 mm.

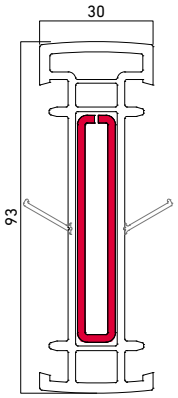

3312 - Unión oculta.



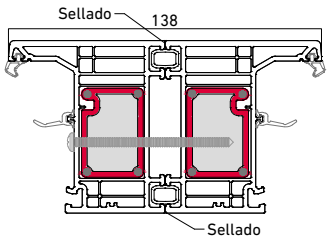

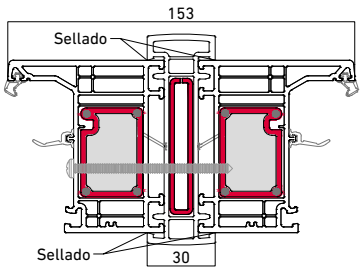

Distanciadores

12157 - Distanciador 25 mm.

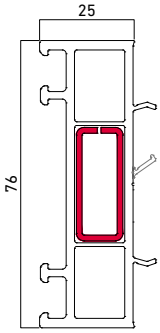

5300 - Distanciador 50 mm.

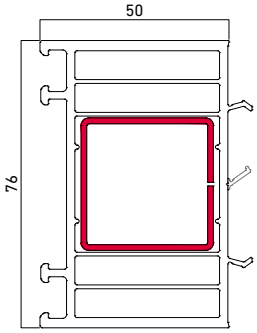

5301 - Distanciador 100 mm.

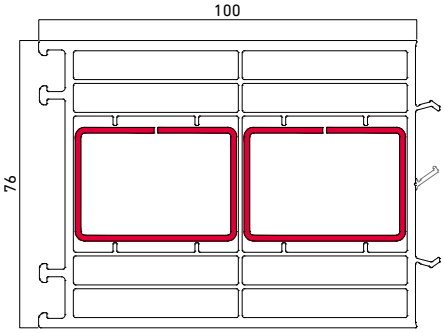

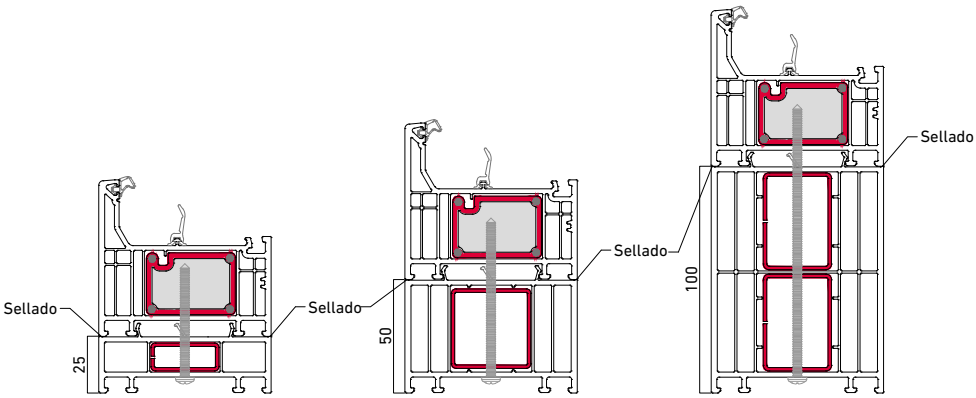

Perfiles remate puerta

Paso inferior con pisadera

17160 - Pisadera.

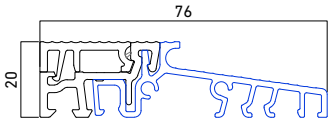

17088 - Vierteaguas pisadera.

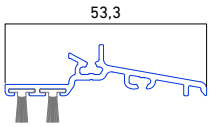

14392 - Remate puerta apertura exterior.

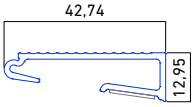

15978 - Porta cepillo puerta apertura exterior.



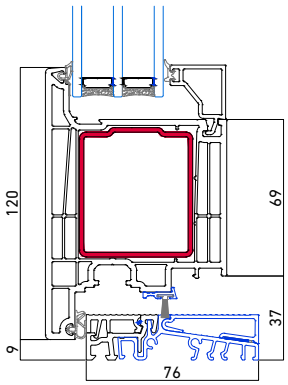

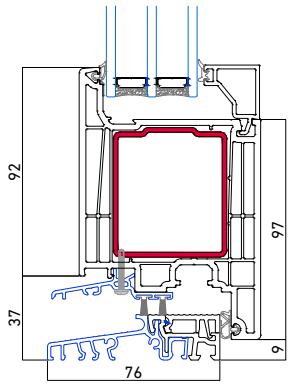

Paso inferior libre

5745 - Remate inferior paso libre.

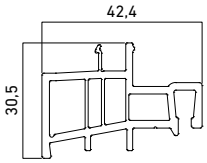

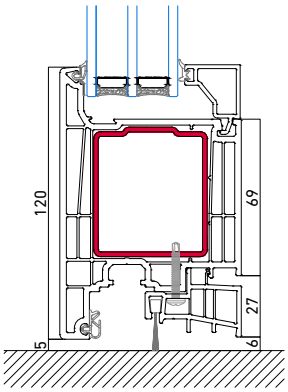

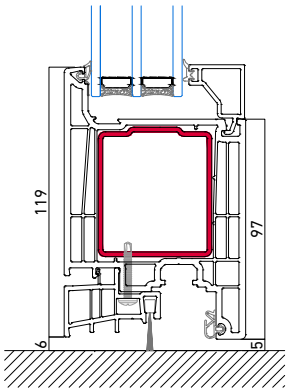

Perfiles esquineros

Esquinero 90°

17081 - Esquinero PVC 90°.

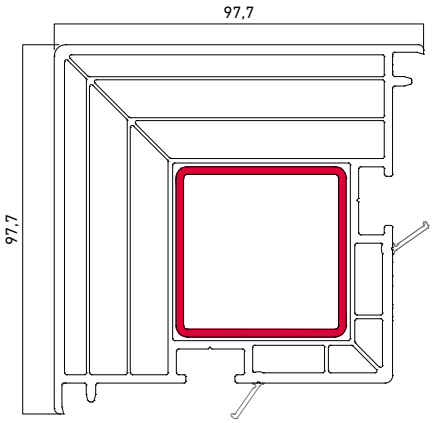

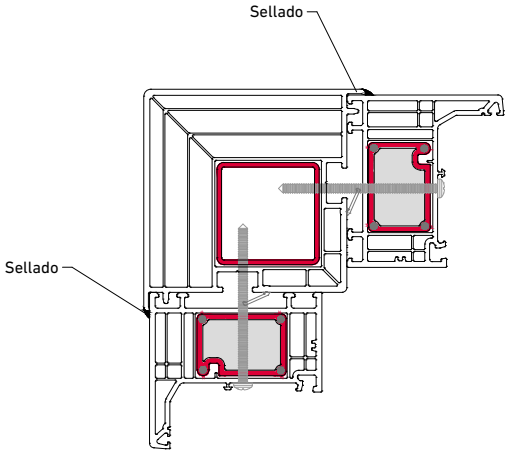

Esquinero regulable

11035 - Rótula esquinero.

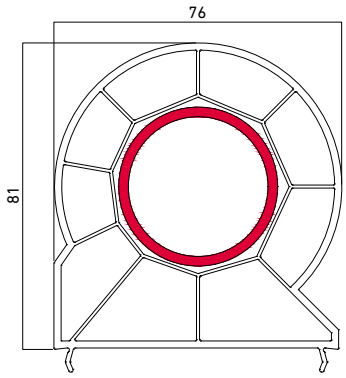

11034 - Acople esquinero.

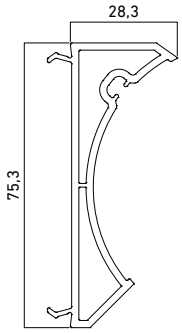

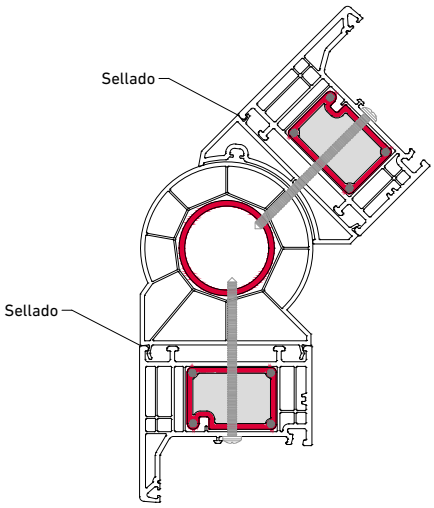

Perfiles esquineros

Esquinero regulable con persiana guía de 45 para EUROSTAND 155 mm (Lacado en blanco)

A1622 - Esquinero macho.

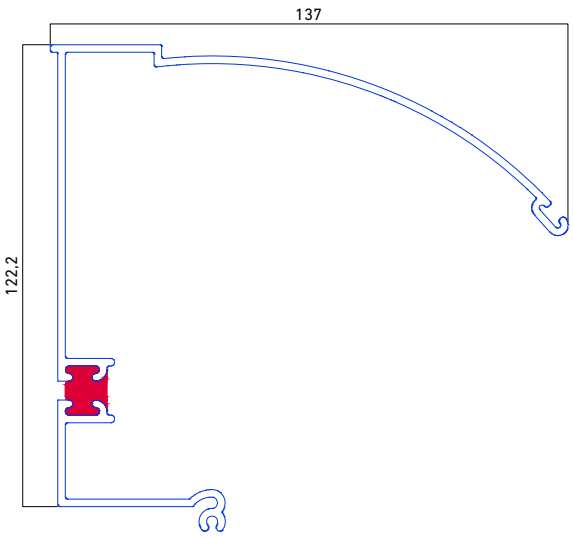

B1622 - Esquinero hembra

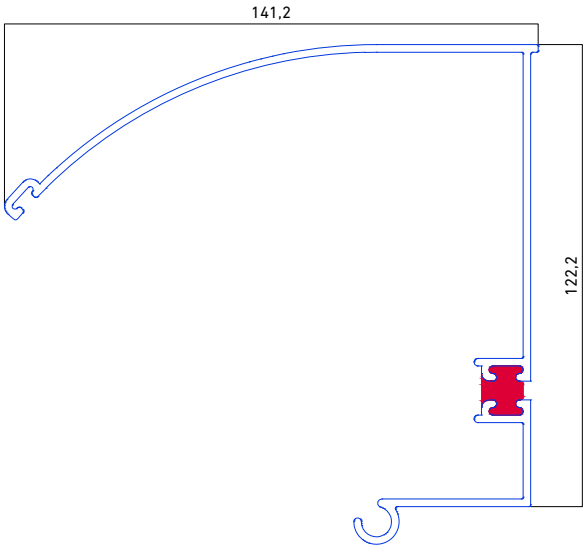

Esquinero regulable con persiana apertura máxima 135º.

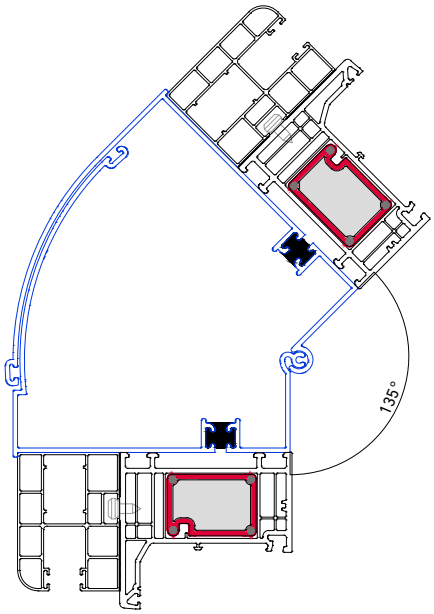

Esquinero regulable con persiana apertura mínima 90º.

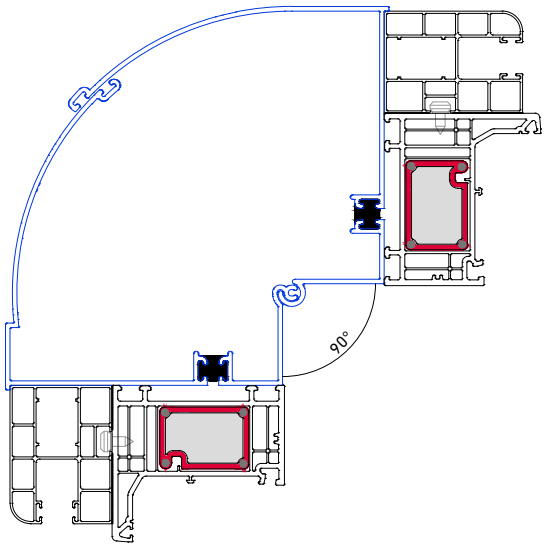

Esquinero regulable con persiana guía de 45 para EUROSTAND 185 (Lacado en blanco)

10003 - Esquinero macho.

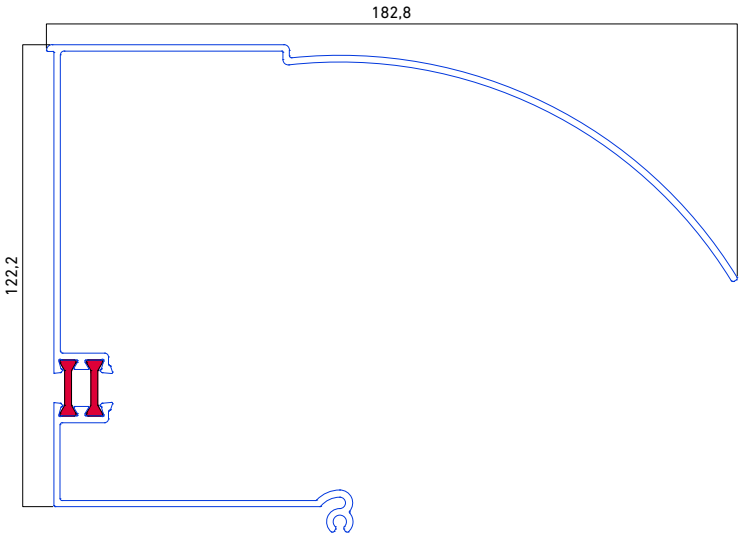

10002 - Esquinero hembra

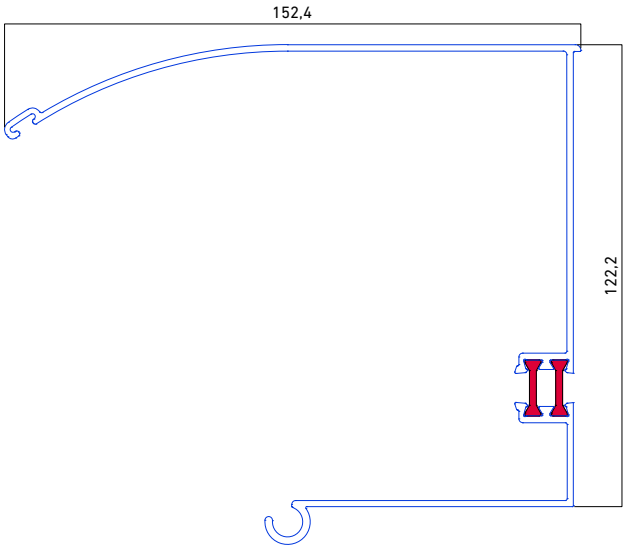

Esquinero regulable con
persiana apertura máxima 150º.

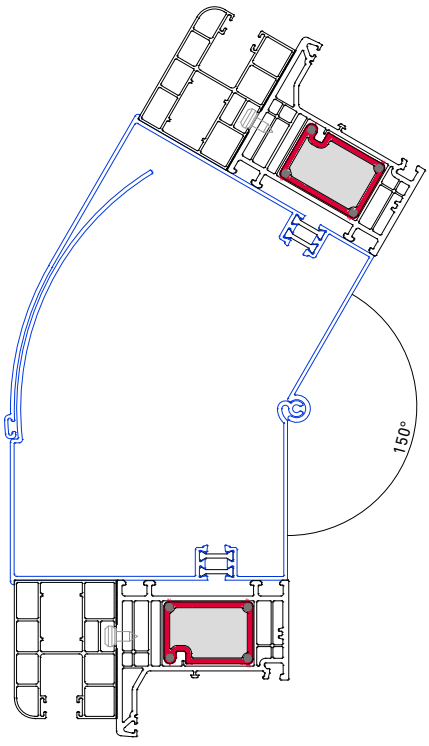

Esquinero regulable con
persiana apertura mínima 90º.

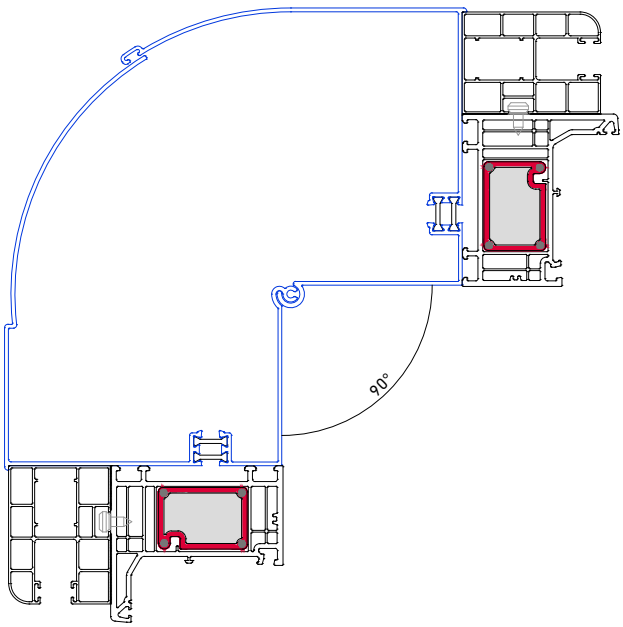

Perfiles guías

Guías monoblock

041011- Guía 60x70 mm PVC.

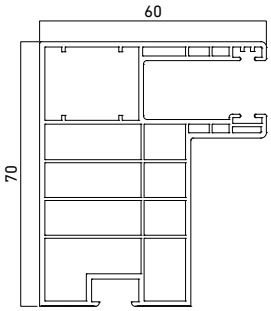

041020 - Guía 60x30 mm PVC.

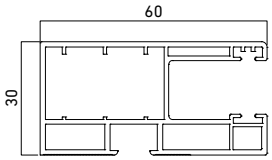

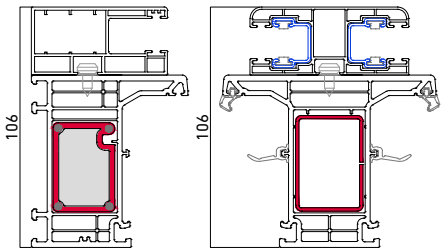

041017 - Guía central 70x30 mm PVC.

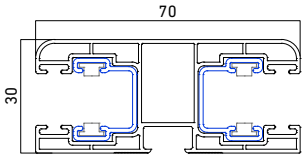

044450 - Guía 60x45 mm PVC.

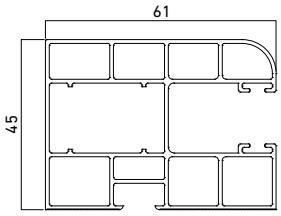

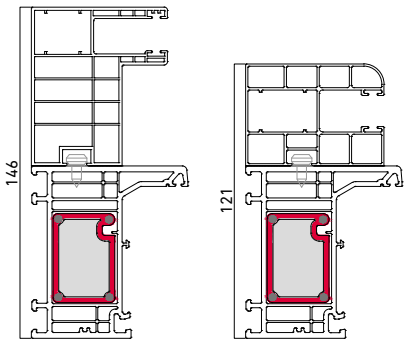

Prolongadores

041111 - Prolongador 30x55 mm.

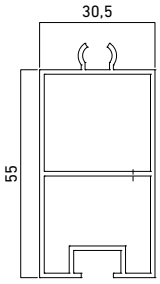

041112 - Prolongador 33,3x22,5 mm.

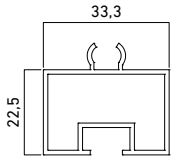

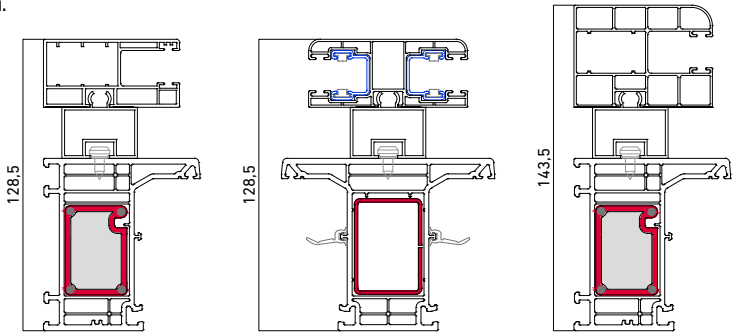

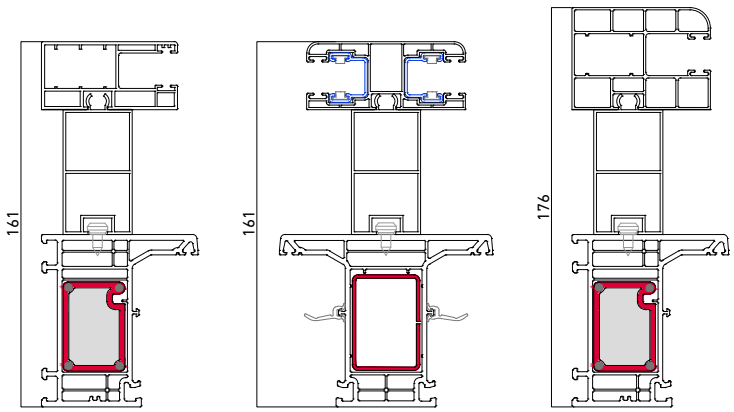

Perfiles solapes

Solapes enrasados

041007 - Pletina PVC 40X3 mm.

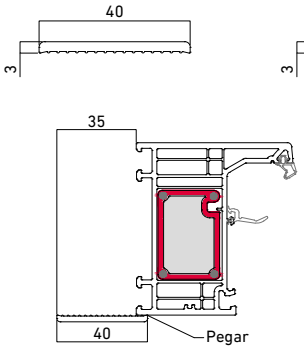

041005 - Pletina PVC 50X3 mm.

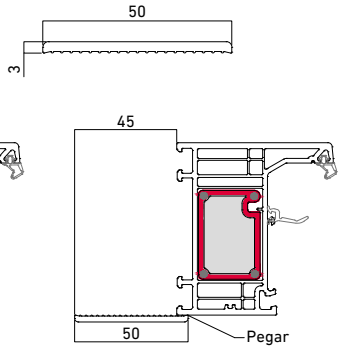

041004 - Pletina PVC 60X3 mm.

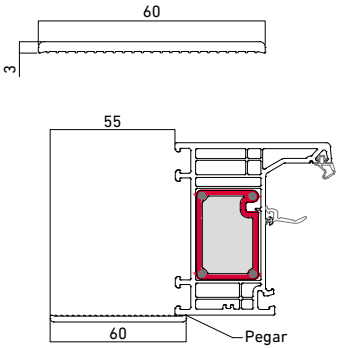

041002 - Pletina PVC 100x3 mm.

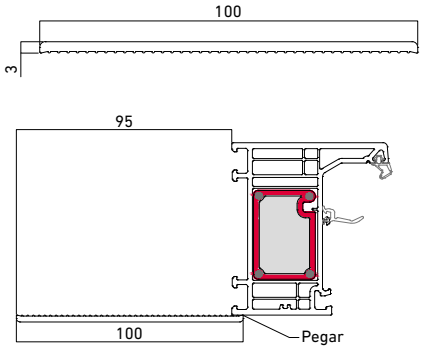

Solapes clipados

12063 - Solape 40 mm.

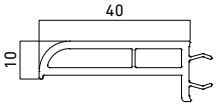

12064 - Solape 75 mm.

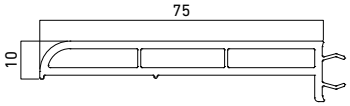

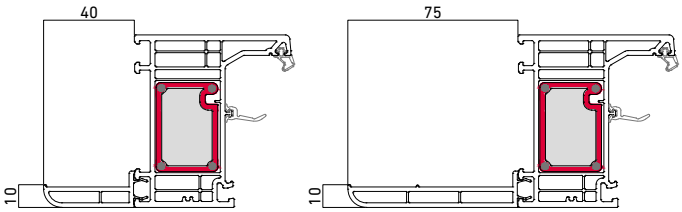

Solapes clipados frontales

41010 - Solape 45 mm.

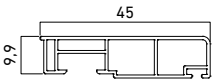

SX0095 - Perfil clipaje solape 45 mm.

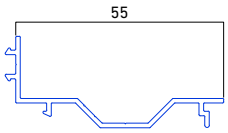

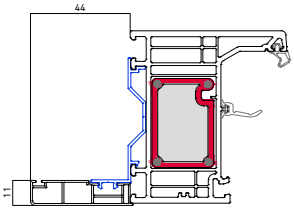

Secciones

Ventana fija

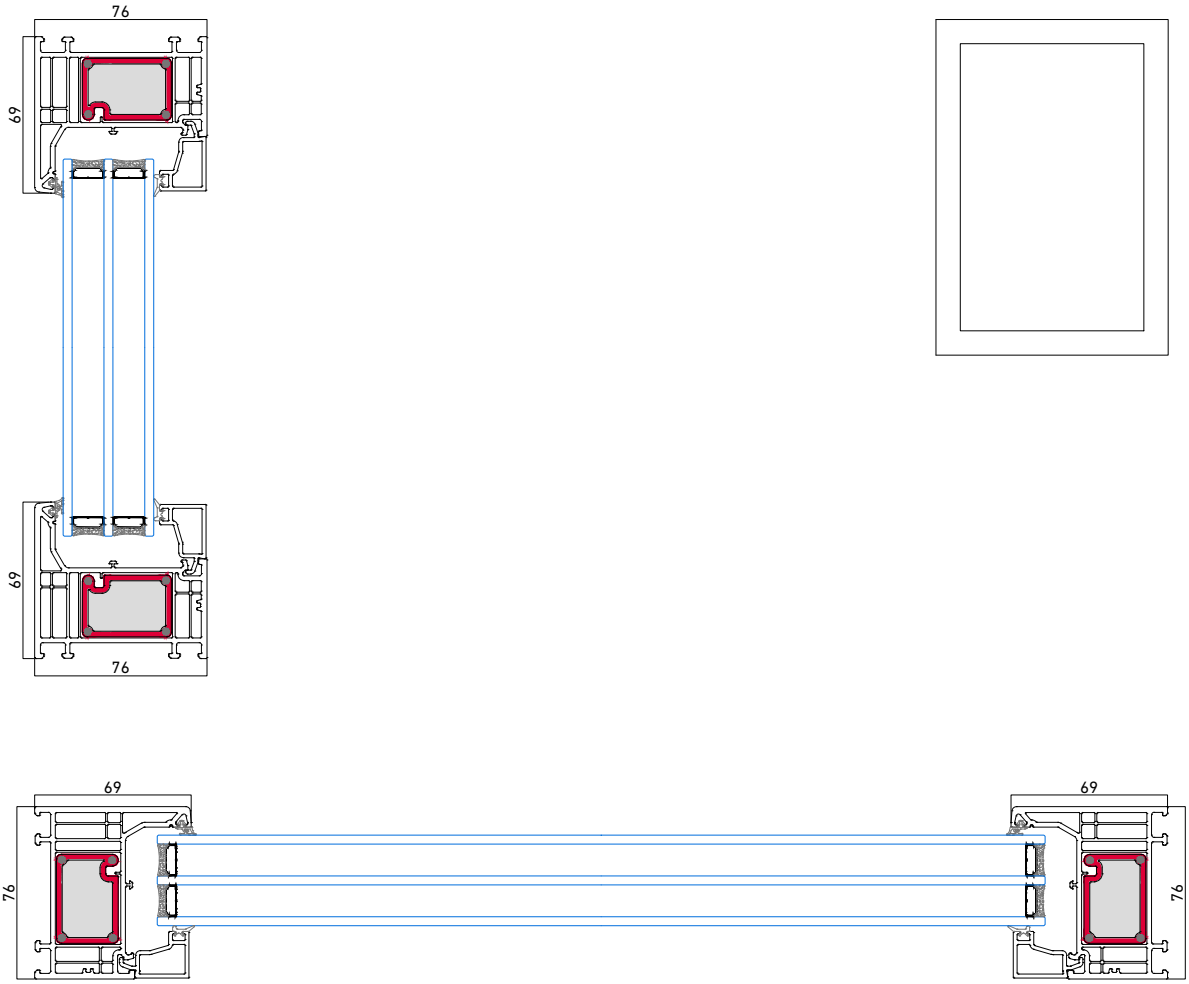

Secciones

Ventana 1 hoja

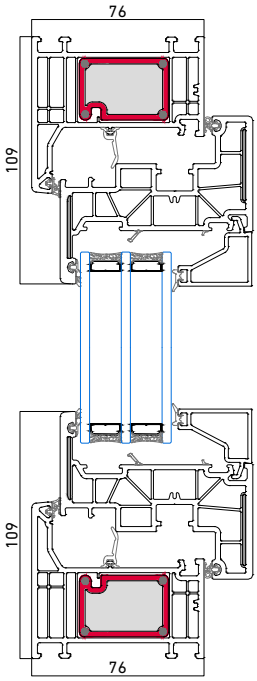

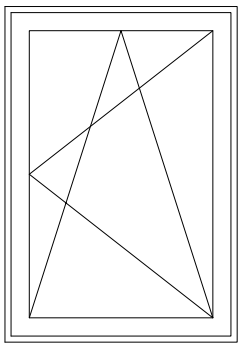

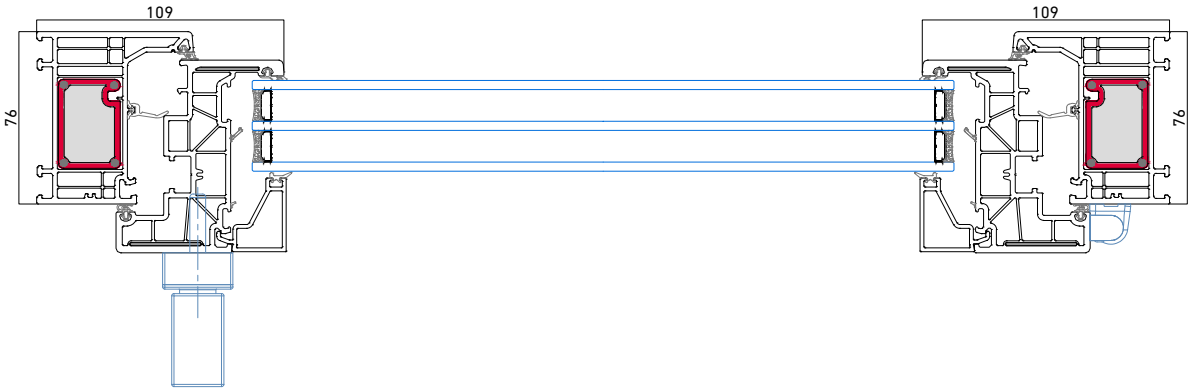

Secciones

Ventana 2 hojas

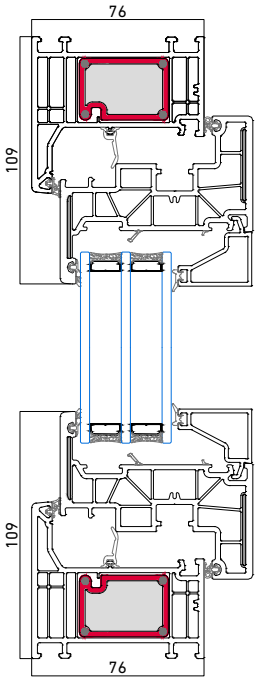

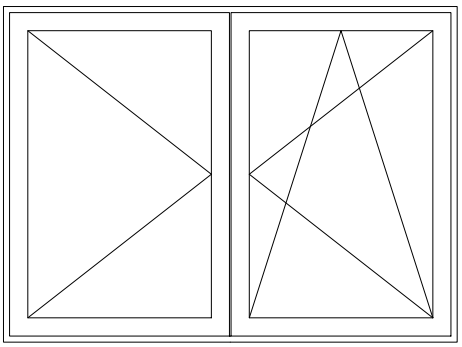

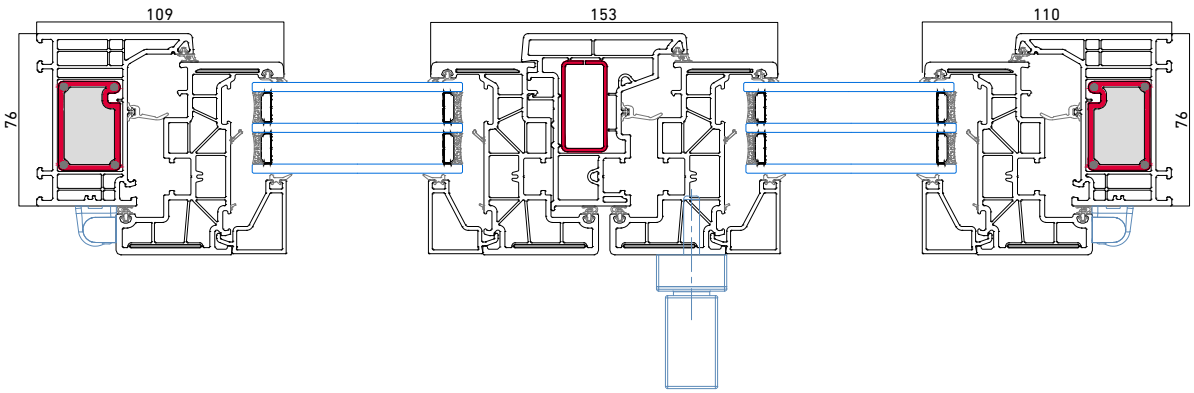

Secciones

Ventana 1 hoja + fijo lateral

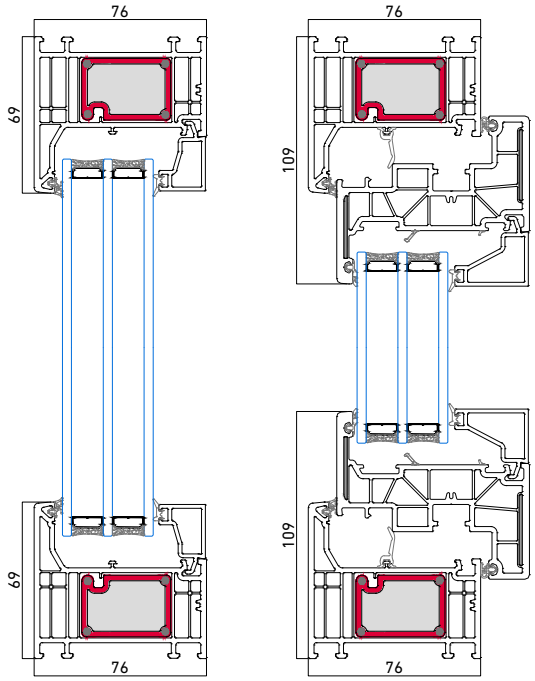

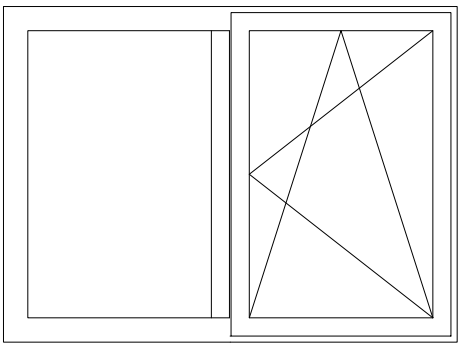

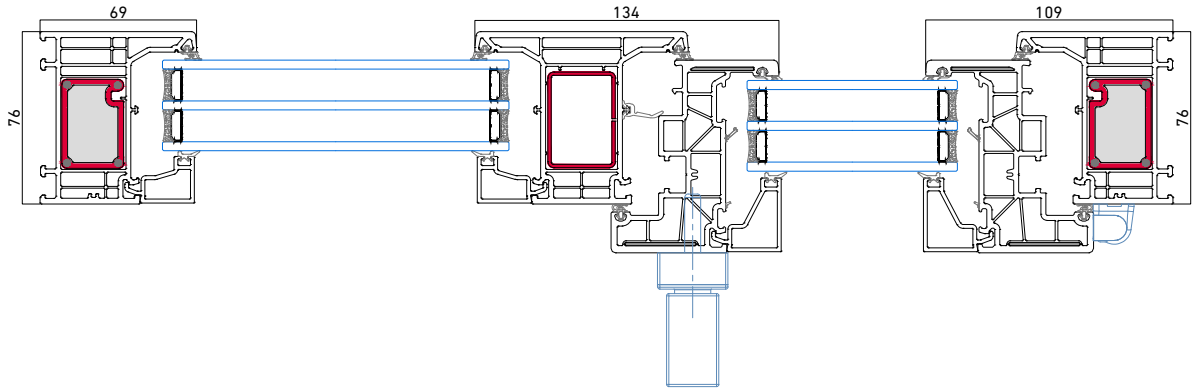

Secciones

Detalle superior ventana Thermofibra

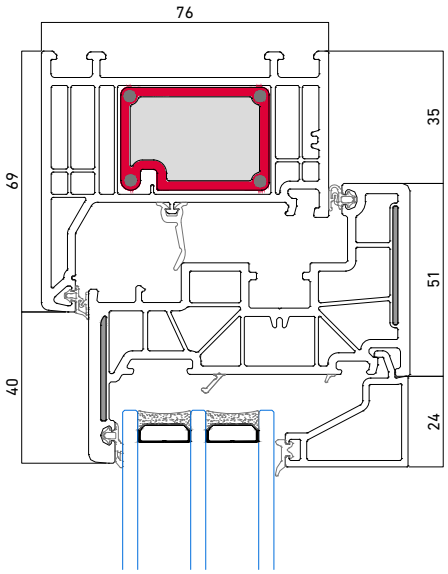

Detalle inferior ventana Thermofibra

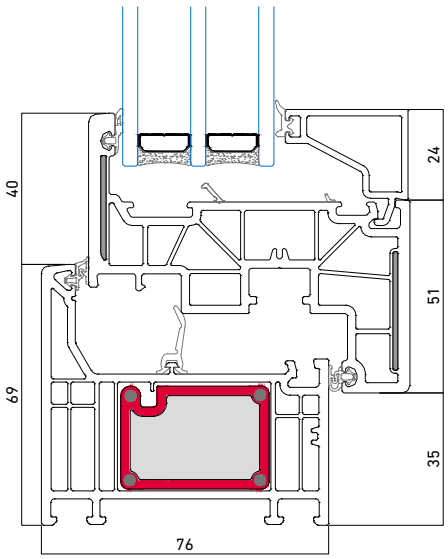

Secciones

Detalle superior ventana Infinity

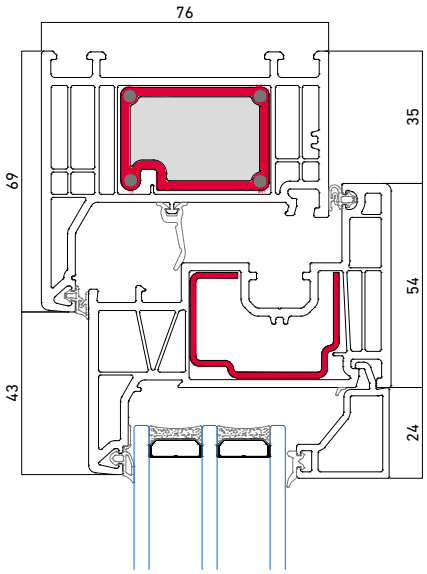

Detalle inferior ventana Infinity

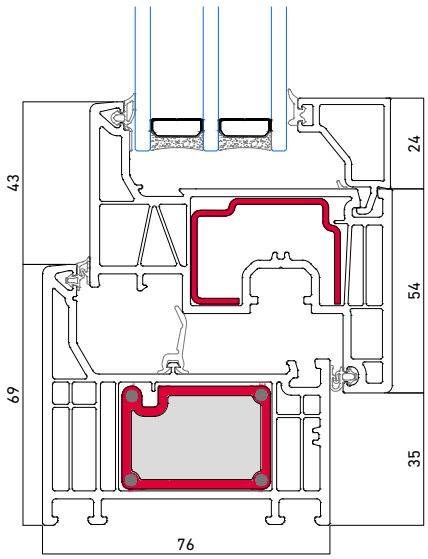

Secciones

Detalle superior ventana Abstract

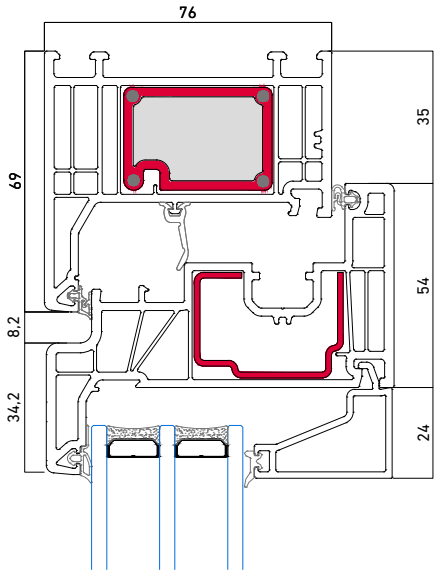

Detalle inferior ventana Abstract

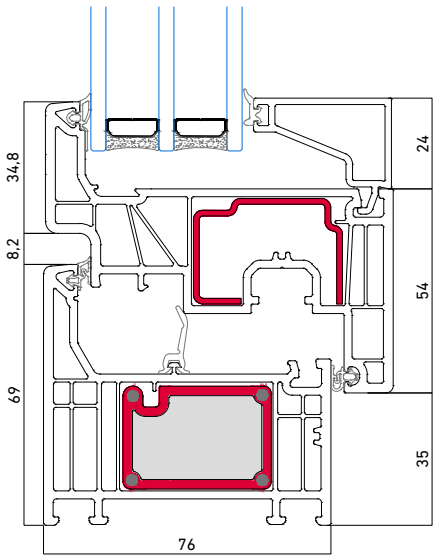

Detalles laterales ventana Thermofibra

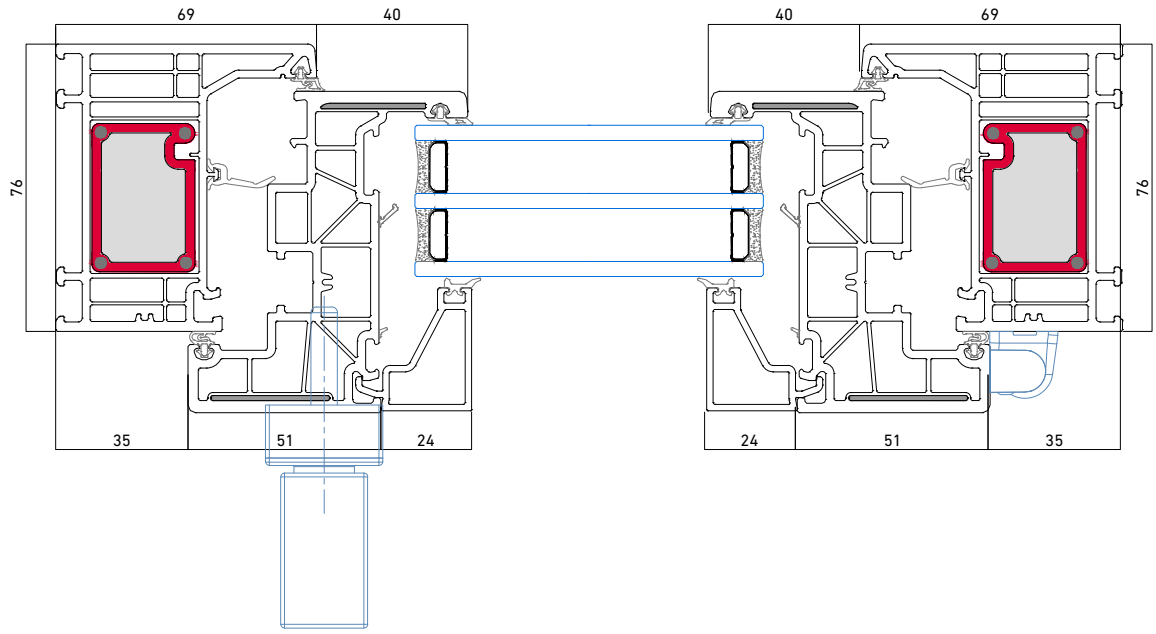

Detalle central ventana 2 hojas Thermofibra

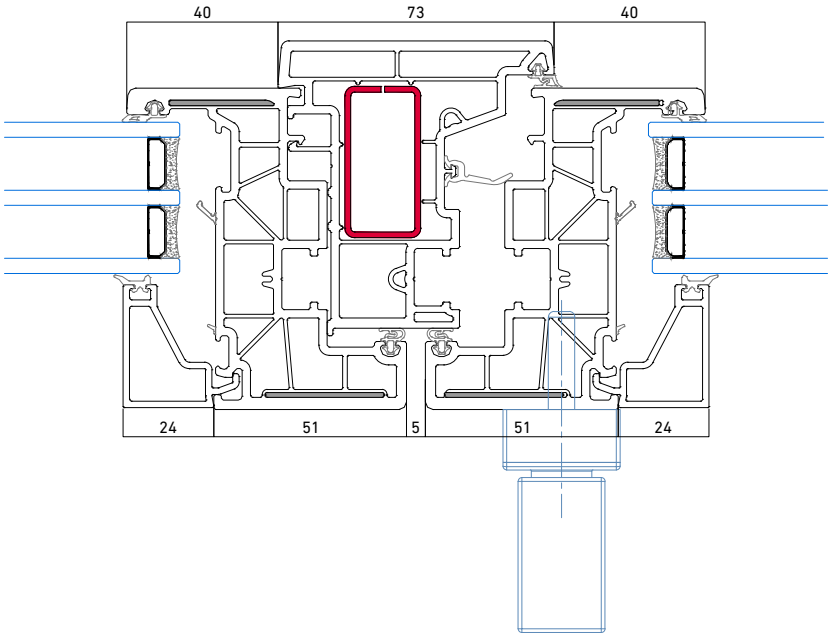

Secciones

Detalles laterales ventana Infinity

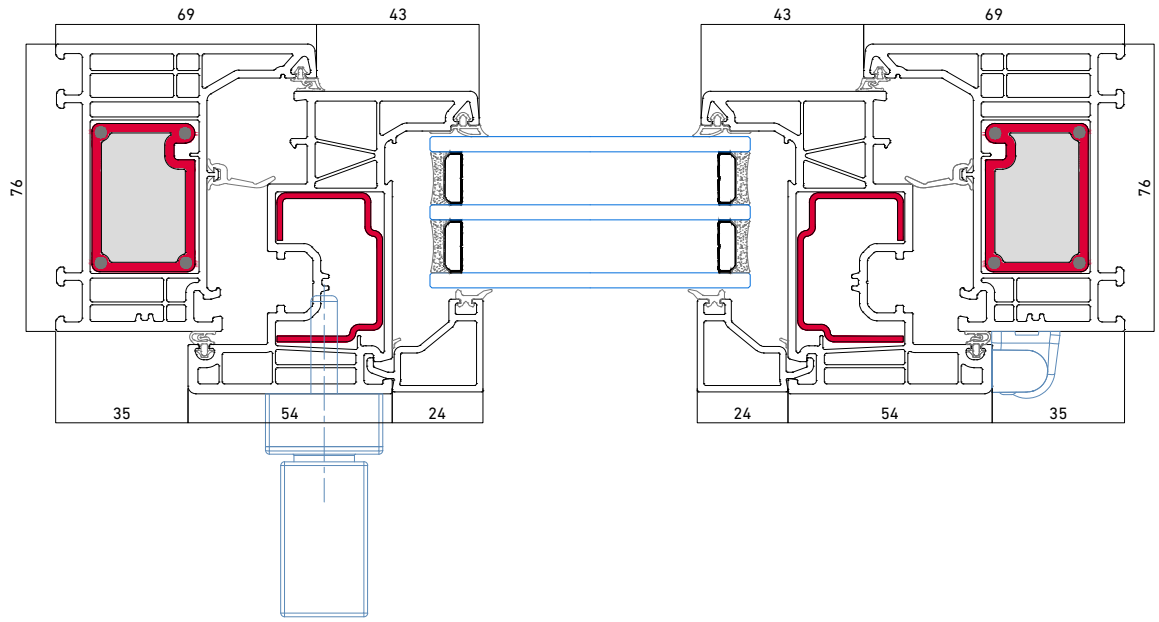

Detalle central ventana 2 hojas Infinity

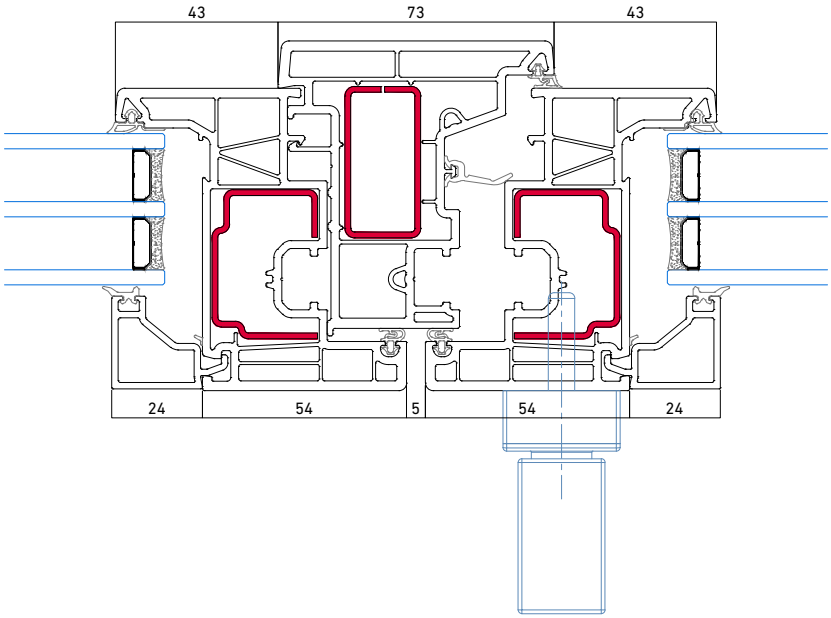

Detalles laterales ventana Abstract

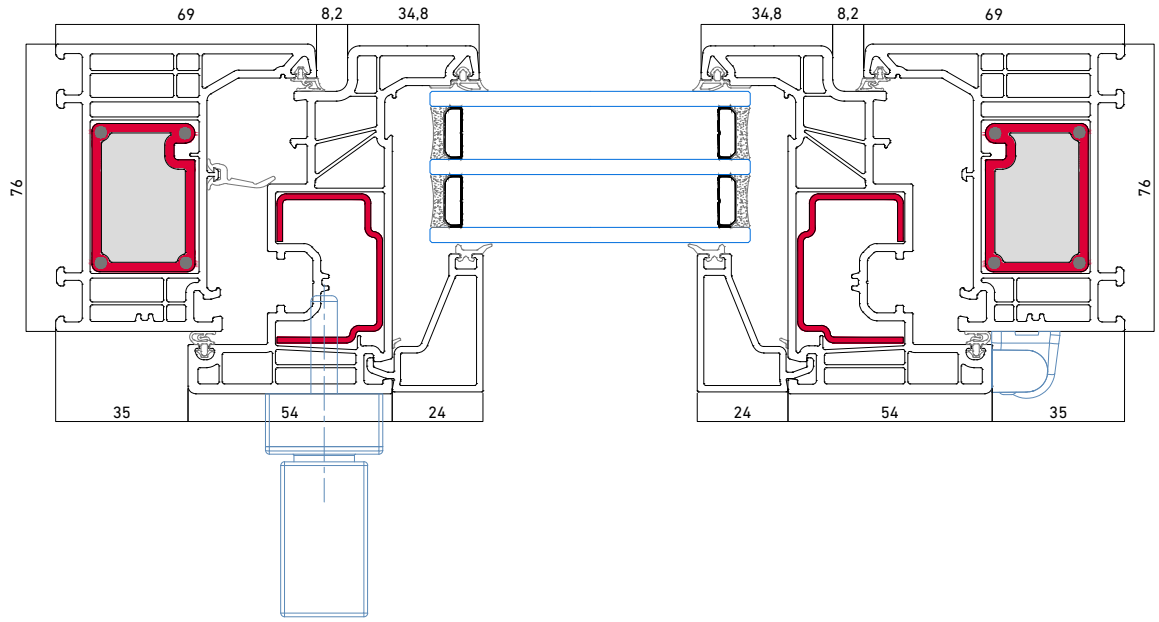

Detalle central ventana 2 hojas Abstract

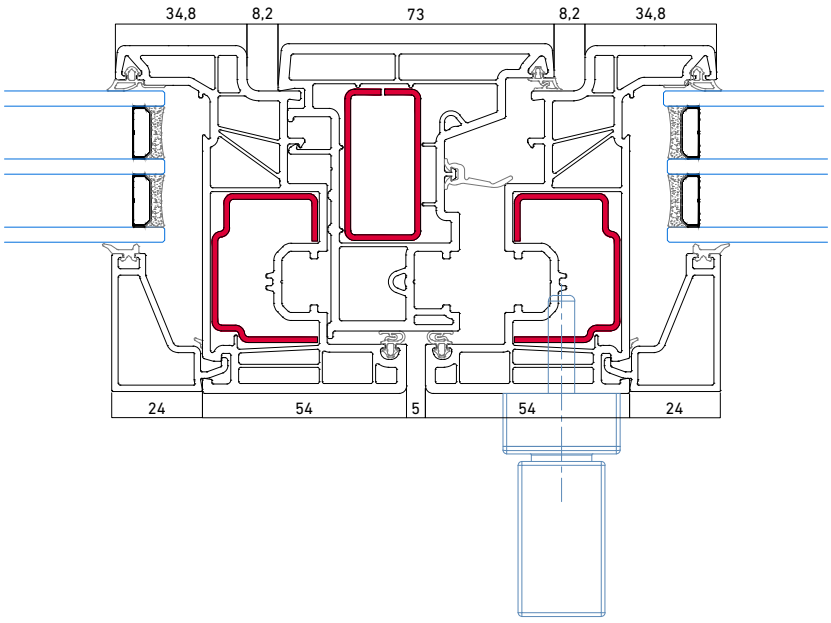

Secciones

Detalle marco fijo

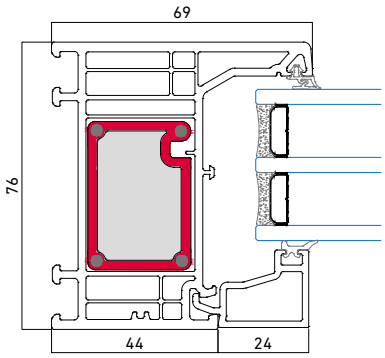

Detalle fijo + hoja Thermofibra

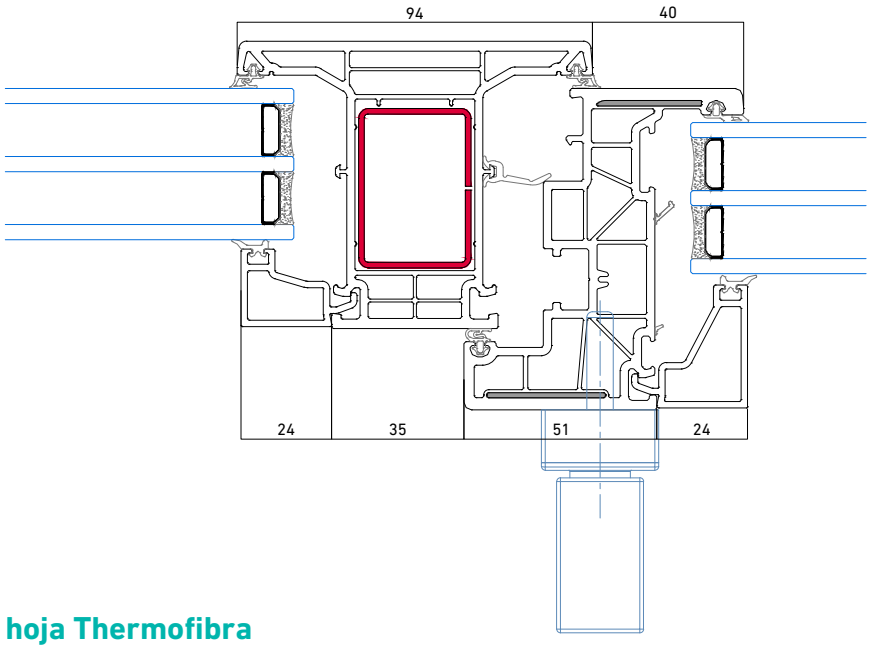

Detalle hoja + hoja Thermofibra

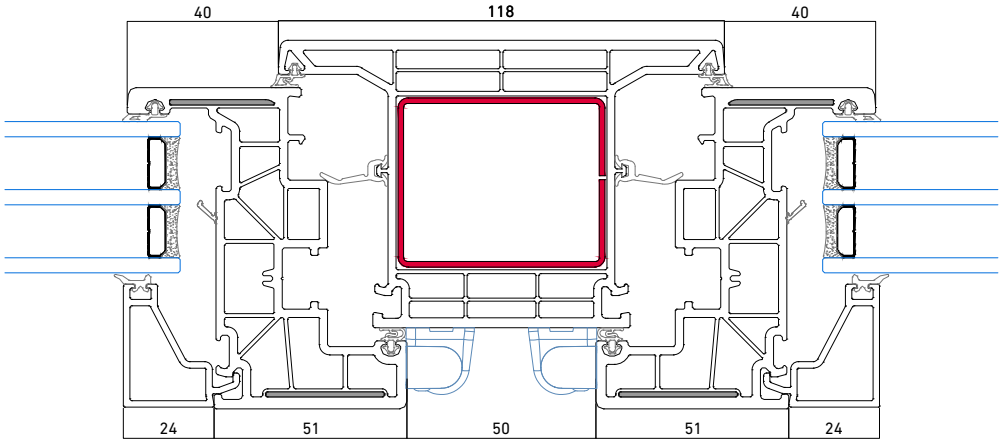

Secciones

Detalle fijo + hoja Infinity

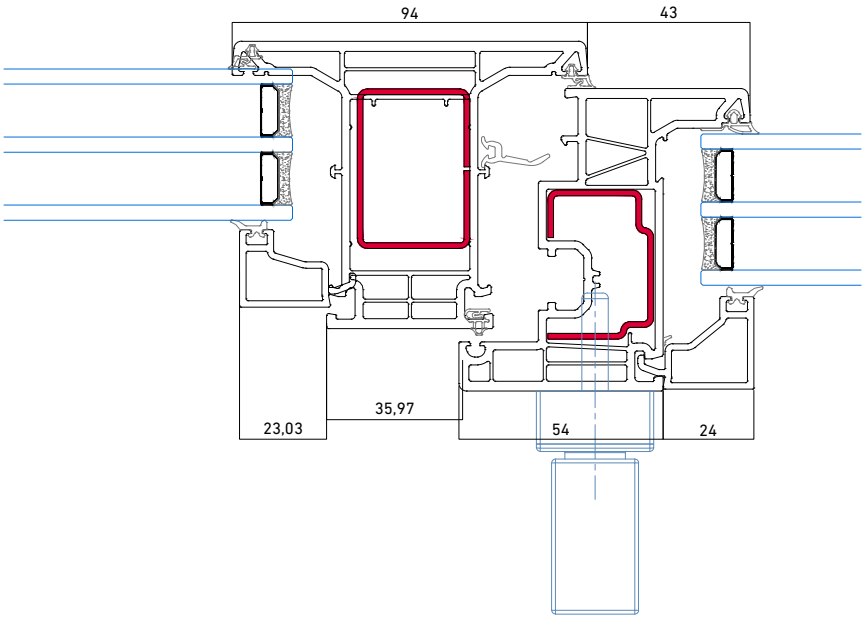

Detalle hoja + hoja Infinity

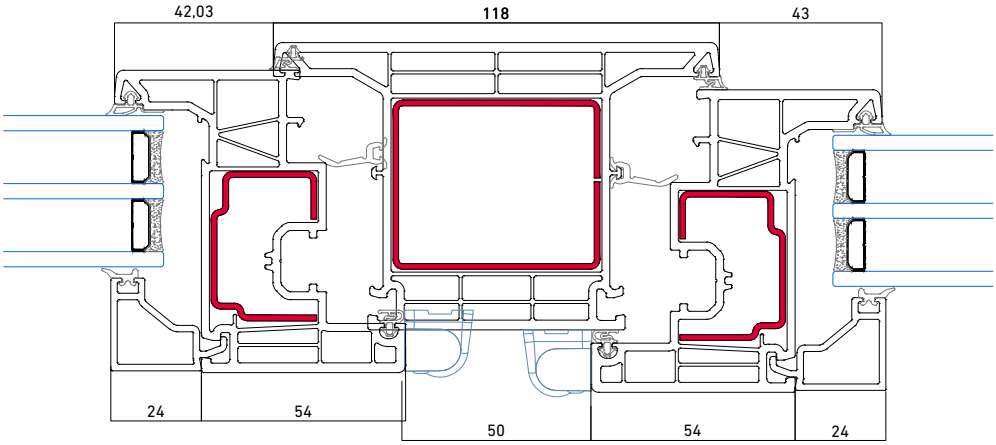

Secciones

Detalle fijo + hoja Abstract

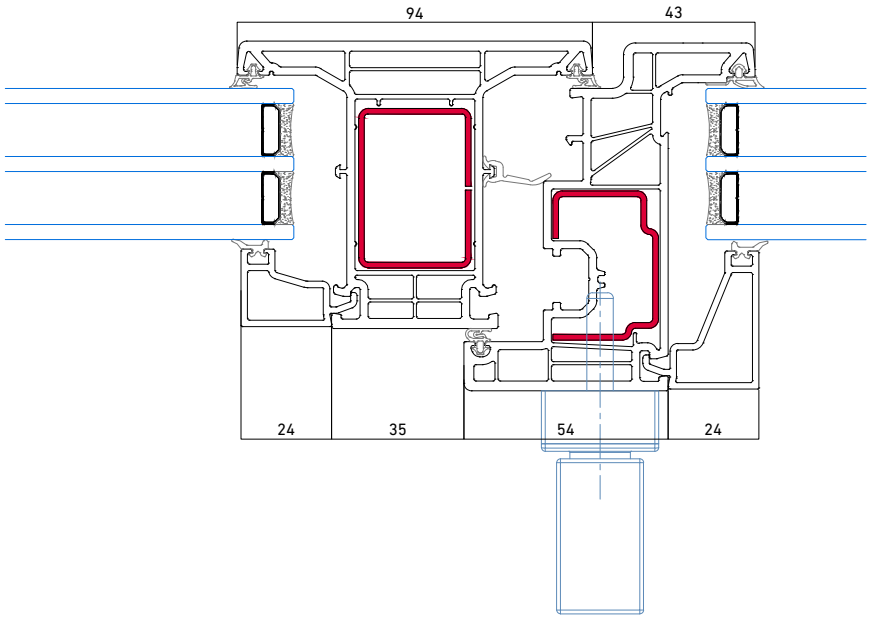

Detalle hoja + hoja Abstract

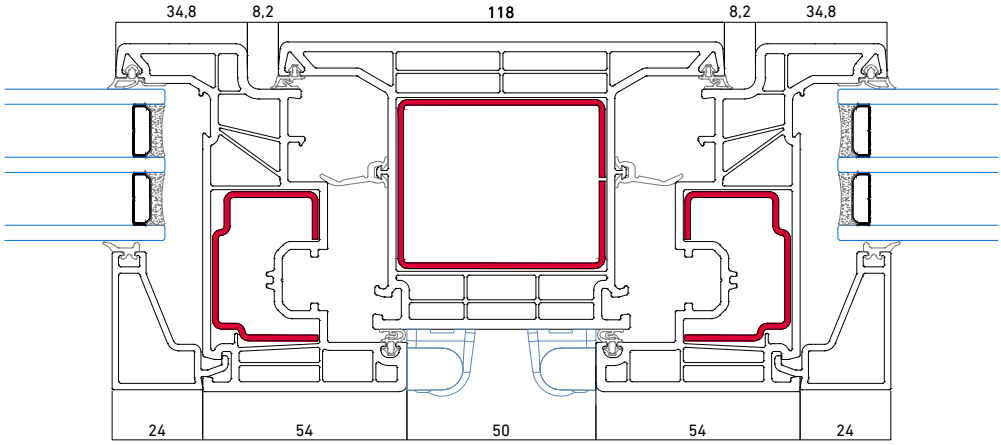

Secciones

Detalle superior balconera Thermofibra

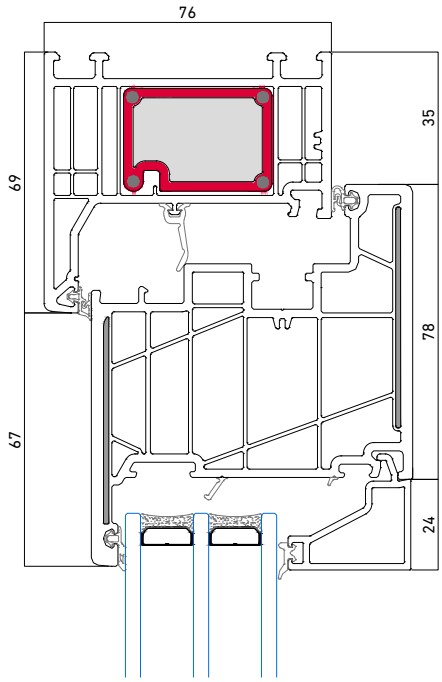

Detalle inferior balconera Thermofibra

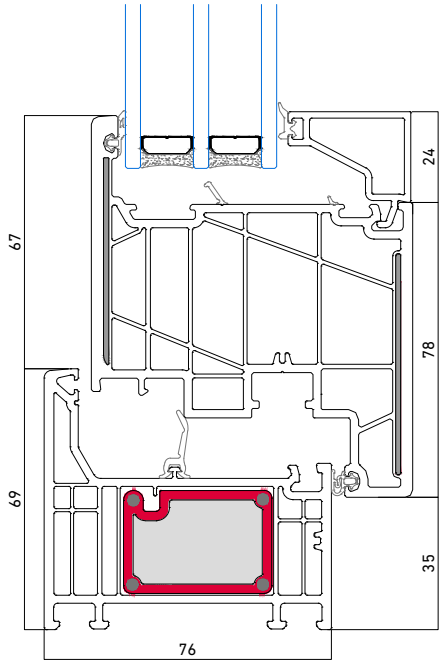

Secciones

Detalle superior balconera Infinity

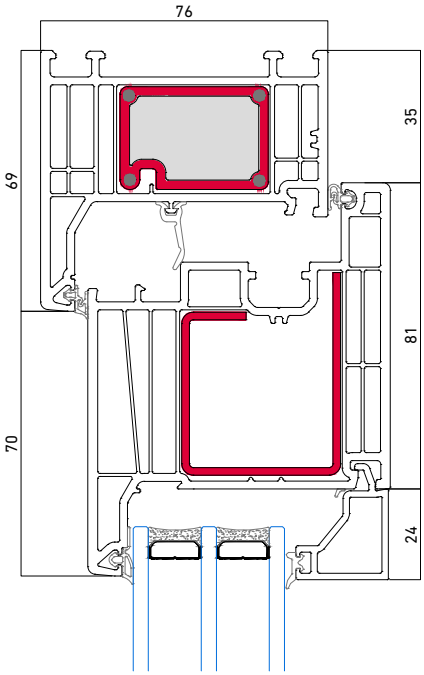

Detalle inferior balconera Infinity

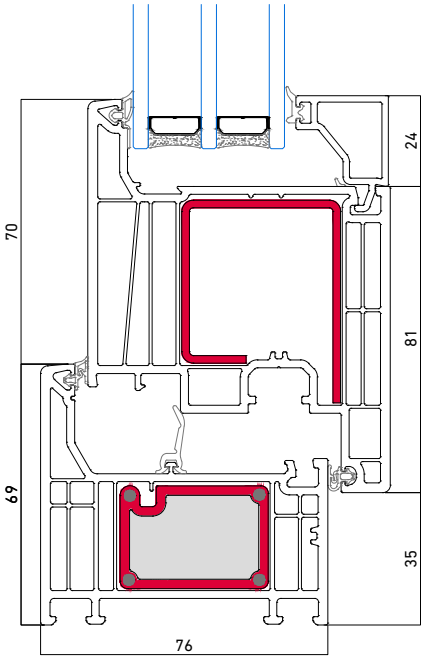

Detalle central balconera 2 hojas Thermofibra

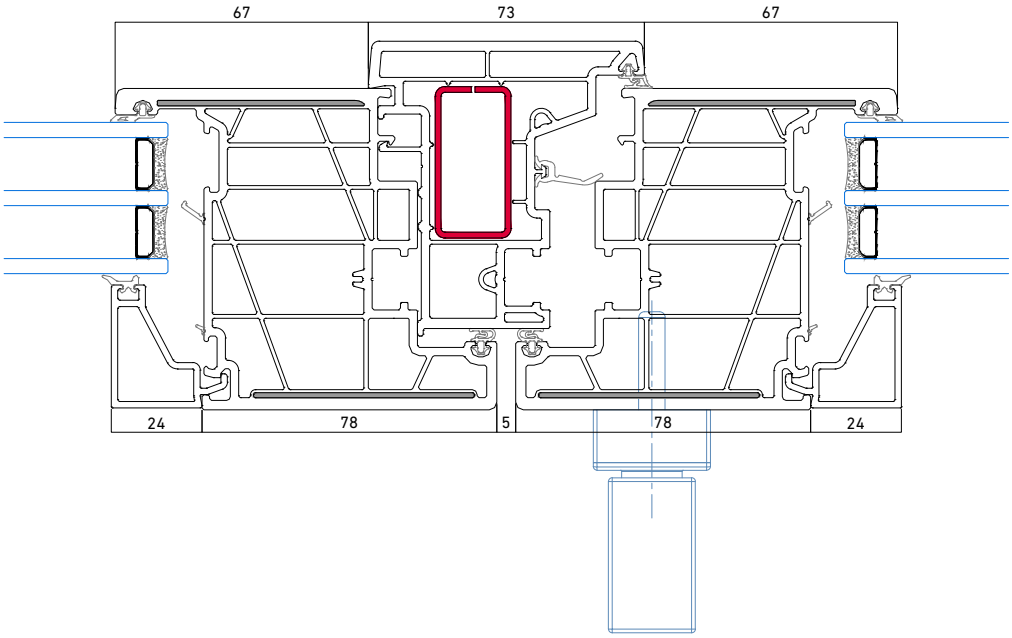

Detalle fijo + hoja balconera Thermofibra

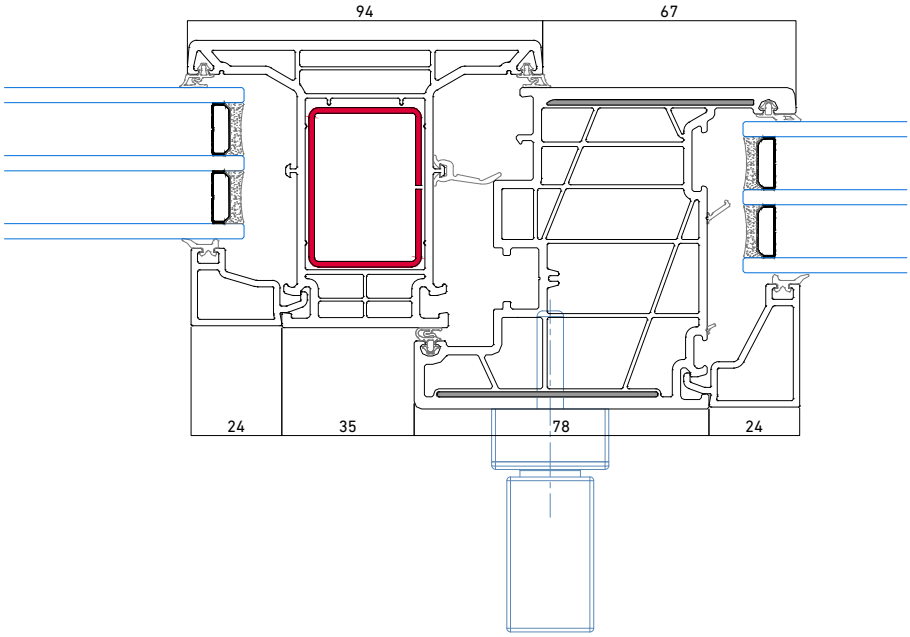

Secciones

Detalle central balconera 2 hojas Infinity

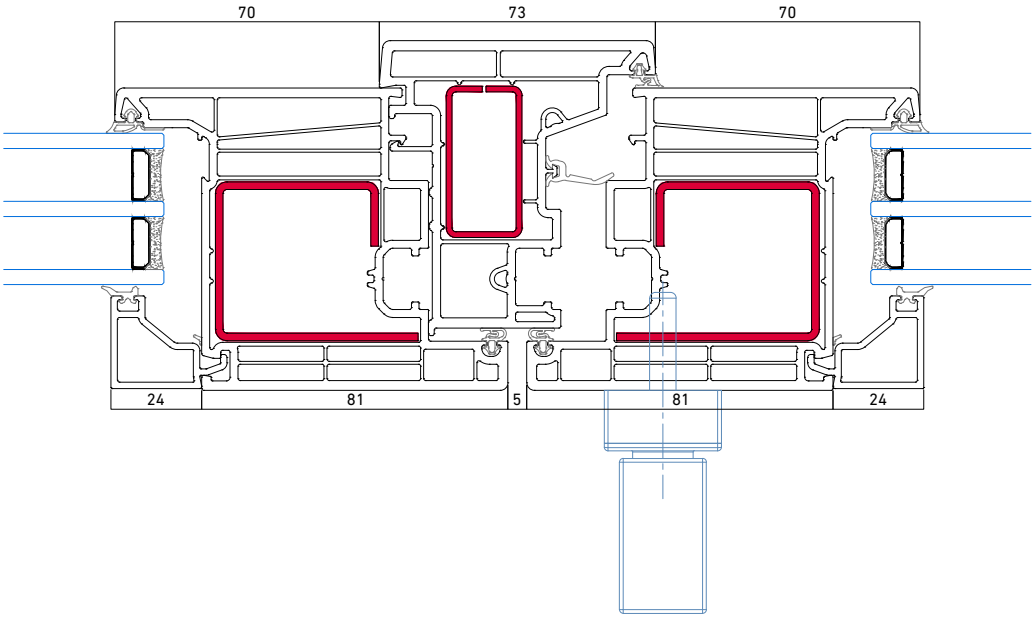

Detalle fijo + hoja balconera Infinity

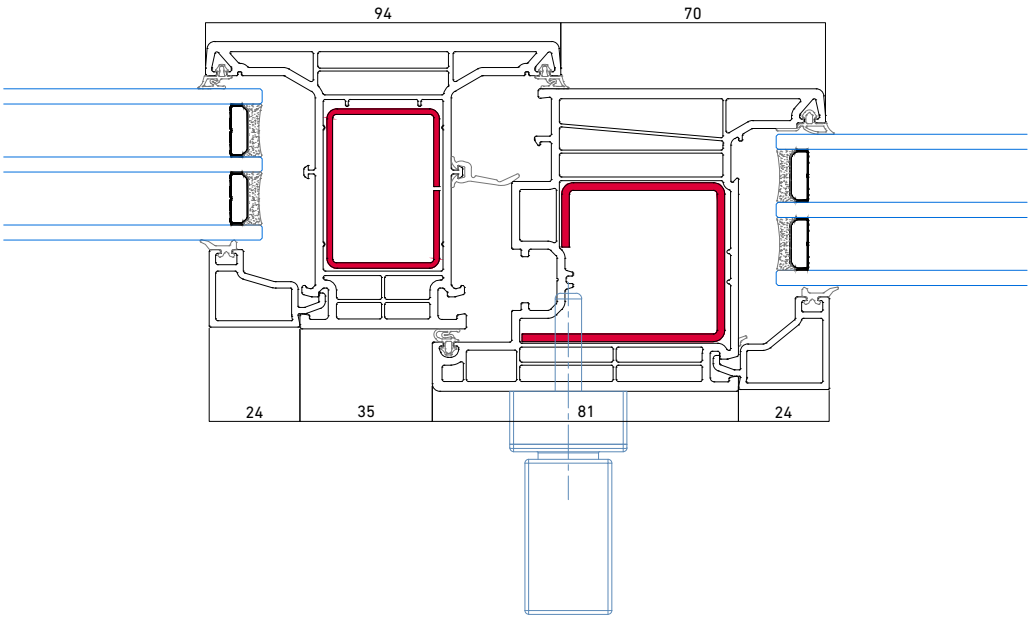

Secciones

Detalle superior balconera apertura exterior Infinity

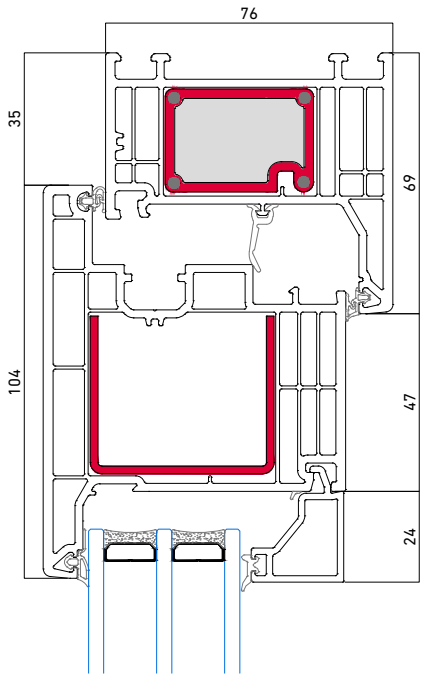

Detalle inferior balconera apertura exterior Infinity

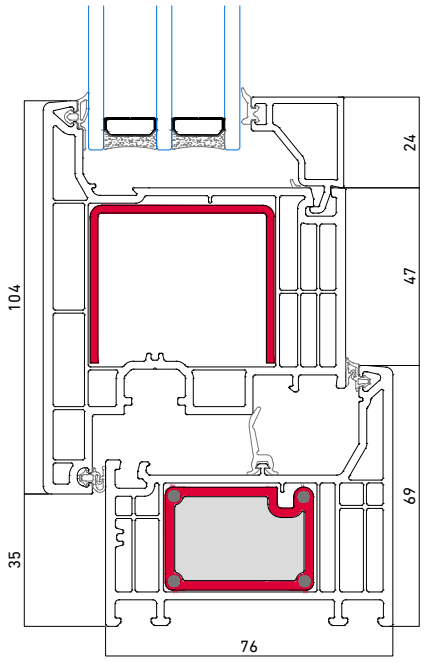

Secciones

Detalles laterales balconera apertura exterior Infinity

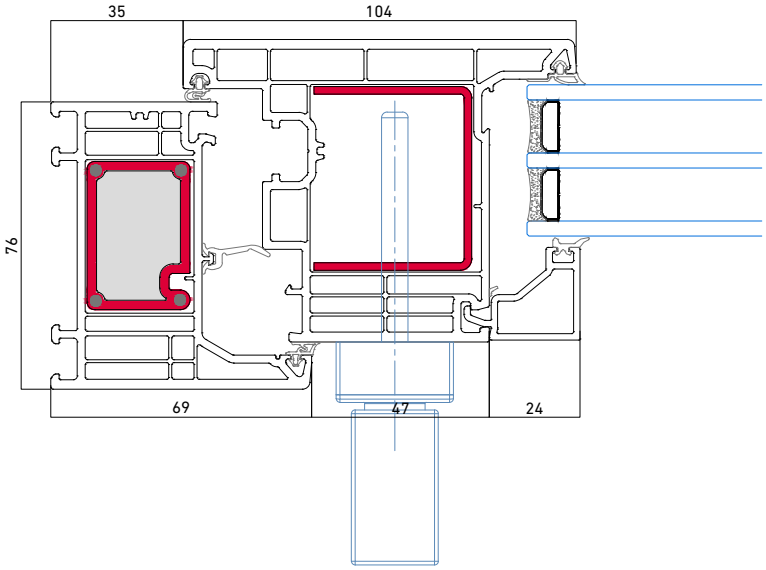

Detalle fijo + hoja balconera apertura exterior Infinity

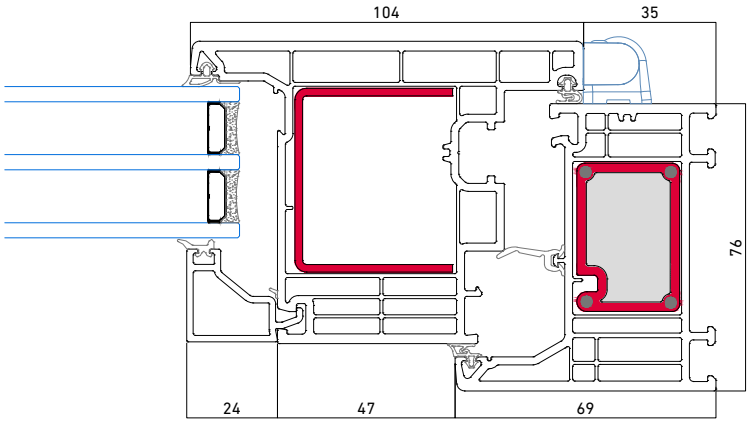

Secciones

Detalle central balconera apertura exterior 2 hojas Infinity

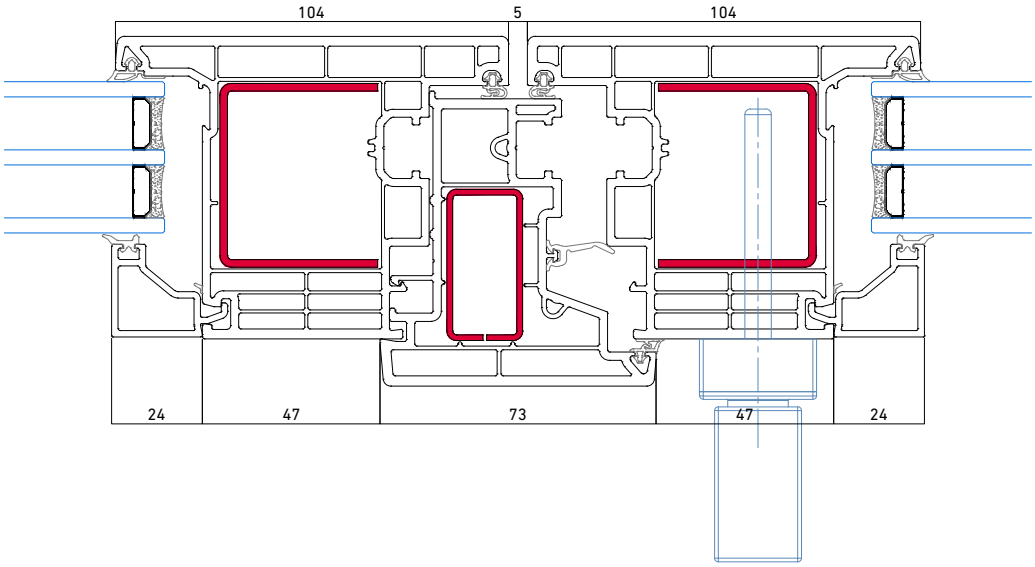

Detalle fijo + hoja balconera apertura exterior Infinity

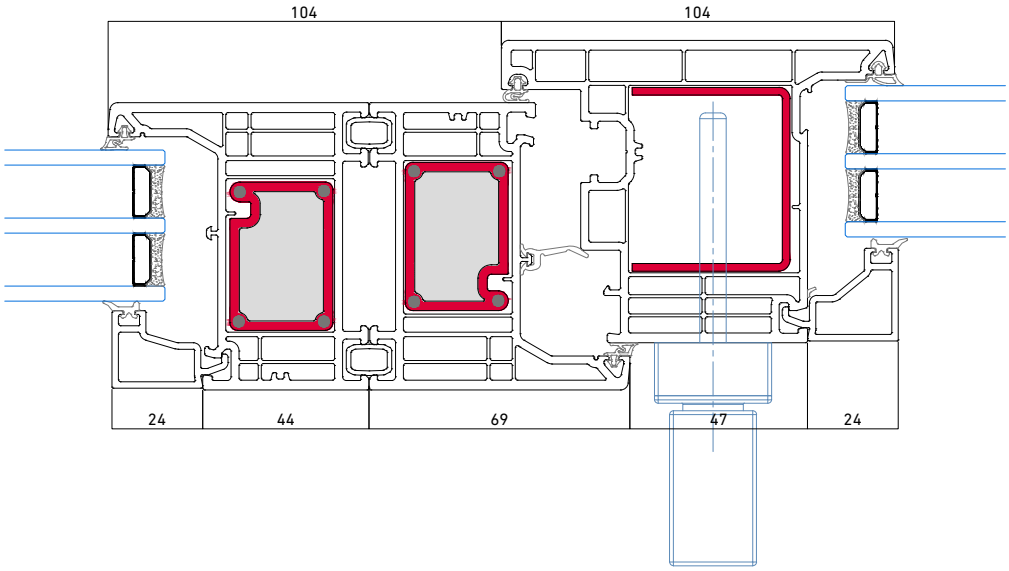

Secciones

Puerta 1 hoja apertura interior

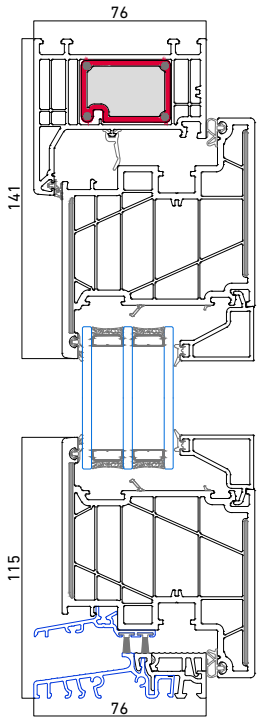

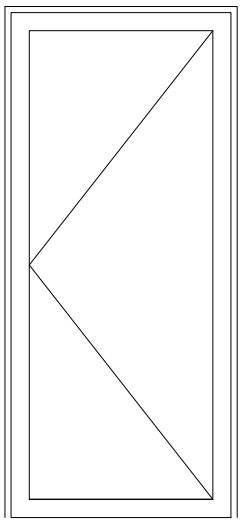

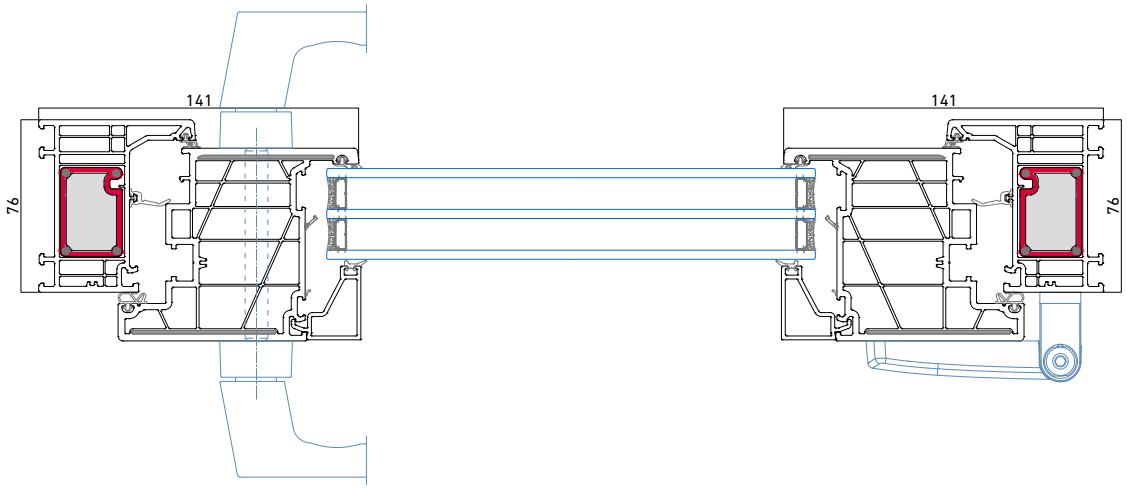

Puerta 2 hojas apertura interior

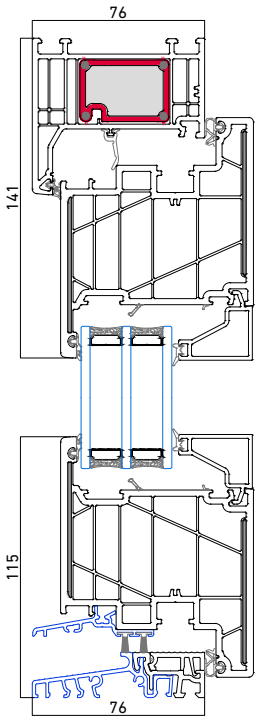

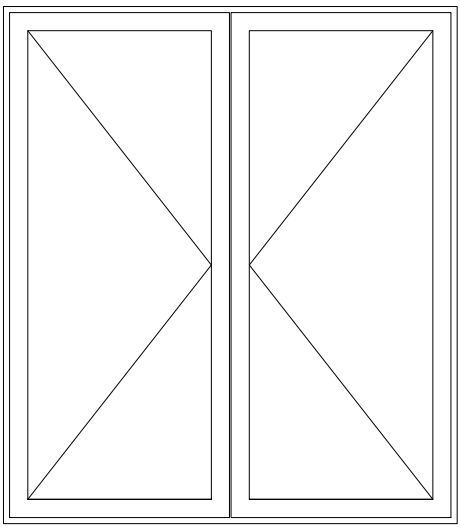

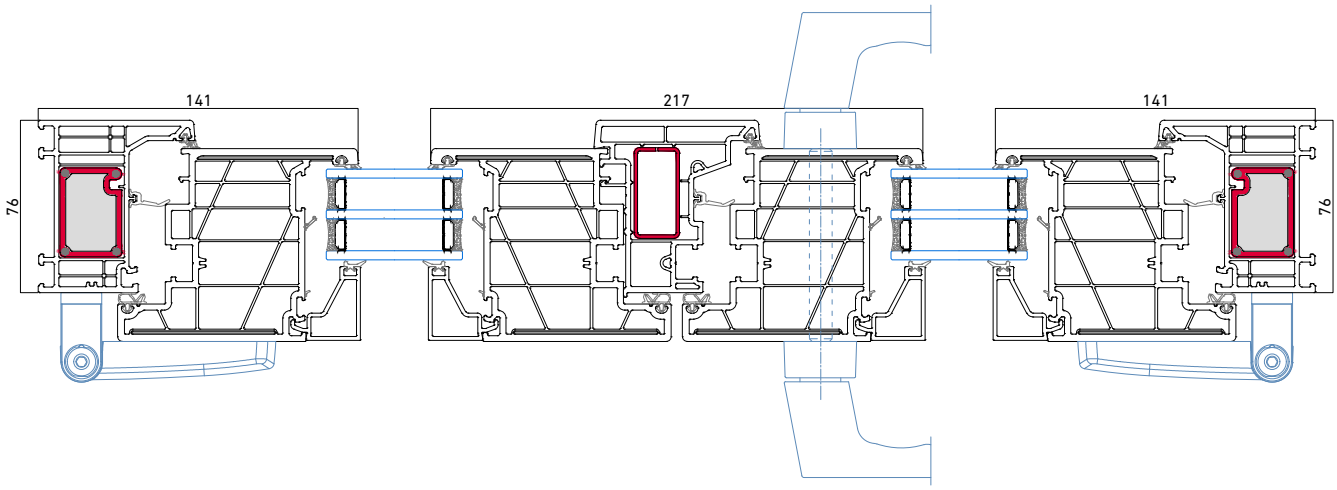

Secciones

Puerta 1 hoja + fijo superior apertura interior

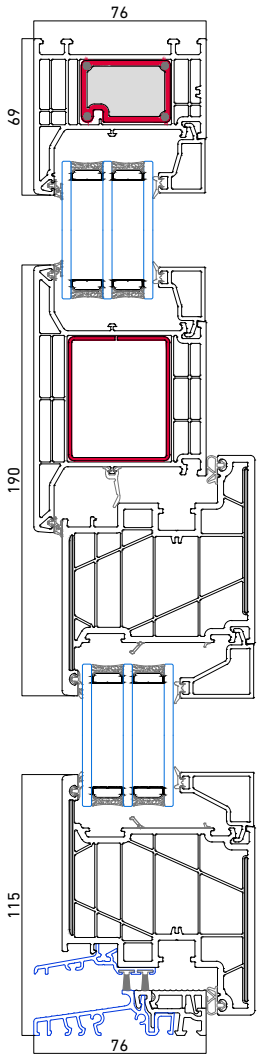

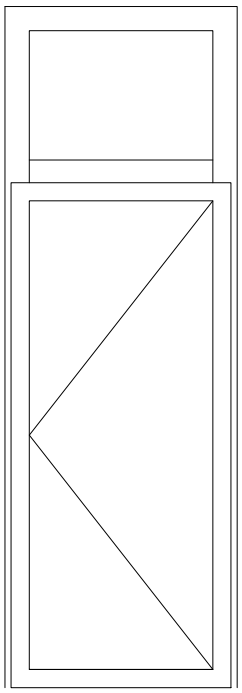

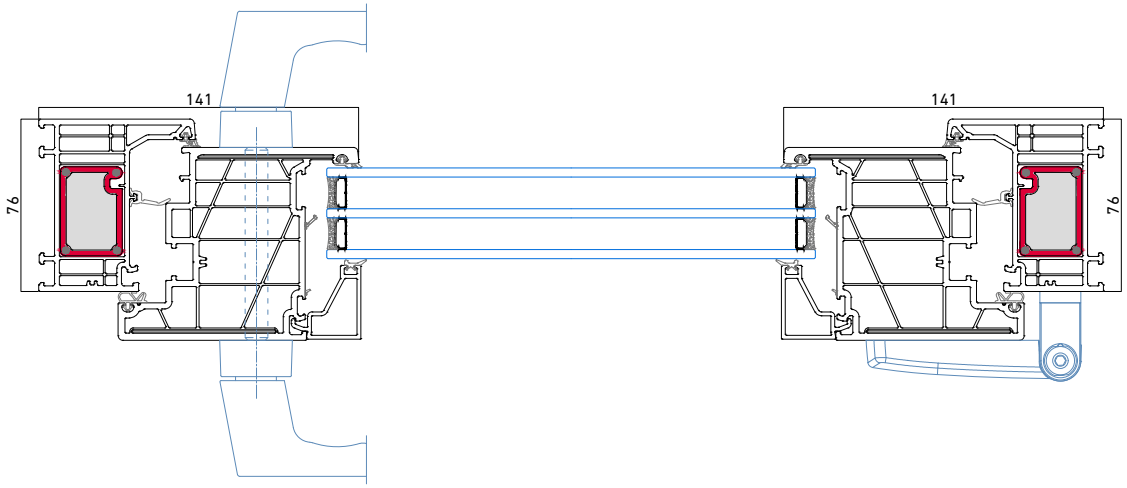

Detalle superior puerta apertura interior Thermofibra

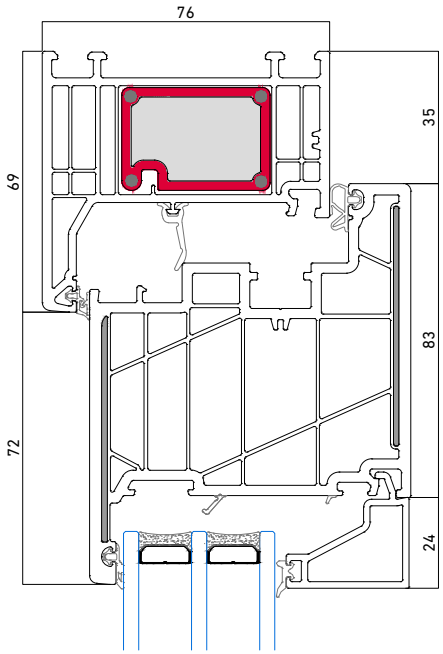

Detalles inferiores puerta apertura interior Thermofibra

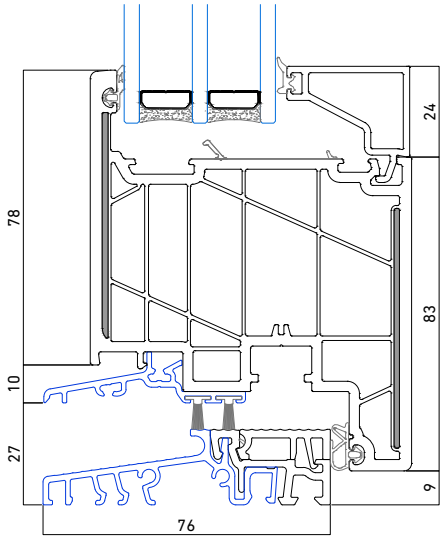

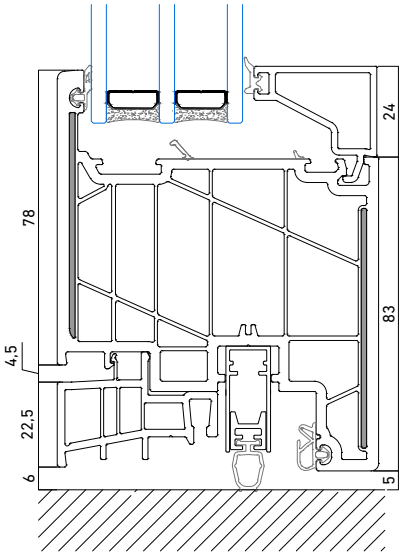

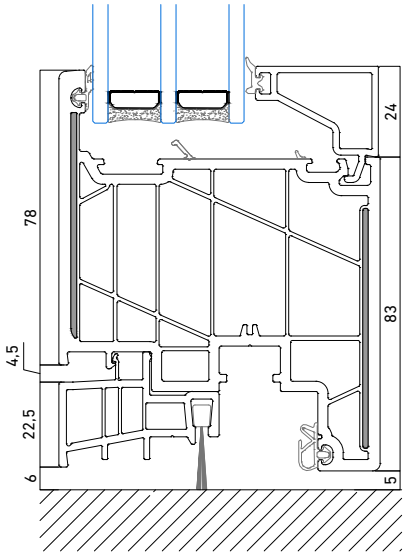

Secciones

Detalle superior puerta apertura interior Infinity

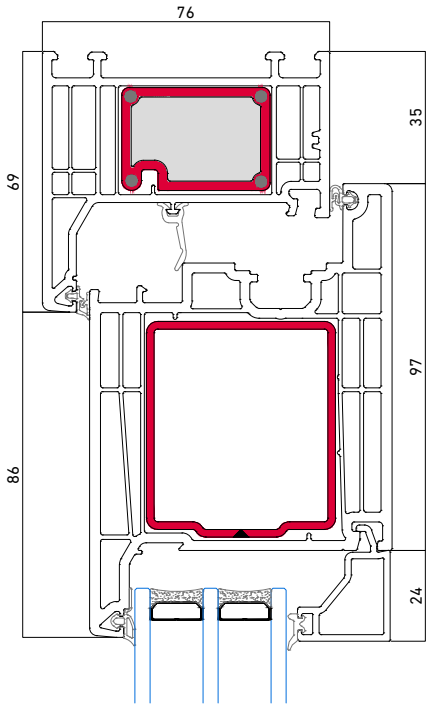

Detalles inferiores puerta apertura interior Infinity

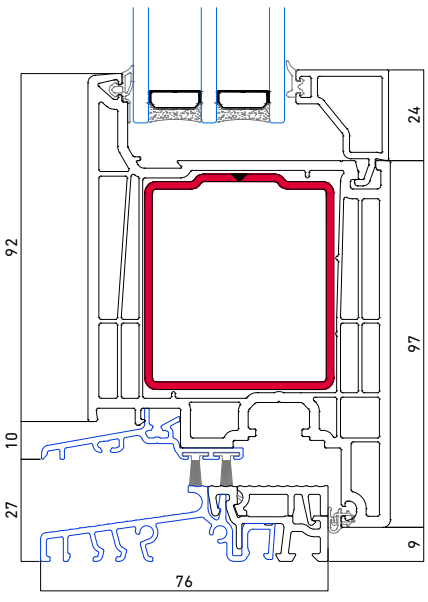

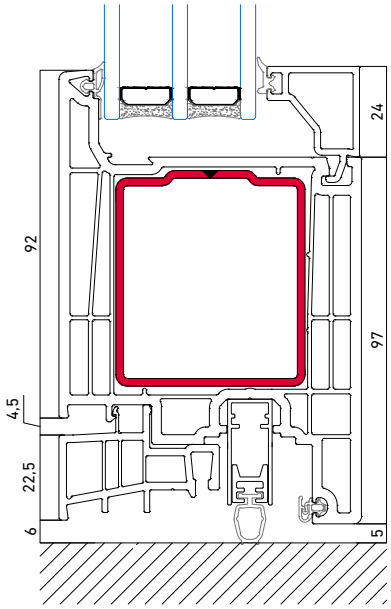

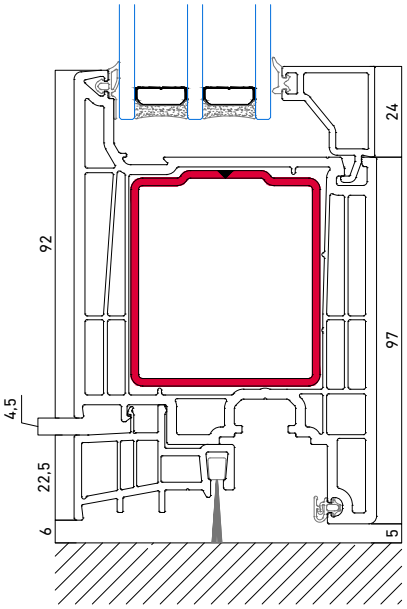

Detalles laterales puerta apertura interior Thermofibra

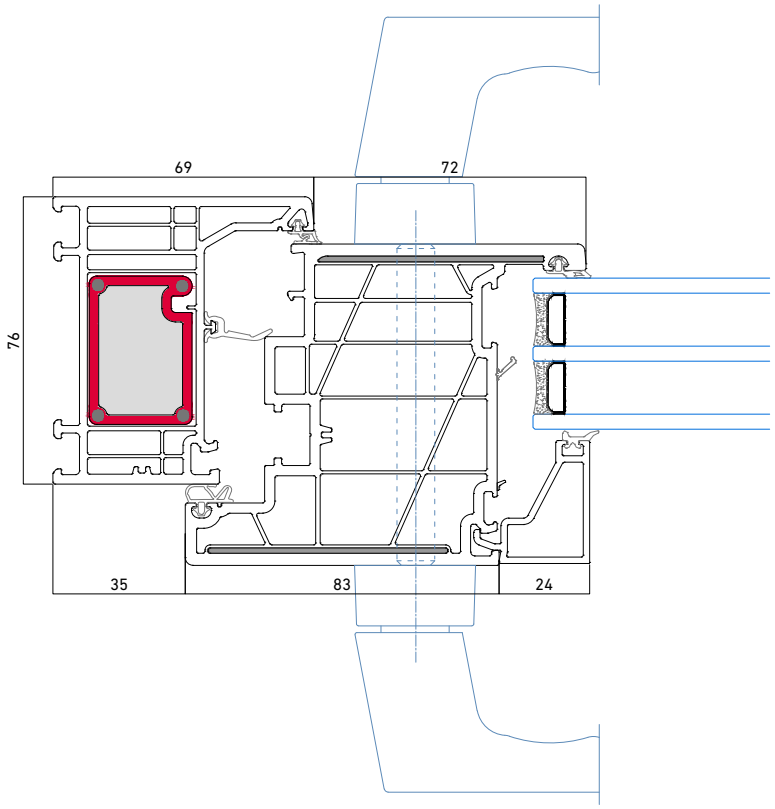

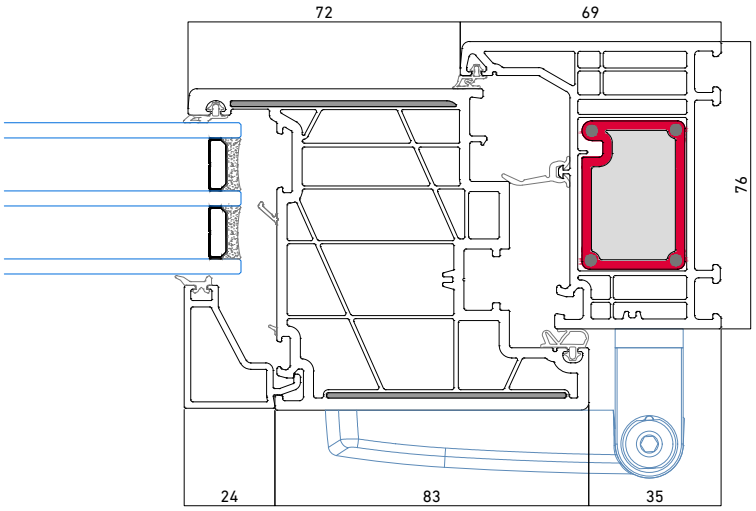

Secciones

Detalle central puerta apertura interior 2 hojas Thermofibra

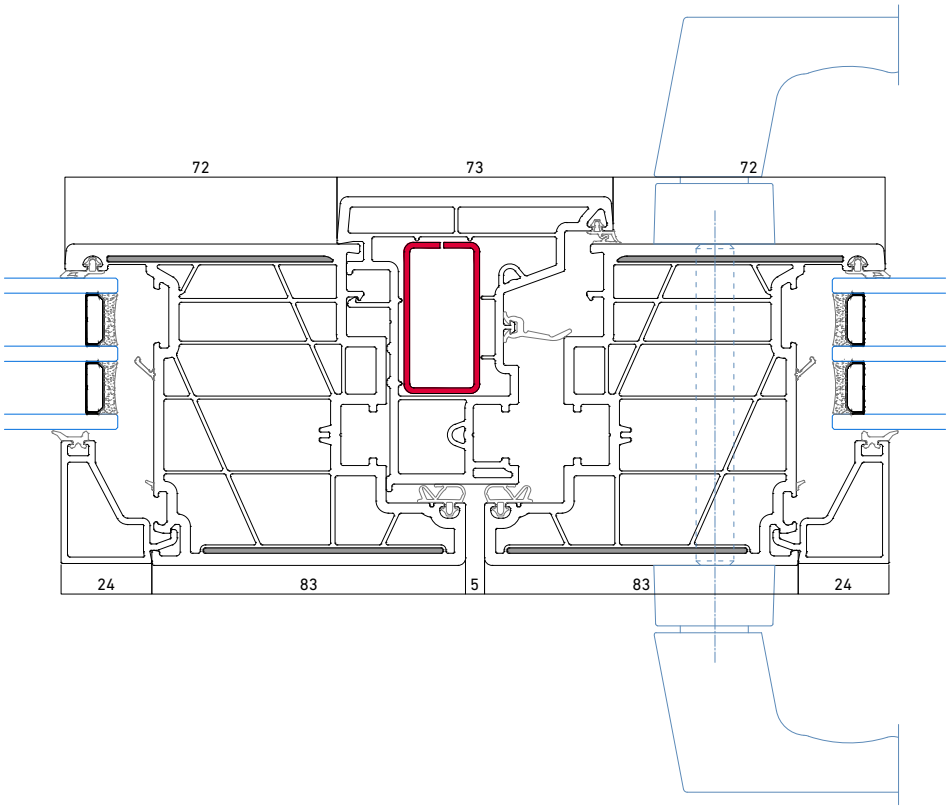

Detalle fijo + hoja puerta apertura interior Thermofibra

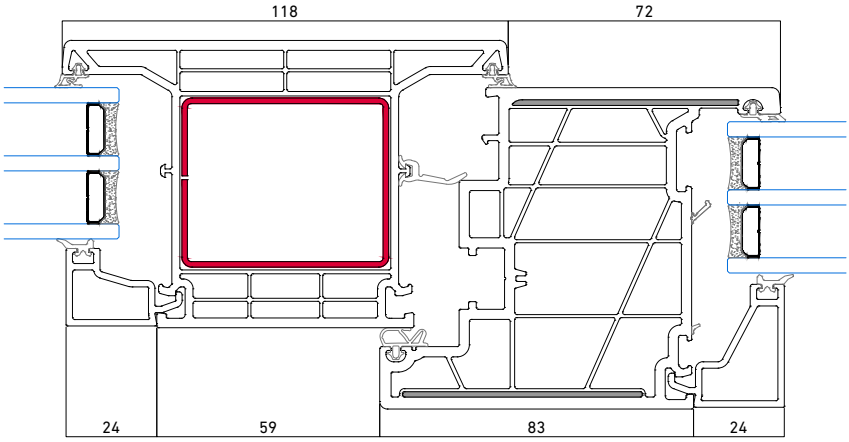

Detalles laterales puerta apertura interior Infinity

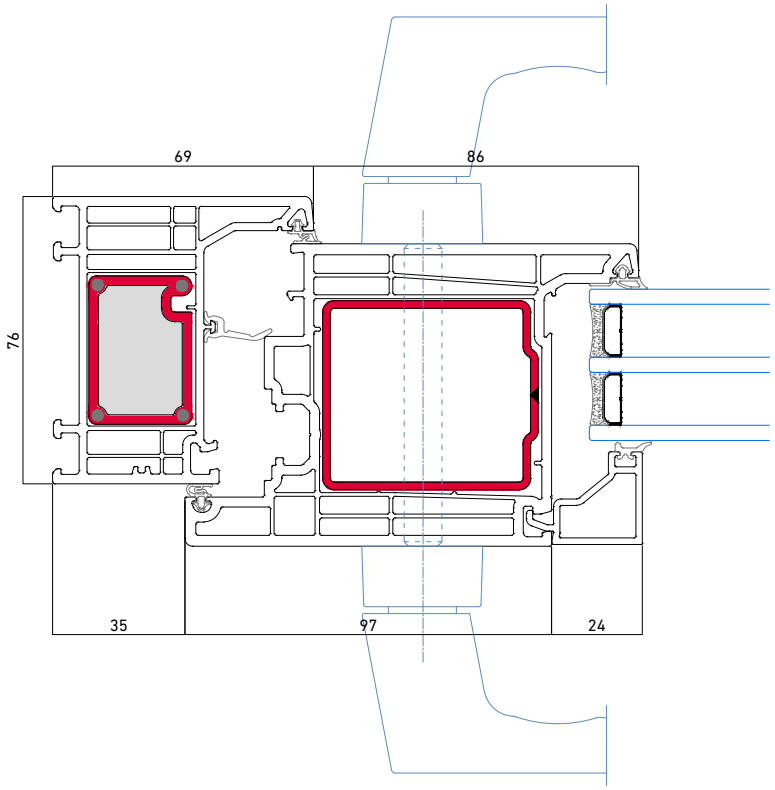

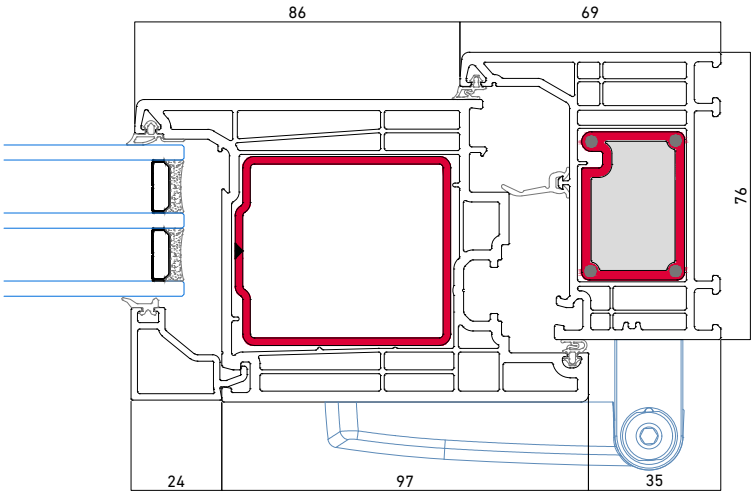

Secciones

Detalle central puerta apertura interior 2 hojas Infinity

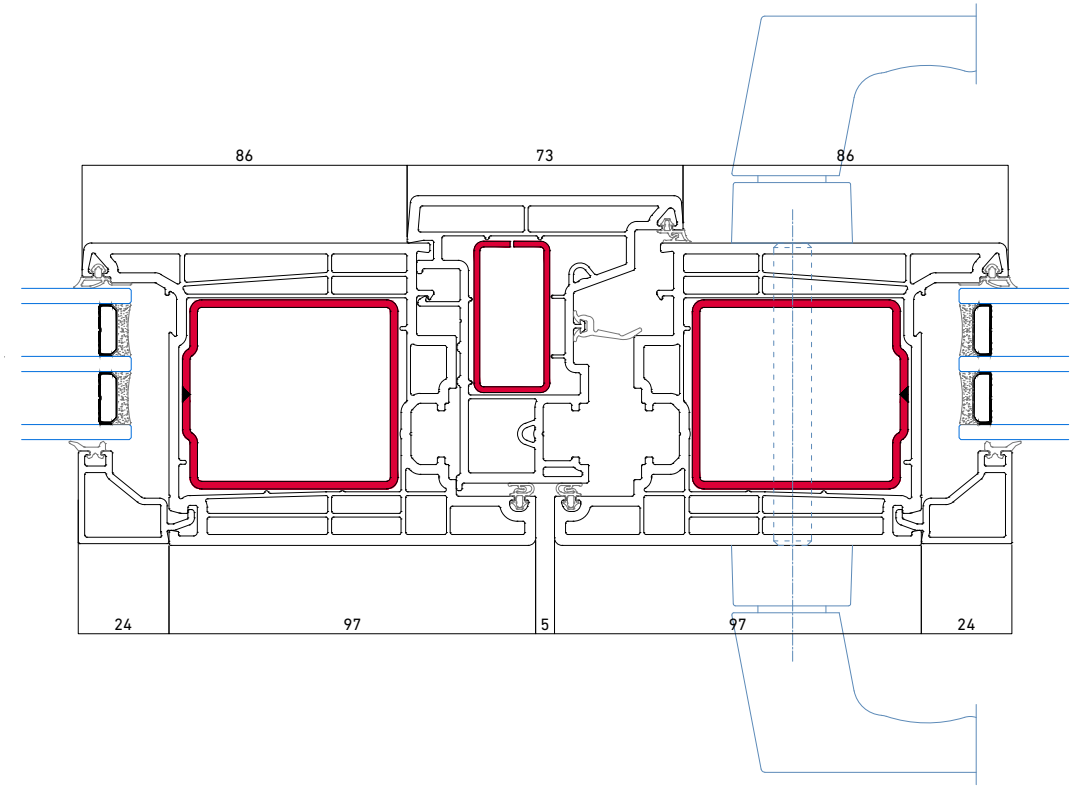

Detalle fijo + hoja puerta apertura interior Infinity

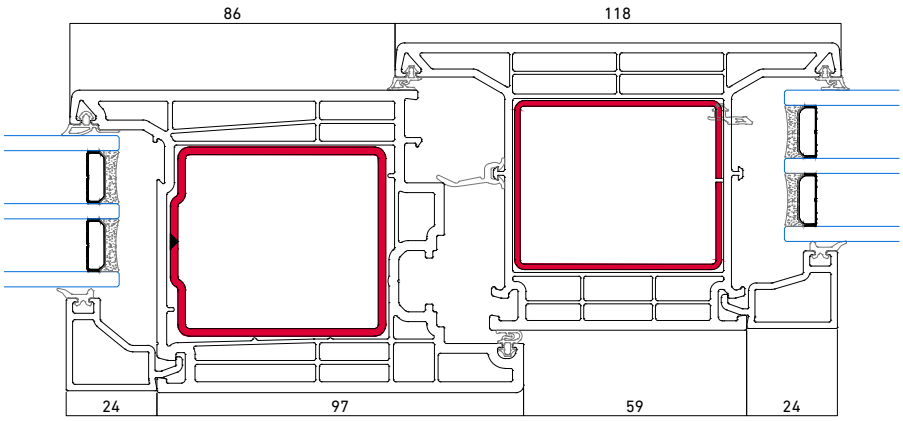

Detalle fijo central puerta Thermofibra

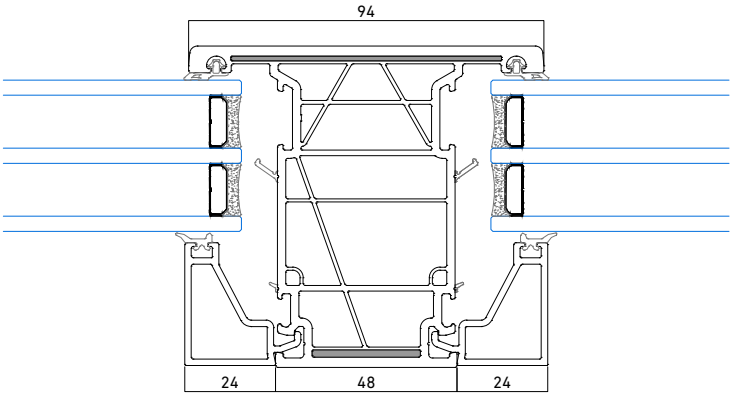

Secciones

Puerta 1 hoja apertura exterior

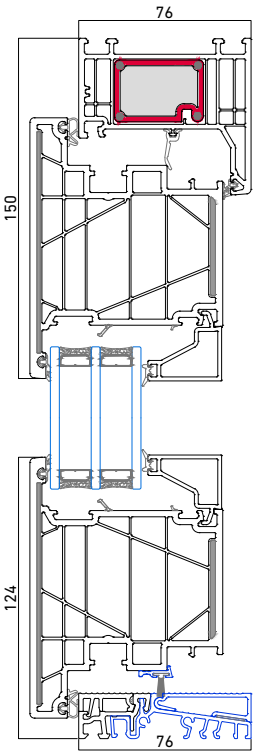

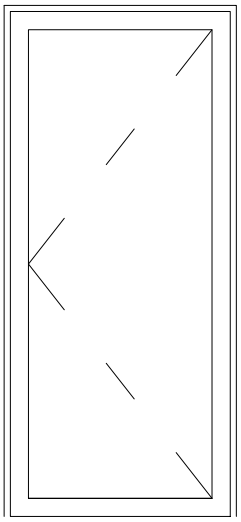

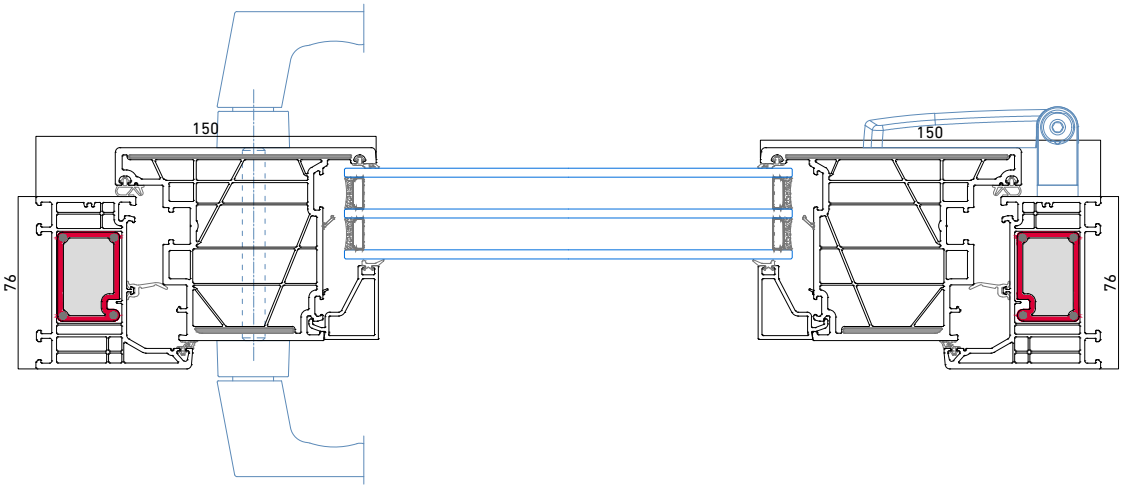

Secciones

Puerta 2 hojas apertura exterior

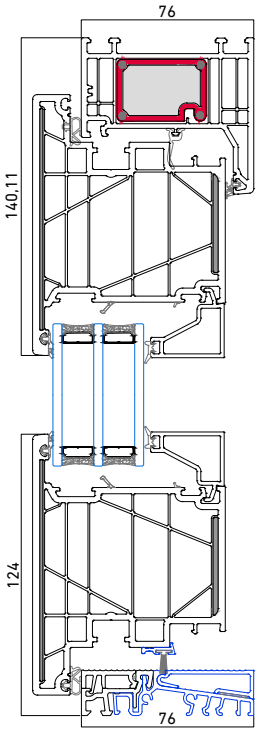

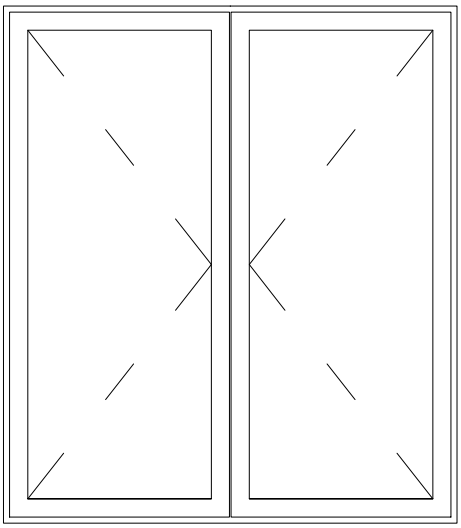

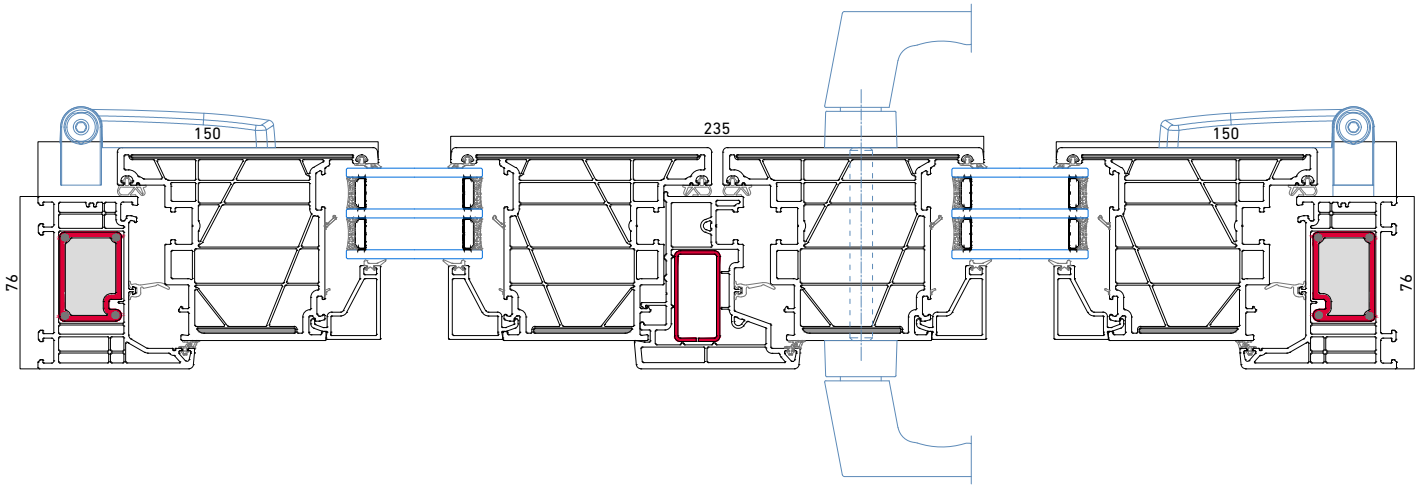

Secciones

Puerta 1 hoja + fijo superior apertura exterior

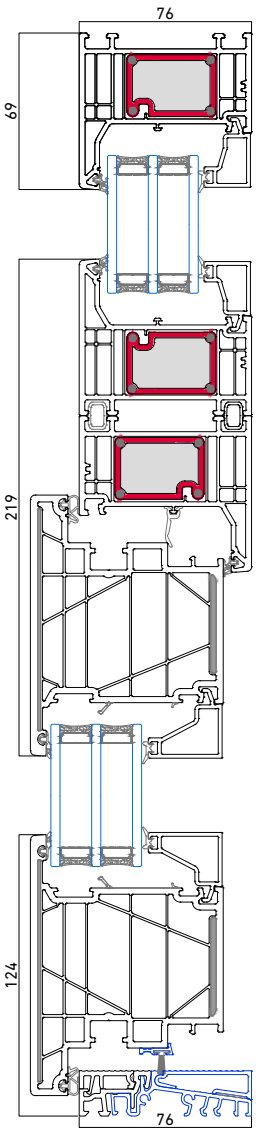

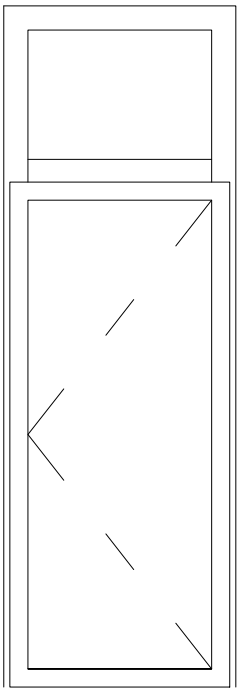

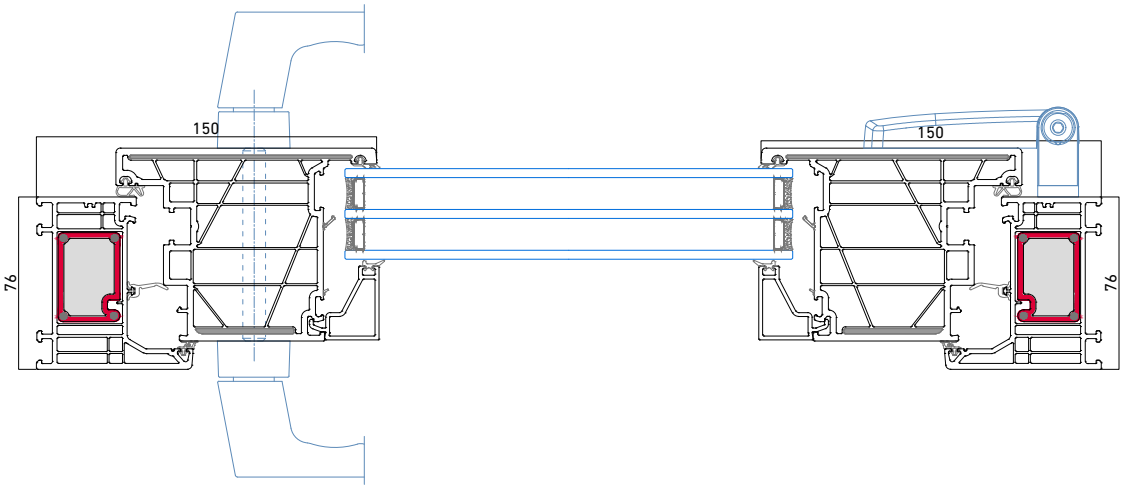

Secciones

Detalle superior puerta apertura exterior Thermofibra

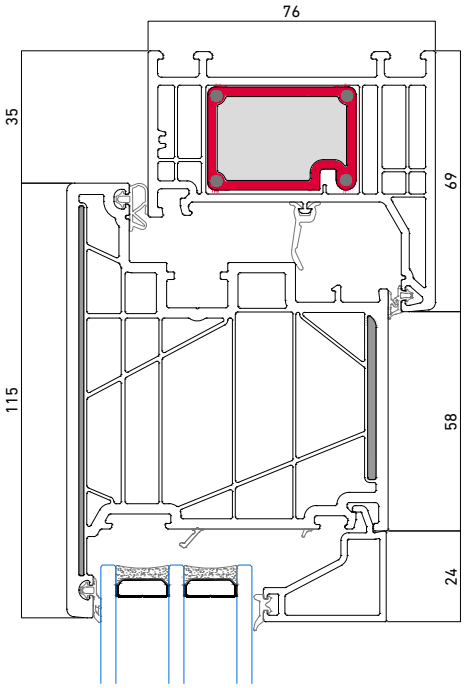

Detalles inferiores puerta apertura exterior Thermofibra

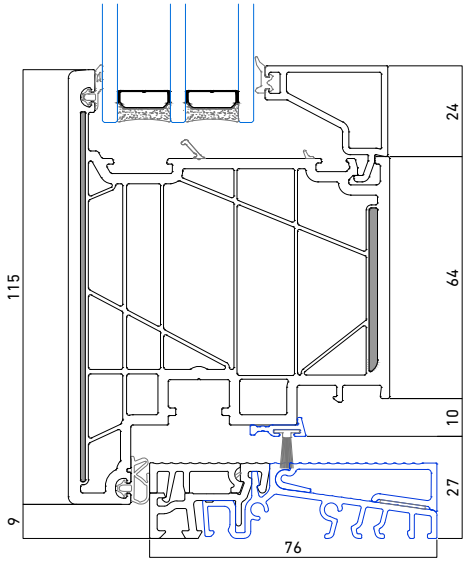

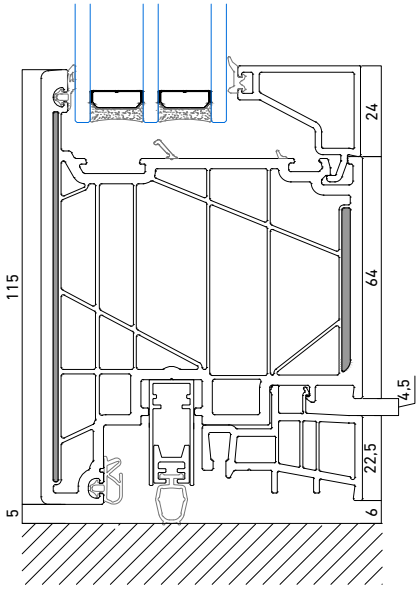

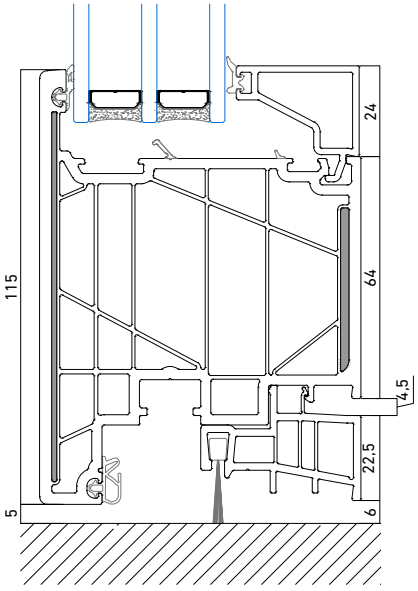

Secciones

Detalle superior puerta apertura exterior Infinity

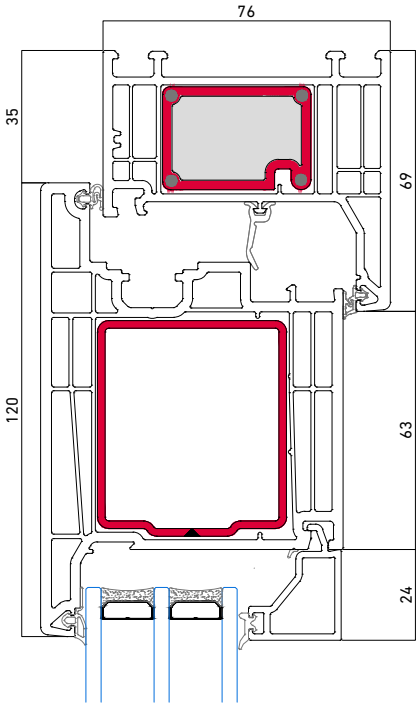

Detalles inferiores puerta apertura exterior Infinity

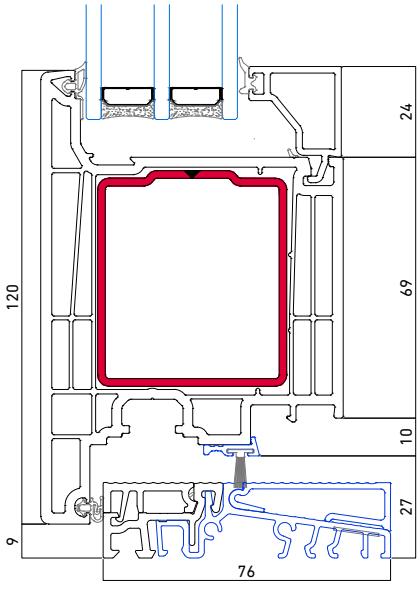

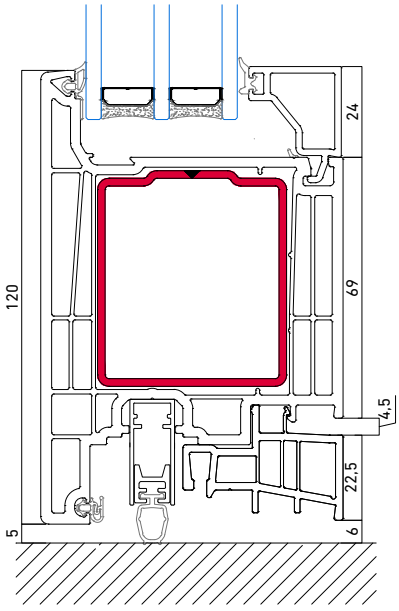

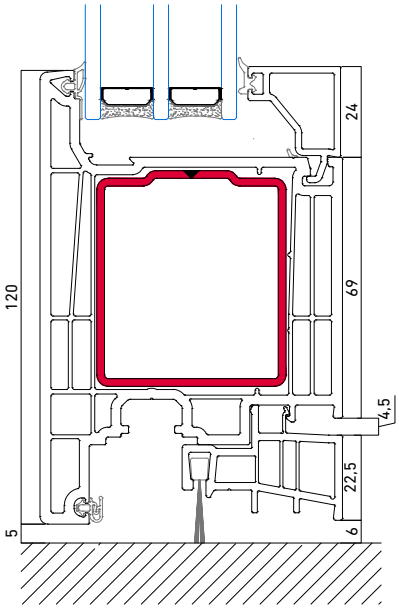

Detalles laterales puerta apertura exterior Thermofibra

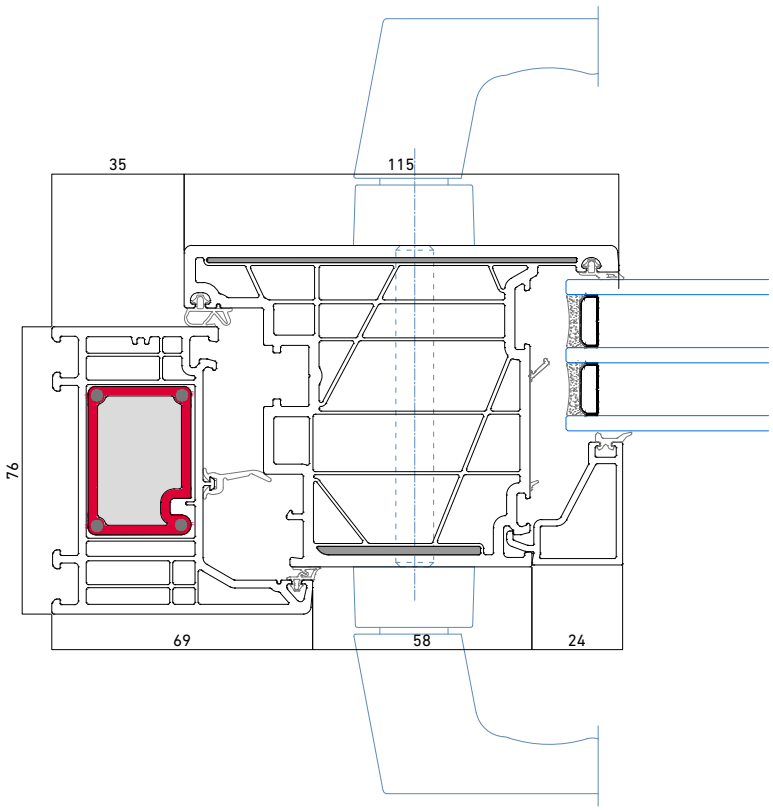

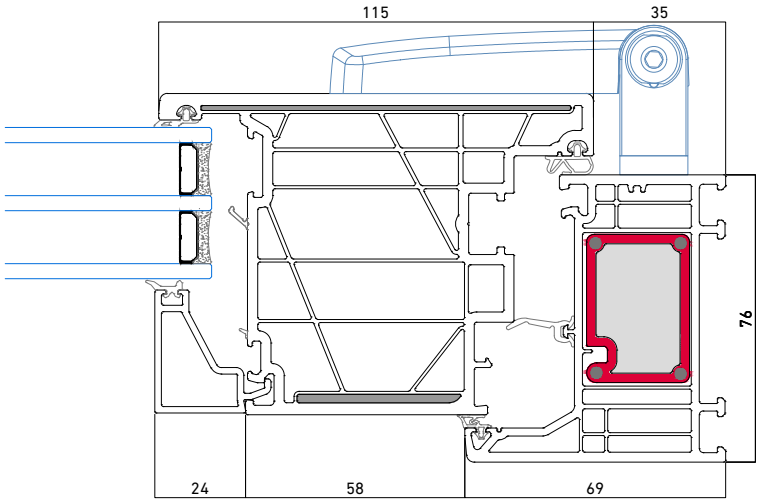

Secciones

Detalle central puerta apertura exterior 2 hojas Thermofibra

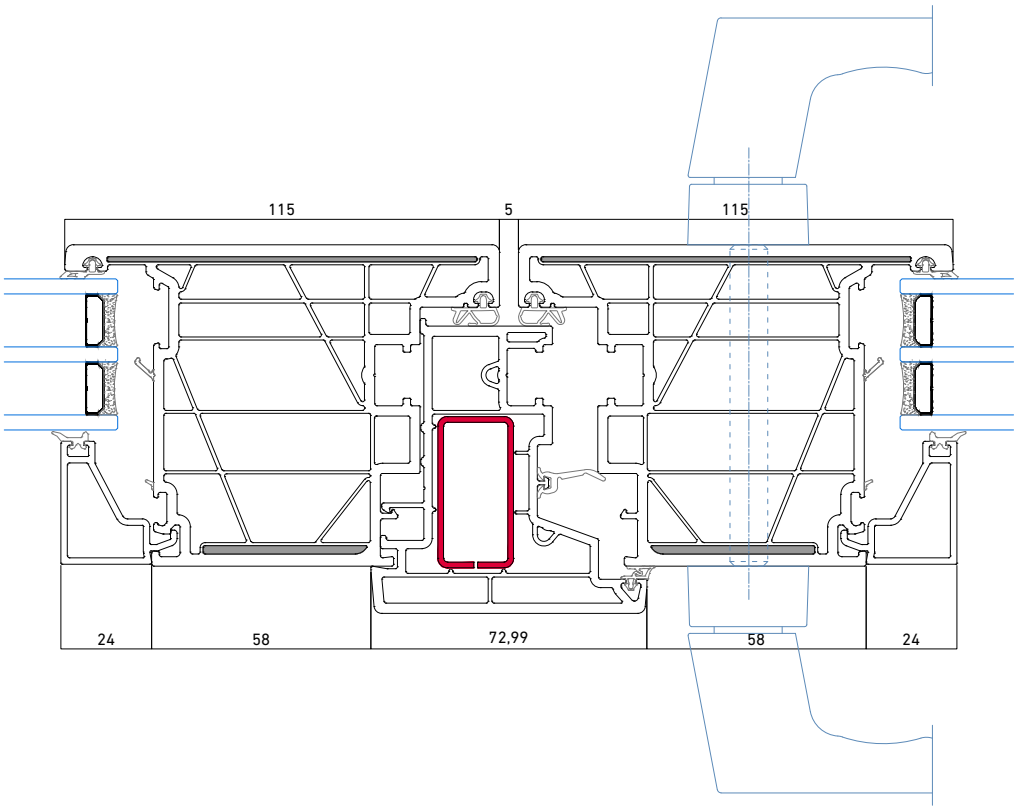

Detalle fijo + hoja puerta apertura exterior Thermofibra

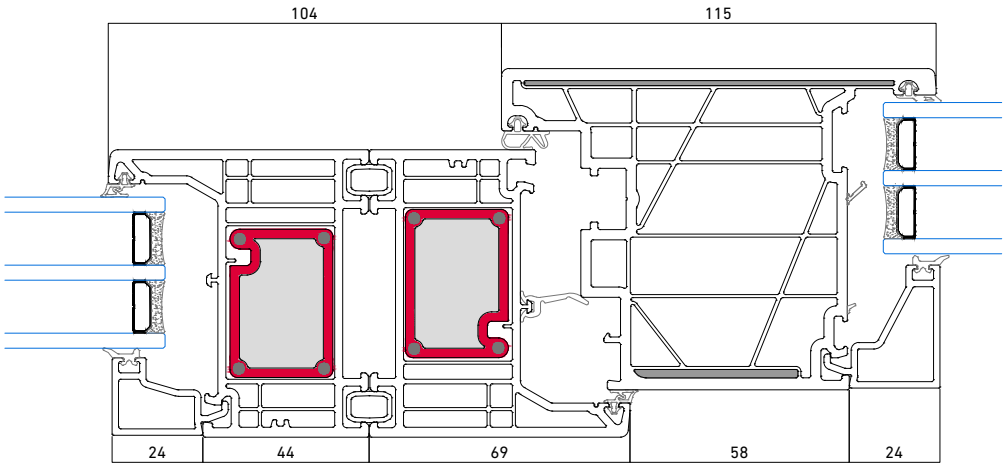

Detalles laterales puerta apertura exterior Infinity

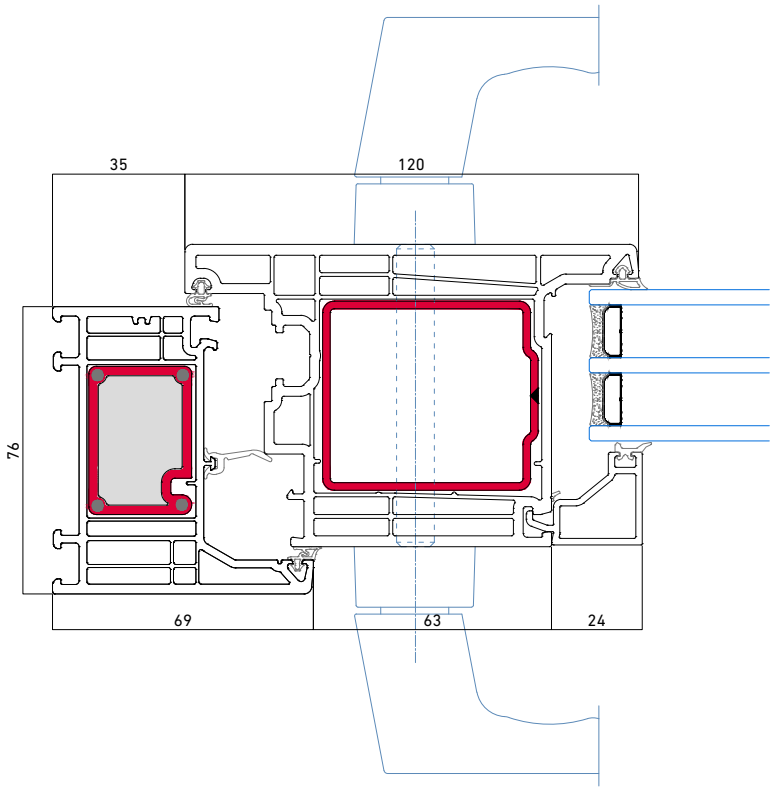

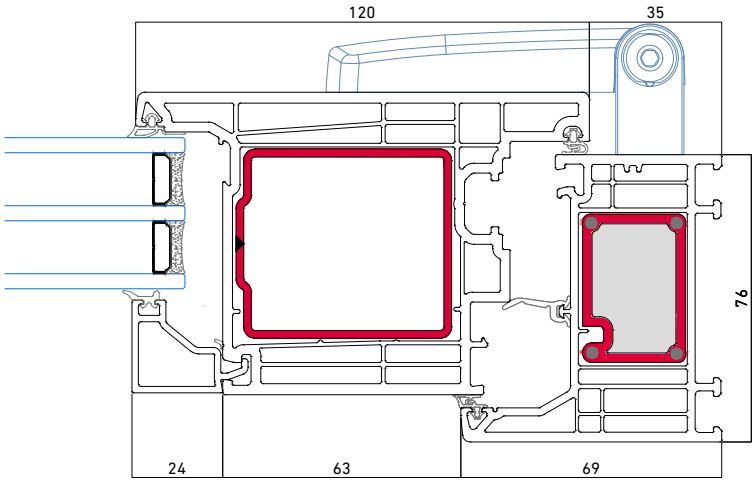

Secciones

Detalle central puerta apertura exterior 2 hojas Infinity

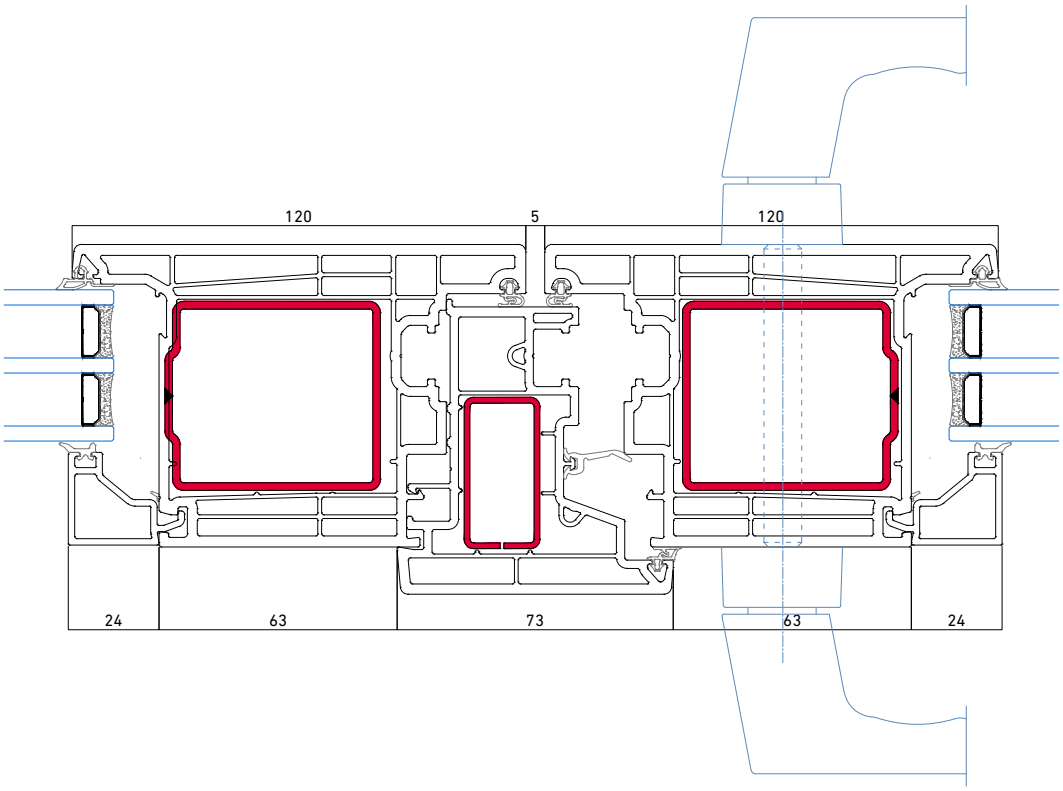

Detalle fijo + hoja puerta apertura exterior Infinity

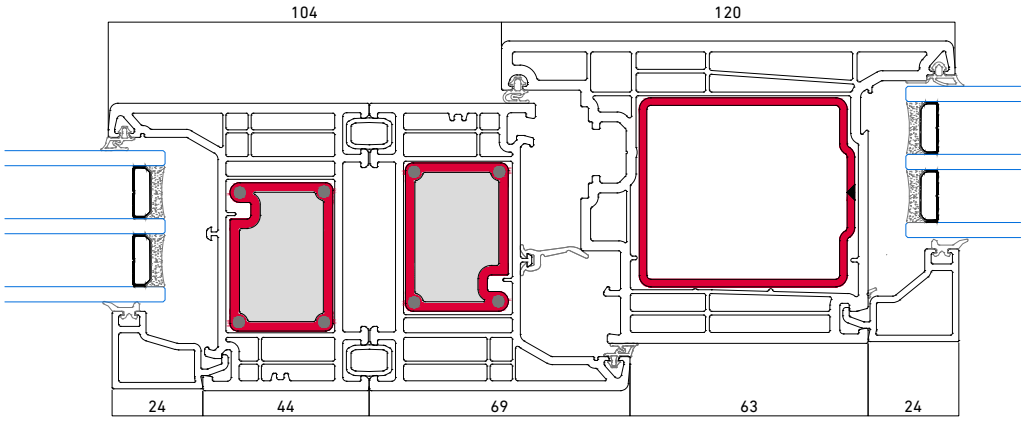

Detalle esquinero cajón EUROSTAND 185

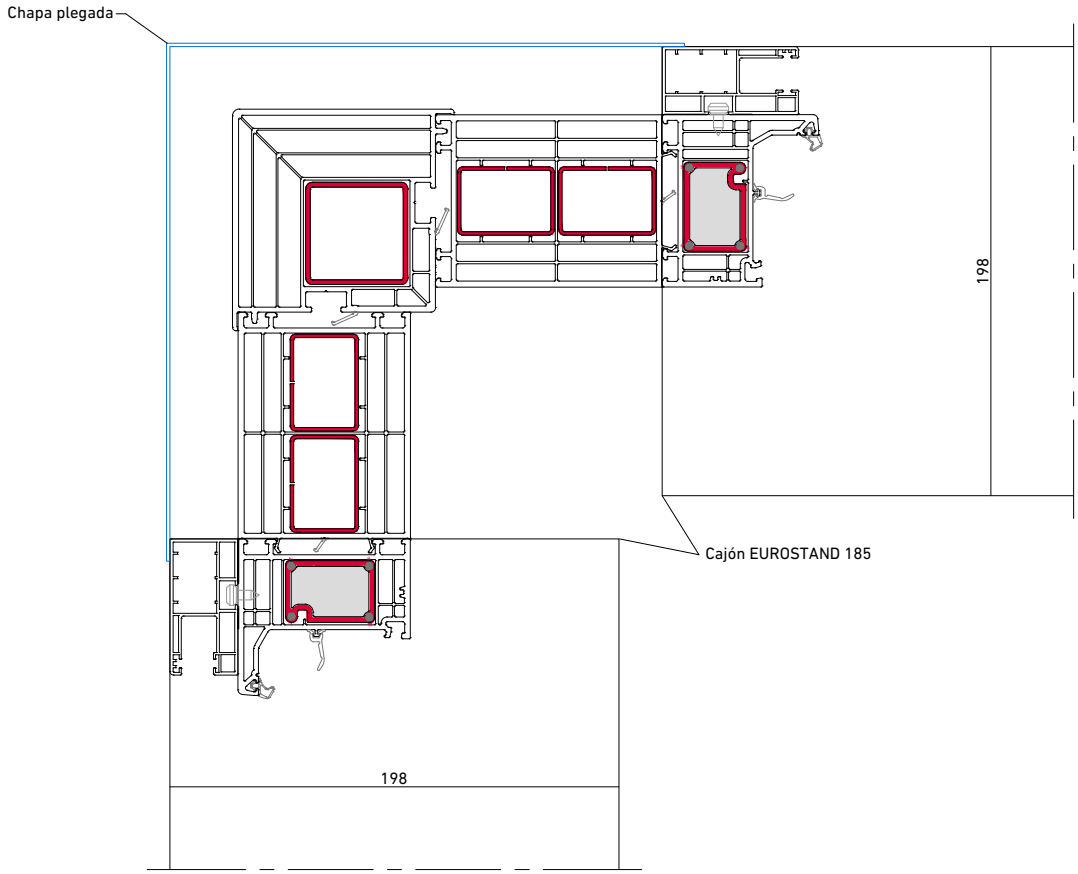

Secciones

Detalle esquinero cajón EUROSTAND 200 PASSIVE

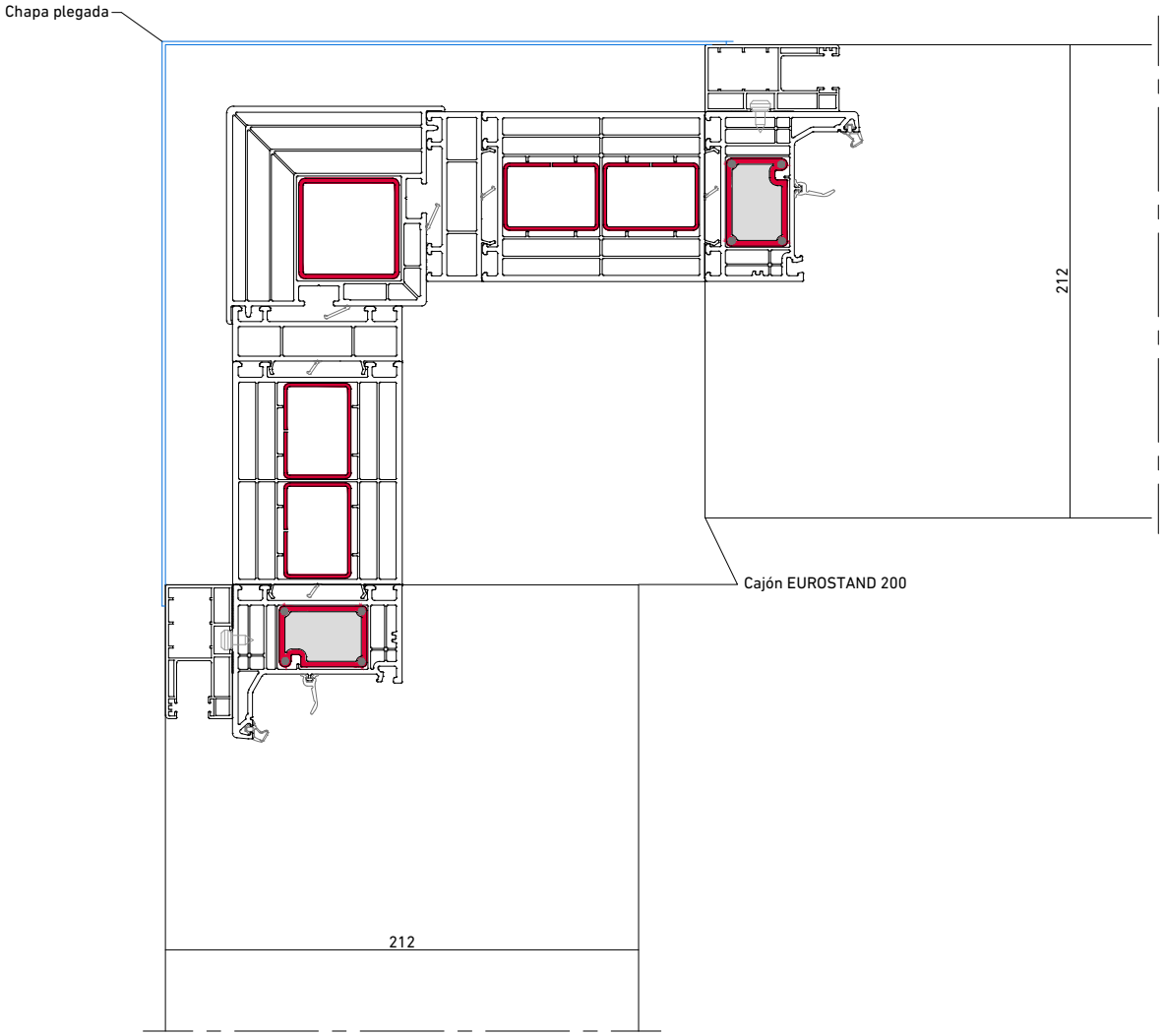

Detalle mosquitera con cajón EUROSTAND

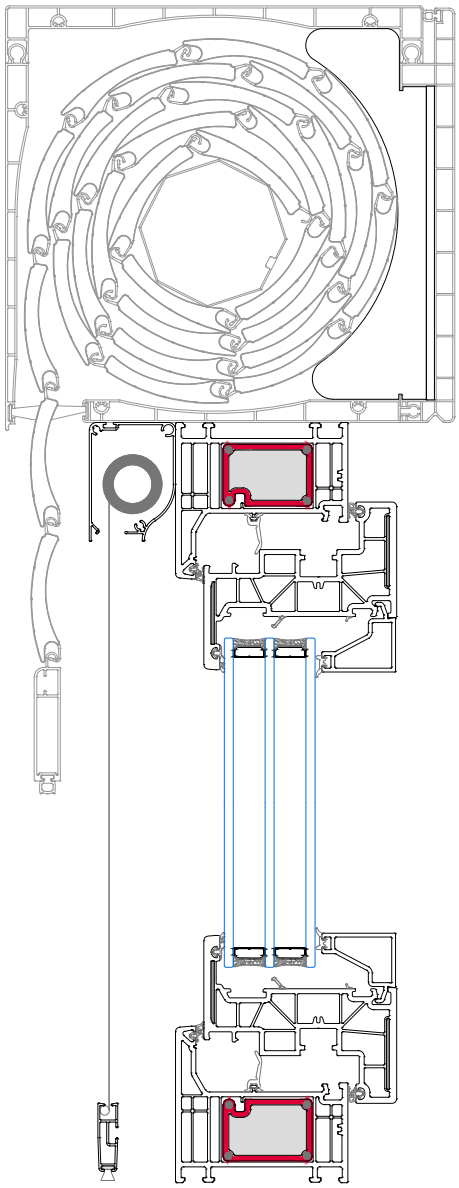

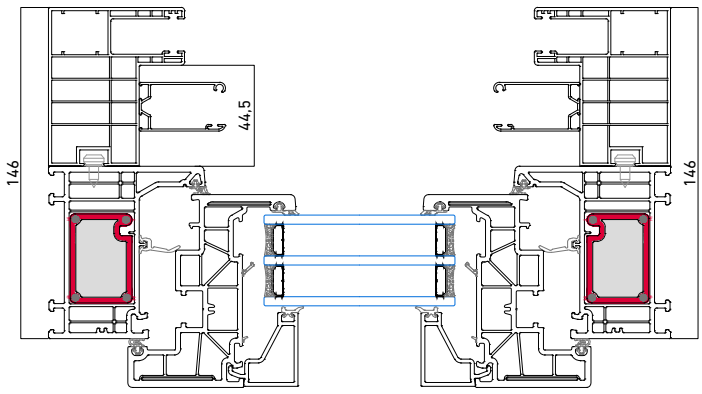

Secciones

Detalle mosquitera

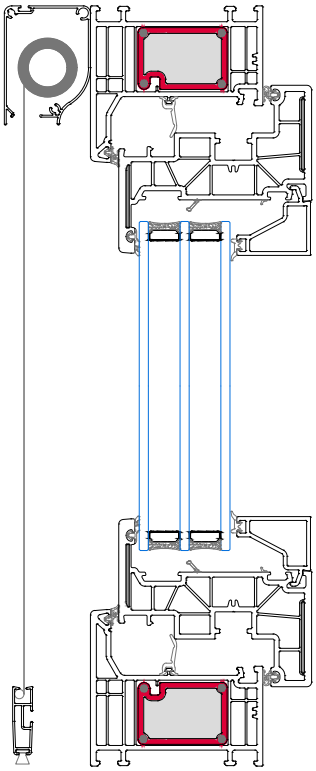

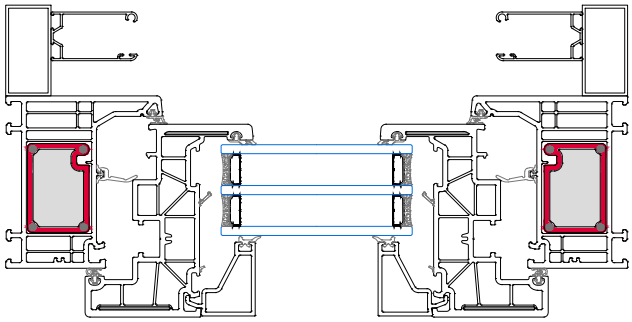

Secciones de fabricación cajón EUROSTAND 185 y EUROSTAND 200 PASSIVE

SECCIONES A FABRICAR Y SALIDA DE CINTAS					
Secciones	106	121	128,5	143,5	146
Secciones admitidas	SI	SI	SI	SI	SI
Salida de cinta	Inferior	Inferior	Inferior	Inferior	Inferior

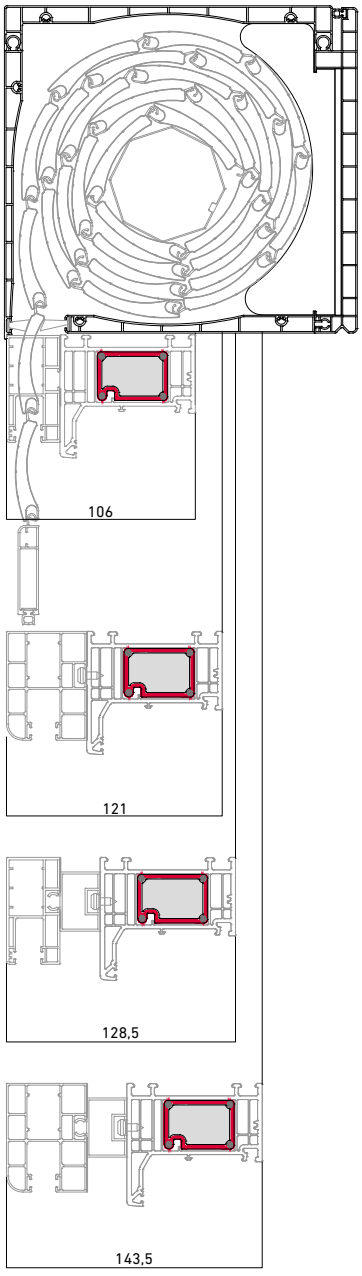

SECCIONES A FABRICAR Y SALIDA DE CINTAS					
Secciones	106	121	128,5	143,5	146
Secciones admitidas	SI	SI	SI	SI	SI
Salida de cinta	Inferior	Inferior	Inferior	Inferior	Inferior

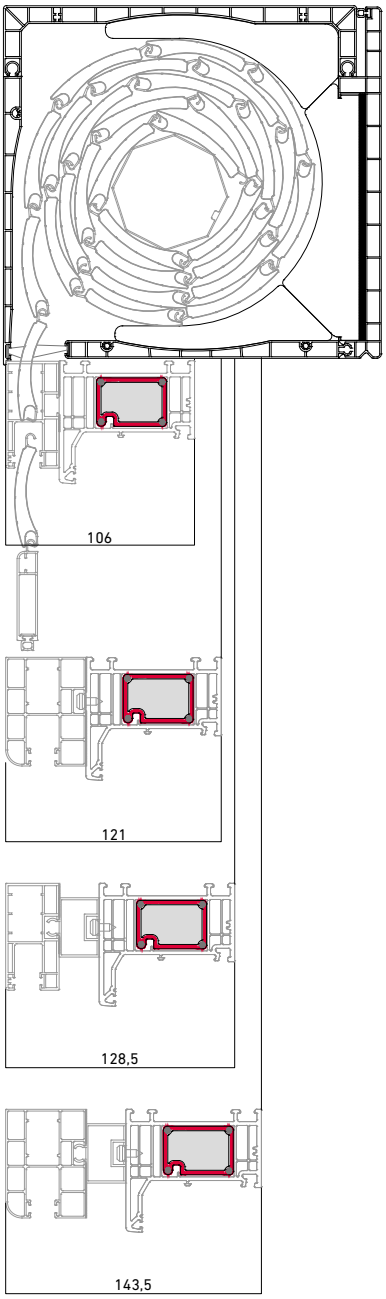

Cajones

Secciones de fabricación cajón EUROSTAND 185 y EUROSTAND 200 PASSIVE

SECCIONES A FABRICAR Y SALIDA DE CINTAS					
Secciones	161	168,5	176		
Secciones admitidas	SI	SI	NO		
Salida de cinta	Inferior	Inferior	NO		

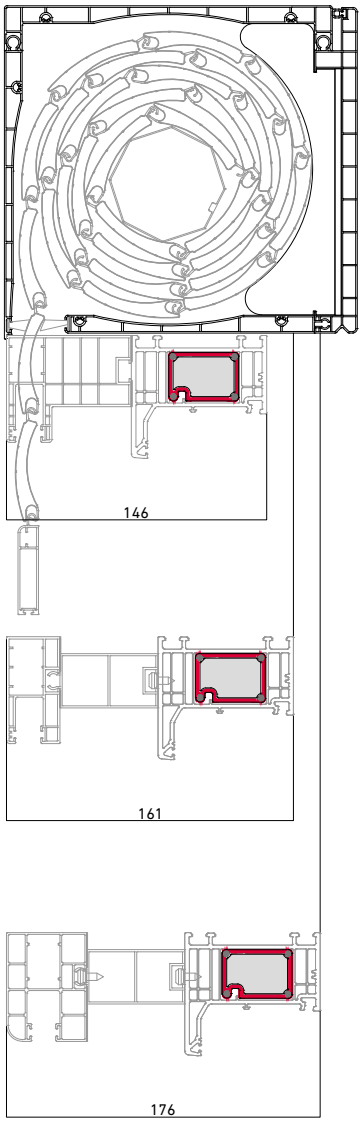

SECCIONES A FABRICAR Y SALIDA DE CINTAS					
Secciones	161	168,5	176		
Secciones admitidas	SI	SI	SI		
Salida de cinta	Inferior	Inferior	Inferior		

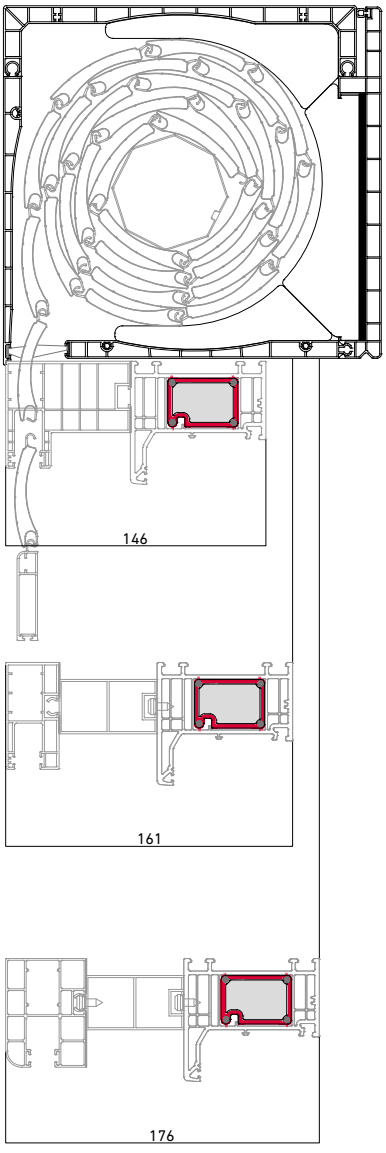

Medición de ventanas

Obtención de medida de ventanas

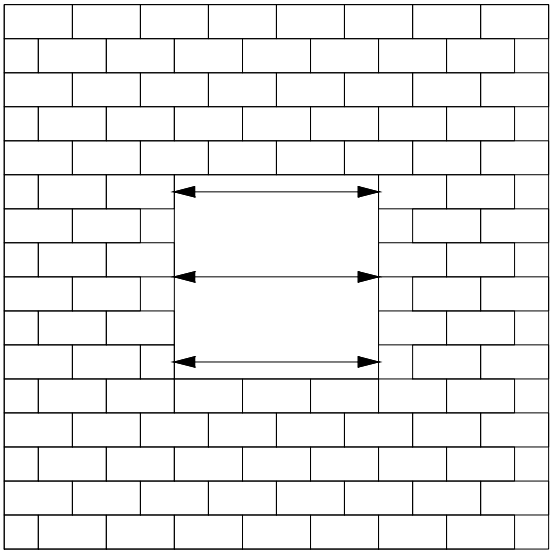

Medir el ANCHO del hueco de la ventana en 3 puntos diferentes: arriba, centro, abajo. Nos quedamos con la menor de las 3 medidas.

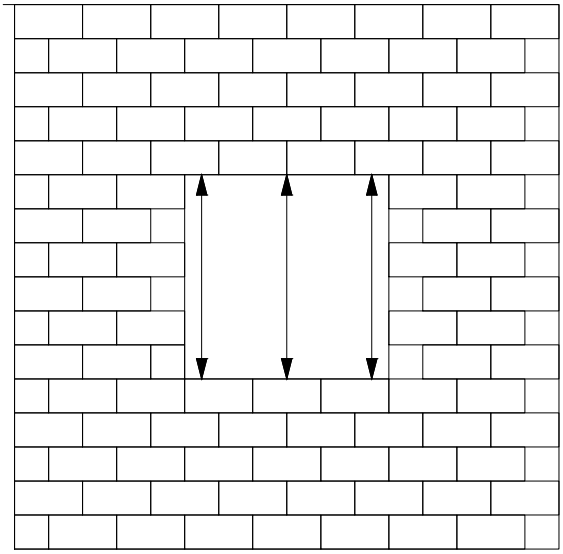

Medir el ALTO del hueco de la ventana en 3 puntos diferentes: izquierdo, centro, derecha. Nos quedamos con la menor de las 3 medidas.

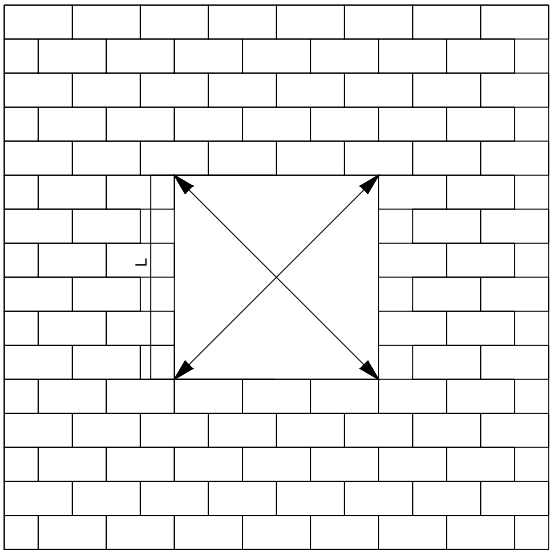

Medir las diagonales para comprobar el descuadre del hueco.
Si:
L es menor de 2 metros la diferencia entre las diagonales debe ser menor de 3 mm.
L es mayor de 2 metros la diferencia entre las diagonales deber ser menor de 5 mm.

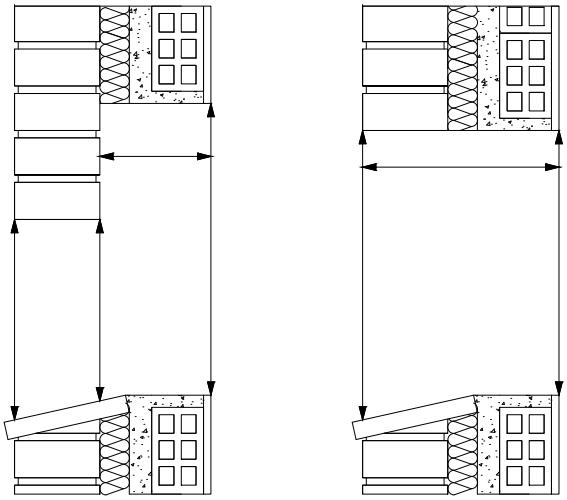

Hay que medir la profundidad del muro y el desnivel del vierte aguas cuando no hay capialzado.

Herraje

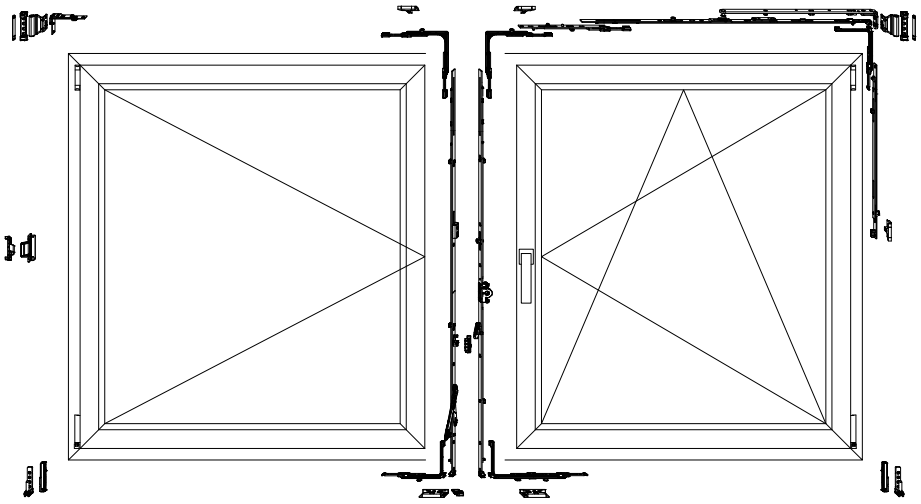

- Cerraderos estandar
- Tipo de ventana: 1200 x 1500.
- 3 Cerraderos STANDAR.
- 3 Cerraderos de seguridad.
- 1 puntos de cierre de presión oculto.

Cerradero estandar



Configuración perimetral seguridad

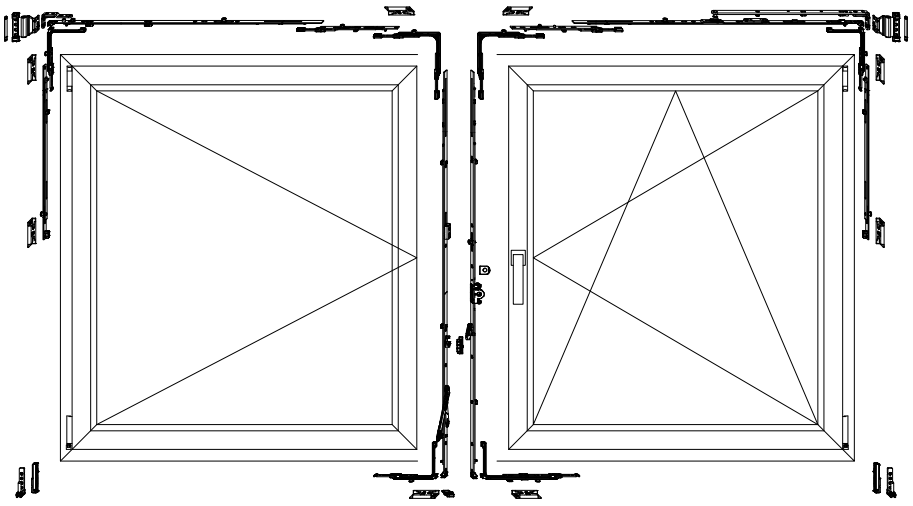

- Cerradero de seguridad
- Tipo de ventana: 1200 x 1500.
- 9 Cerraderos de seguridad.
- Placa antitaladro reforzada en manilla.

Cerradero de seguridad



Altura de manillas

Altura de ventana	360 430	431 660	661 840	841 1090	1091 1340	1341 1590	1591 1700	1701 2450
Altura manillas	125	190	300	400	500	600	700	1050

La medidas son del canal de herraje, están expresadas en mm.

Herrajes

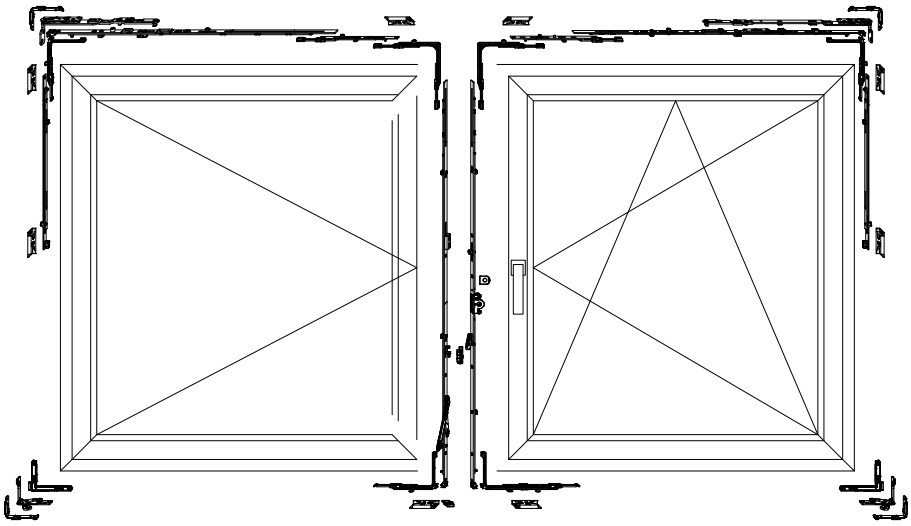

- Cerradero de seguridad
- Tipo de ventana: 1200 x 1500.
- 9 Cerraderos de seguridad.
- Placa antitaladro reforzada en manilla.

Cerradero de seguridad



Altura de manillas

Altura de ventana	360 430	431 660	661 840	841 1090	1091 1340	1341 1590	1591 1700	1701 2450
Altura manillas	125	190	300	400	500	600	700	1050

La medidas son del canal de herraje, están expresadas en mm.

Medidas máximas, mínimas y pesos

Ancho mínimo 260 mm (medida de canal de herraje).
Alto mínimo 270 mm (medida de canal de herraje).

Ancho máximo 1650 mm (medida de canal de herraje).
Alto máximo 2450 mm (medida de canal de herraje).

Con marco de ventana se debe sumar 112 mm al ancho y alto para la medida mínima y máxima de ventana.
Con marco de puerta se debe sumar 142 al ancho y alto para la medida mínima y máxima de ventana.

Peso máximo por hoja 100 kg.

Bulones de seguridad

Compensación automática de las tolerancias. Aporta máxima seguridad manteniendo el confort de uso con un sistema de cierre que permanece siempre ajustado.

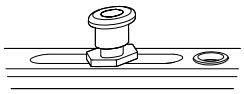

Retenedor para ventana

El elevador de hoja amortigua el cierre de la hoja y la eleva ligeramente al cerrarla. Así se consigue que las hojas anchas, que con el paso del tiempo sufren un ligero descenso, se deslicen por el marco de forma todavía suave y segura después de muchos años, para de este modo poder disfrutar de un elevado y duradero confort de uso, con una seguridad funcional máxima.

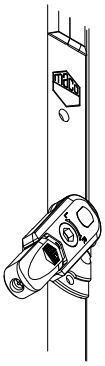

Placa antitaladro

Aumenta la seguridad de la ventana, se coloca por defecto en las ventanas con herraje perimetral de seguridad.

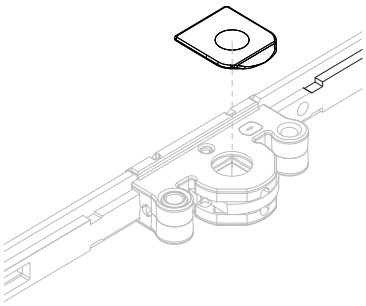

Herrajes

Manilla ventana

Manillas Toulón



Acabados
- Negro mate
- Blanca
- Plata
- Titanio
- Marrón

Manillas Toulón balconera



Acabados
- Negro mate
- Blanca
- Plata
- Titanio
- Marrón

Manilla puerta

Manilla LIEJA

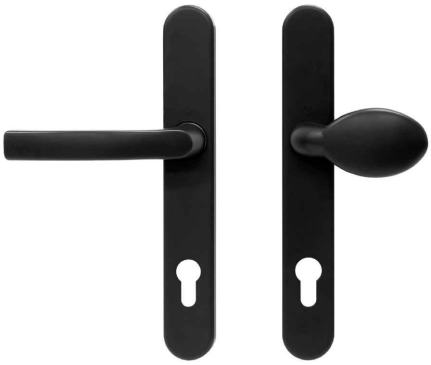

Acabados
- Negro mate
- Blanca
- Plata
- Titanio
- Marrón

Bisagra puerta

Bisagra hasta 120 kg y 140 kg por hoja



Acabados
- Negro mate
- Blanca
- Plata
- Titanio
- Marrón

Bisagra Solid B



Acabados
- Negro mate
- Blanca
- Plata
- Marrón

Cerradura puerta

Cerradura automática de ganchos.

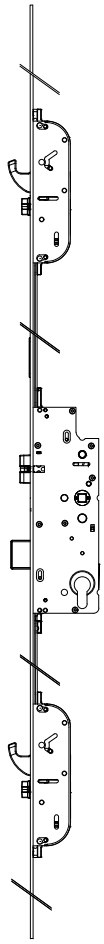

Cerradura de ganchos-punzones para portero eléctrico.

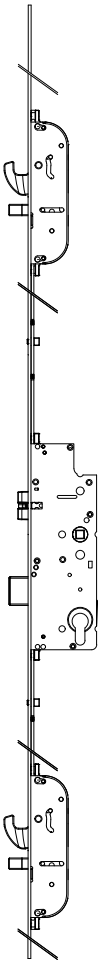

Cerradura de ganchos motorizada.

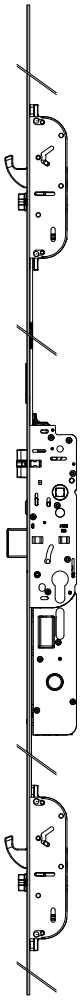

Cerradura 4 bulones

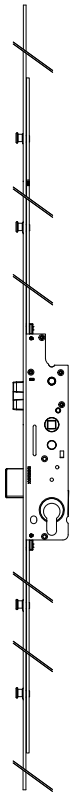

Herrajes

Regulación lateral compás

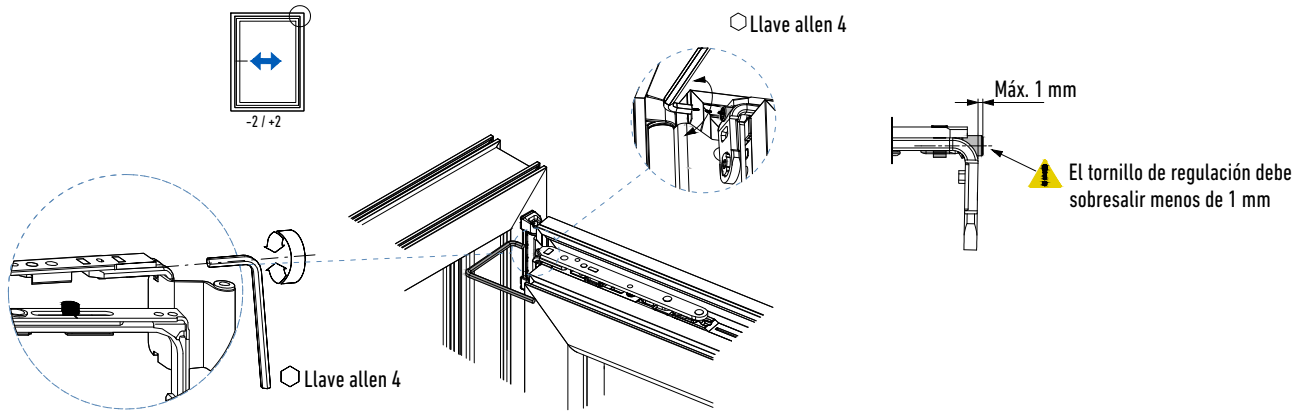

Regulación de presión compás

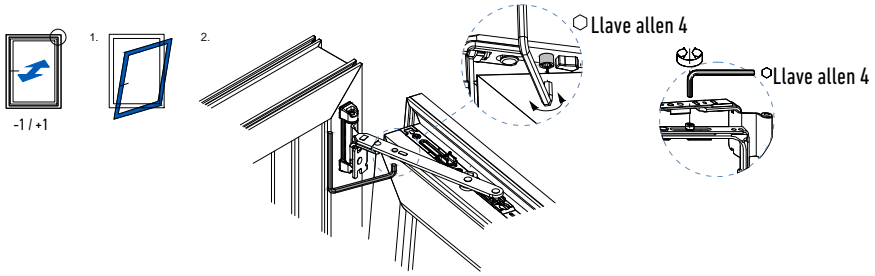

Regulación de presión falso compás

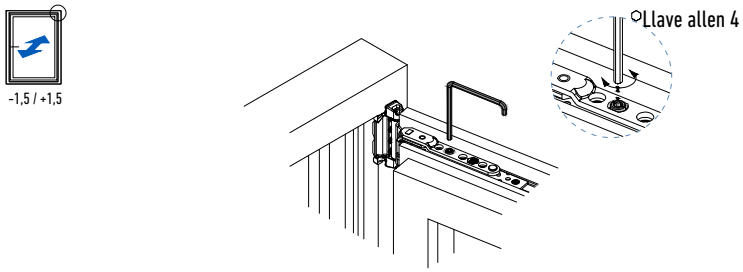

Regulación bisagra

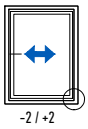

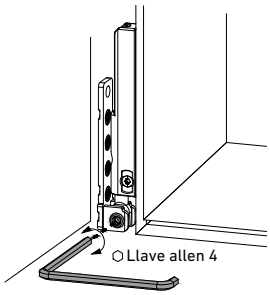

Regulación bisagra

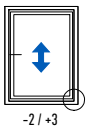

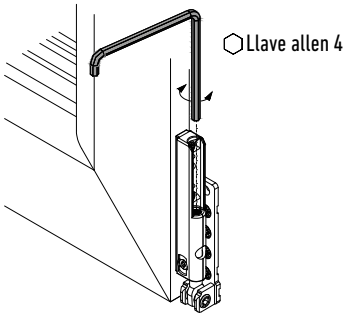

Regulación bisagra

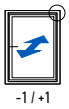

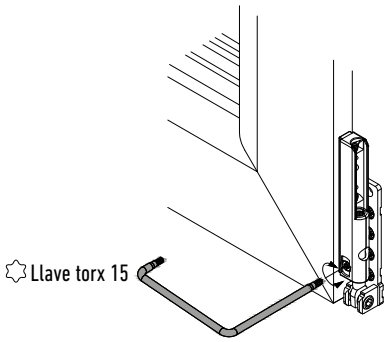

Herrajes

Regulación lateral compás oculto

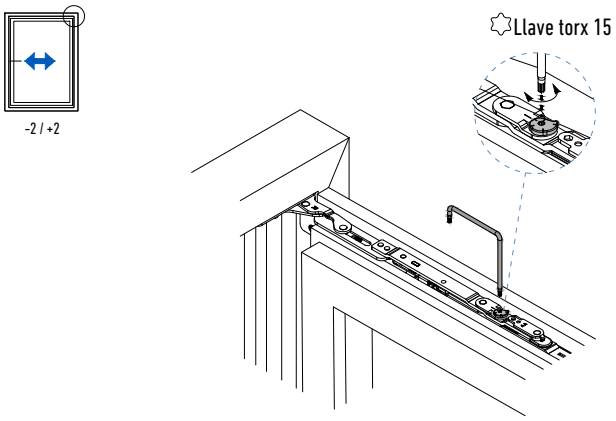

Regulación de presión compás oculto

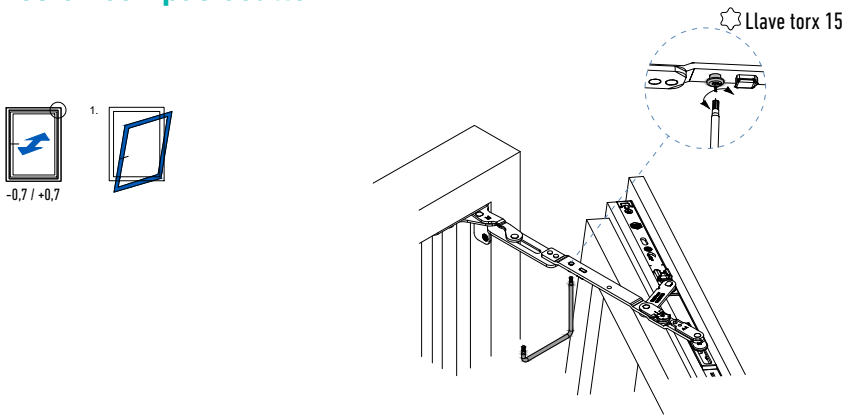

Regulación de presión falso compás oculto

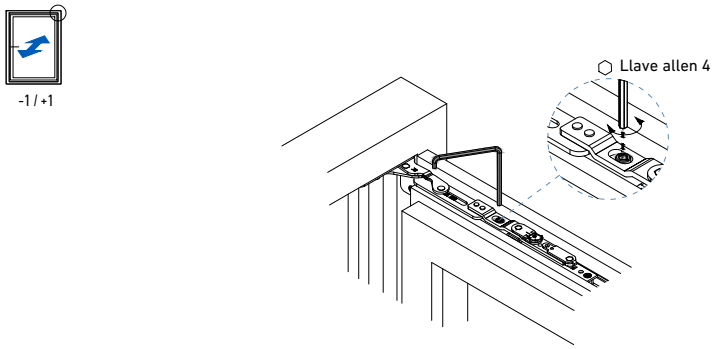

Regulación bisagra oculta

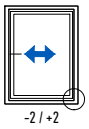

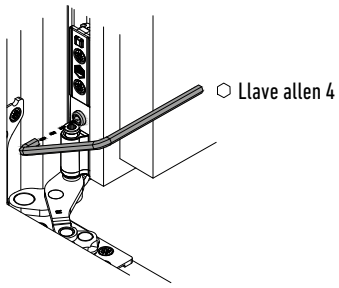

Regulación bisagra oculta

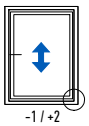

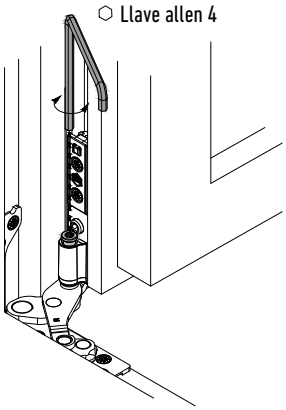

Regulación bisagra oculta

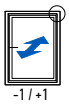

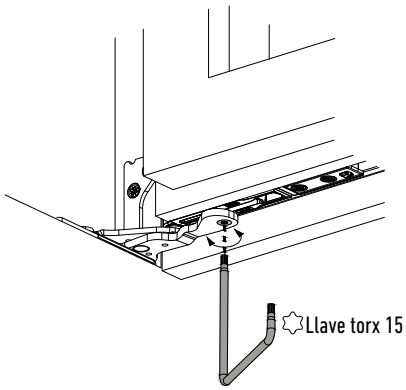

Herrajes

Regulación de presión en los bulones

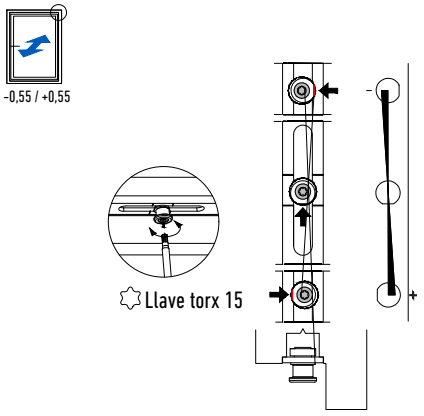

Regulación del elevador

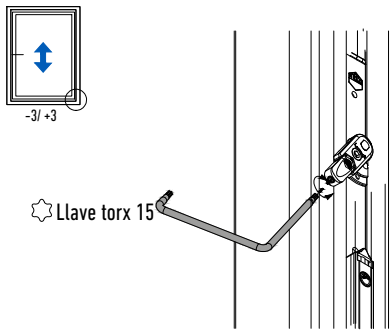

Enganche y desenganche de hoja

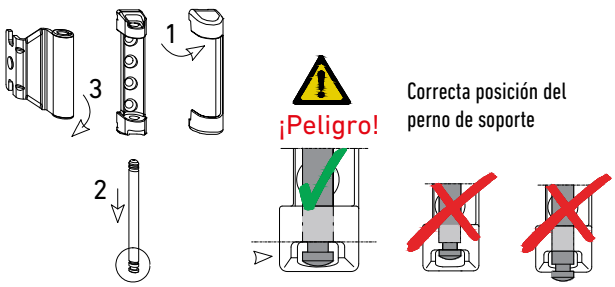

1. Quitar el embellecedor si lo hubiera.

2. Quitar el perno soporte compás hacia abajo con la herramienta adecuada. El perno sólo puede sacarse con la ventana cerrada.

3. Abrir la hoja 90° (la ventana intentará cabecear y caerse). Sacar el compás angular del soporte compás y levantar la hoja del lado inferior para sacarla del soporte bisagra. El enganche se logra realizando estos mismos pasos en orden inverso.

Elegant Thermofibra 76X

Única ventana que se está utilizando en el mercado libre de acero en marco y hoja. La solución con refuerzos de Thermofibra proporcionan la rigidez necesaria, ligereza y máximo aislamiento en una ventana de máximas prestaciones. La ventana del futuro ya está aquí.

Secciones 2D

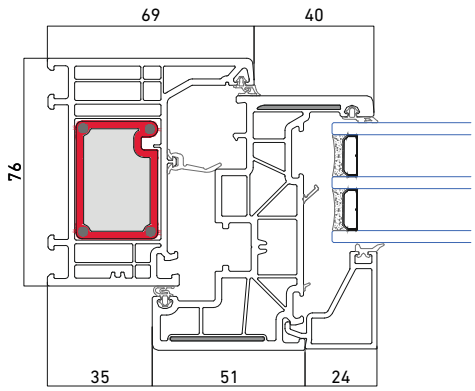

Secciones 3D

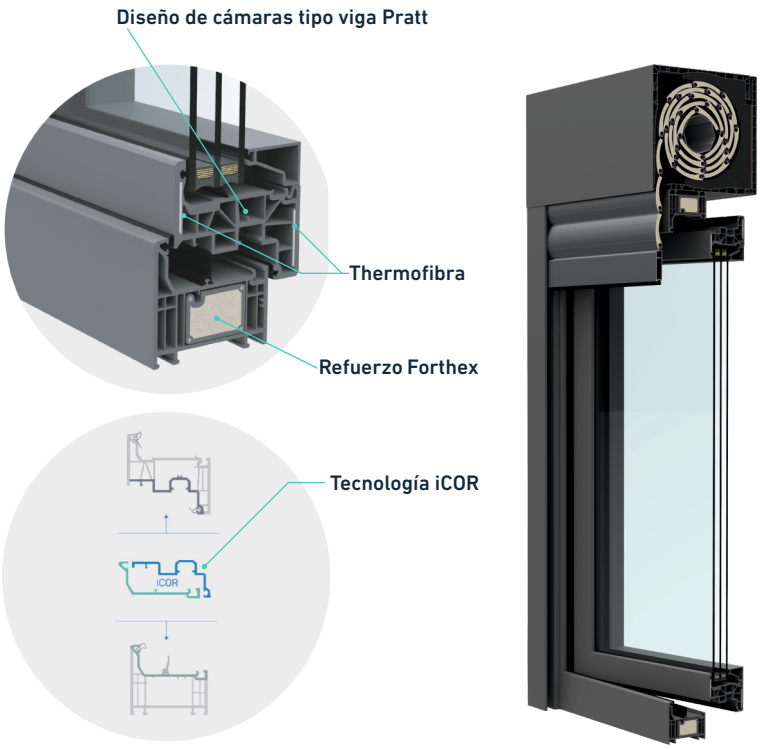

ENSAYOS

Permeabilidad al aire (UNE EN 12207)	Clase 4
Resistencia al viento (UNE EN 12210)	C5
Resistencia al agua (UNE EN 12208)	9A
Prestaciones térmicas (EN ISO 10077-2)	Uw > 0,91 W/m2K (Uf = 0,88 W/m2K)
Atenuación acústica (UNE EN ISO 10140-2:2010)	R w ≤ 45 (0, -3) dB

Consultar las dimensiones y configuración de las ventanas ensayadas

CARACTERÍSTICAS TÉCNICAS

Sección de marco / hoja	76 / 85 mm
Sección vista nudo lateral	109 mm
Acristalamiento máximo	22 - 67 mm
Sistema de aislamiento	Sistema Forthex en marcos y Thermofibra en hojas
Estanqueidad	Triple junta
Opciones de seguridad	RC1 en ventana
Dimensiones máximas	1.400 x 2.300 mm
Tipos de apertura	Practicable Oscilobatiente Osciloparalela Pivotante Plegable
Acabados	Foliados: Madera natural, madera color, sólidos y metálicos. 50 colores disponibles. Lacado: Gama RAL

CONFIGURACIÓN RECOMENDADA

Vidrio	Triple vidrio
Herraje	Herraje perimetral de seguridad RC1
Manilla	Toulón
Cajón de persiana	EUROSTAND PVC 200 Passive

SANALUZ

Polígono Industrial El Castillo
Avda. Unión Europea, 16
03630 - Sax (Alicante) - España

sanaluz.com


SANALUZ