SANALUZ



CATÁLOGO TÉCNICO

Legend Parallel

Sistemas
de Carpintería

ES


SANALUZ

Legend Parallel

La serie Legend Parallel es un sistema de puerta corredera paralela de PVC diseñado para cerrar grandes huecos con un alto nivel de aislamiento, confort y seguridad.

A diferencia de una corredera tradicional, su sistema de apertura permite que la hoja se desplace ligeramente hacia el interior al accionar la manilla, facilitando después un deslizamiento suave y cómodo. Cuando la puerta queda cerrada, la hoja presiona sobre el marco, mejorando el cierre perimetral y aportando mejores prestaciones frente al aire, el agua y el viento.

Legend Parallel incorpora las prestaciones del sistema Legend, con tercera junta central de cierre, lo que contribuye a mejorar el aislamiento térmico y acústico de la estancia.

Es una solución especialmente indicada para salones, terrazas, porches y espacios donde se busca una apertura amplia, pero sin renunciar al confort interior.

Su estética de líneas rectas y equilibradas permite integrarla fácilmente en proyectos de vivienda nueva y rehabilitación, ofreciendo una imagen actual, sólida y elegante. Además, al tratarse de un sistema de PVC, destaca por su bajo mantenimiento, durabilidad y buena respuesta frente a las condiciones exteriores.

En definitiva, Legend Parallel es una corredera paralela robusta, eficiente y confortable, pensada para grandes cerramientos acristalados donde se necesita combinar facilidad de uso, aislamiento y seguridad.

Índice

Aperturas	6
Acristalamiento	7
Colocación de calzos	8
Perfiles principales	9
Perfiles auxiliares	10
Perfiles solapes	11
Secciones	12
Medición ventanas	22
Herrajes	23
Ficha técnica	29

Aperturas

Modulaciones

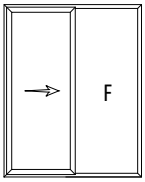

Paralela 1 hoja con fijo

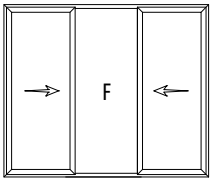

Paralela 2 hojas con fijo central

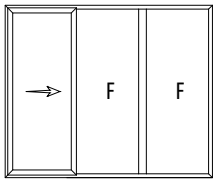

Paralela 1 hoja lateral
con 2 fijos al lateral

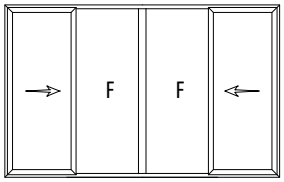

Paralela 2 hojas laterales
con 2 fijos centrales

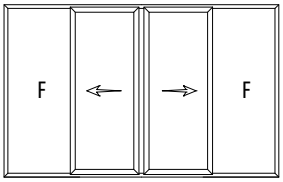

Paralela 2 hojas centrales
con 2 fijos laterales

Configuración de vidrios

5309 - Junquillo 12,5 mm

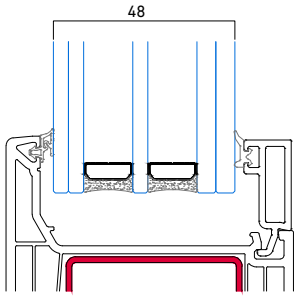

5310 - Junquillo 16,5 mm

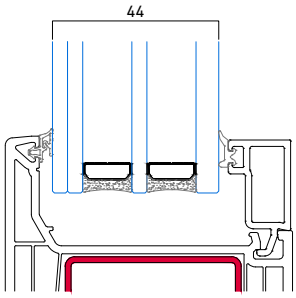

5311 - Junquillo 20,5 mm

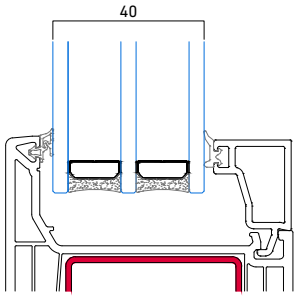

5312 - Junquillo 24,5 mm

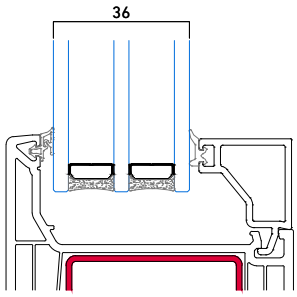

5313 - Junquillo 28,5 mm

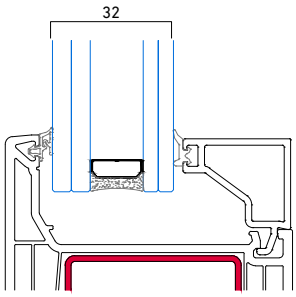

5314 - Junquillo 32,5 mm

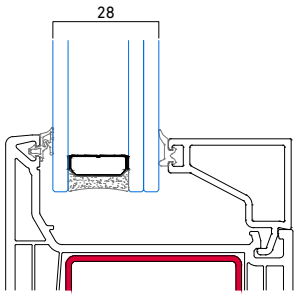

5315 - Junquillo 36,5 mm

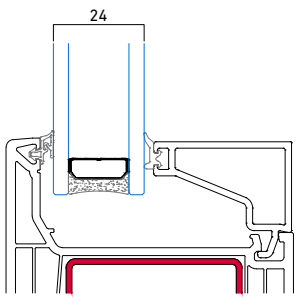

5316 - Junquillo 40,5 mm

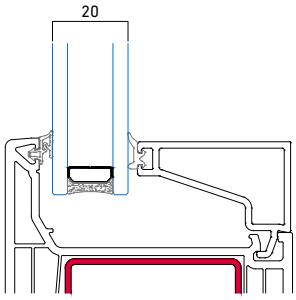

5317 - Junquillo 44,5 mm

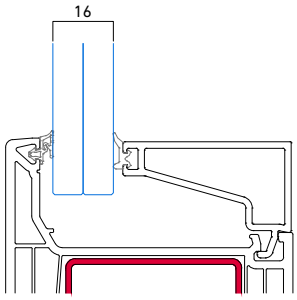

5318 - Junquillo 48,5 mm

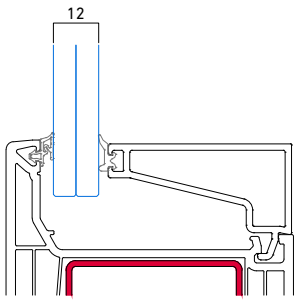

Acristalamientos

Colocación de calzos

Paralela 1 hoja con fijo lateral

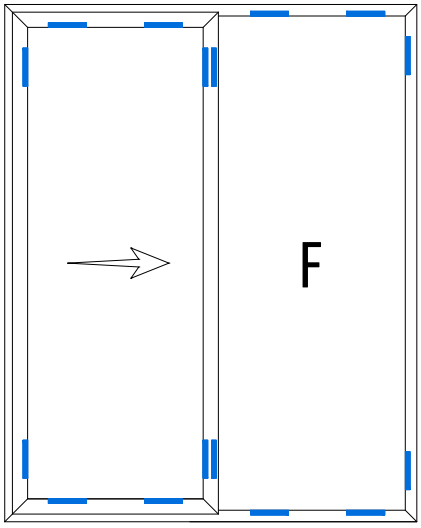

Calzos utilizados

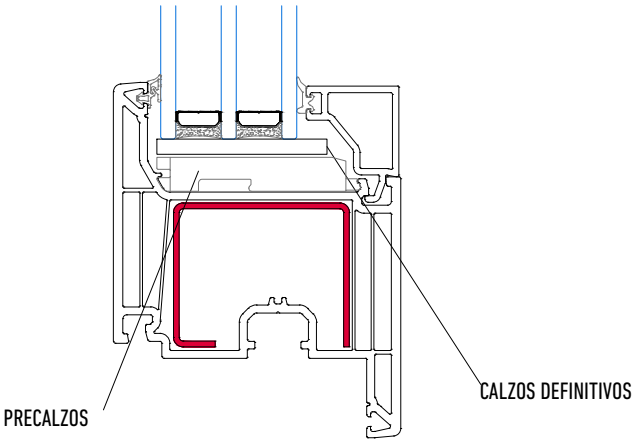

Perfiles principales

Marcos

12480 - Marco.

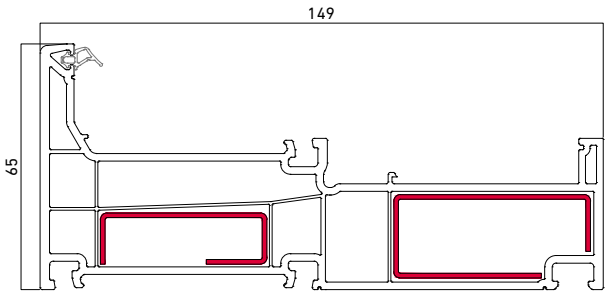

12425 - Cubre canal marco.

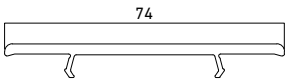

12483 - Cubre canal hoja.

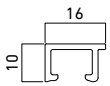

Hojas

12481 - Hoja.

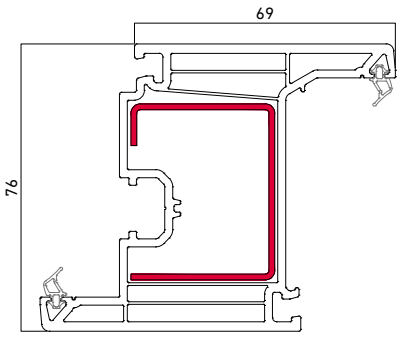

Inversor

12485 - Inversor.

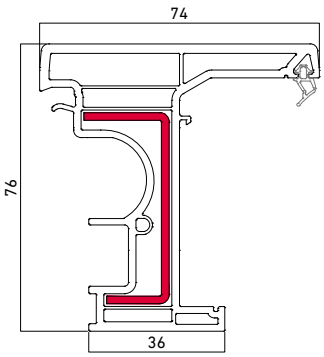

Travesaño

5125 - Travesaño.

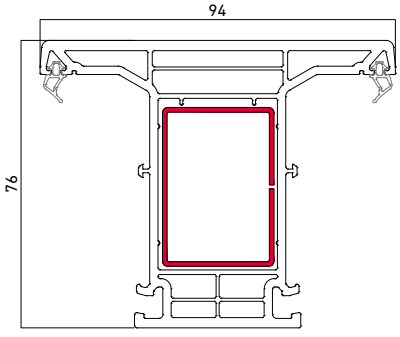

Inversor

12482 - Inversor.

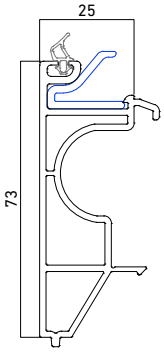

Perfiles auxiliares

Perfiles de aluminio

13029 - Cubrecanal.

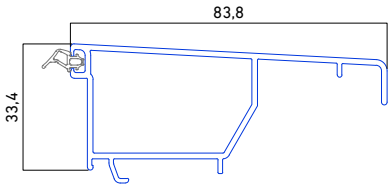

13033 - Raíl superior.

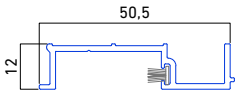

13034 - Raíl inferior.

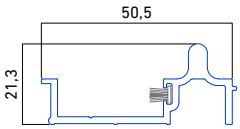

13036 - Interlok exterior.

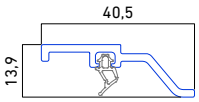

13035 - Interlok interior.

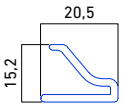

13037 - Perfil clip tapetal marco.

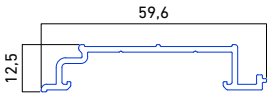

Perfiles solapes

Solapes enrasados

041007 - Pletina PVC 40X3 mm.

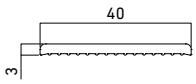

041005 - Pletina PVC 50X3 mm.

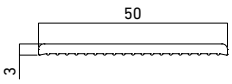

041004 - Pletina PVC 60X3 mm.

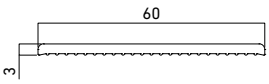

041002 - Pletina PVC 100x3 mm.

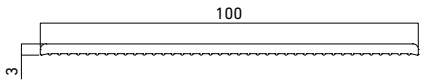

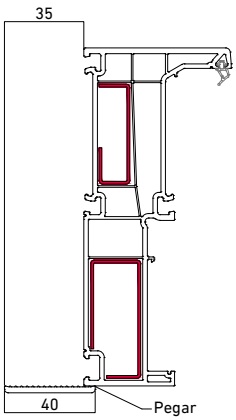

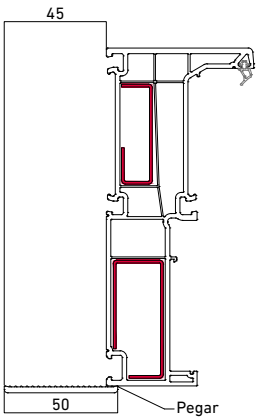

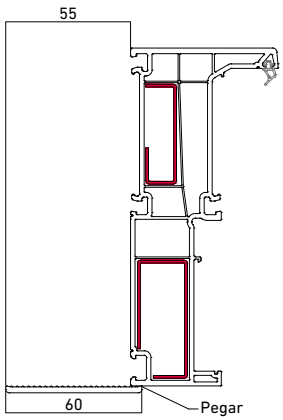

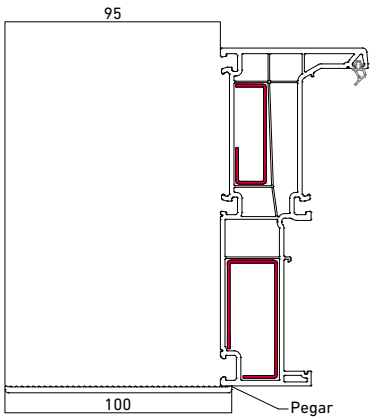

Solapes clipados

12063 - Solape 40 mm.

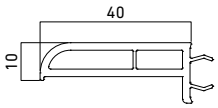

12064 - Solape 75 mm.

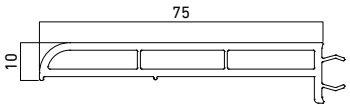

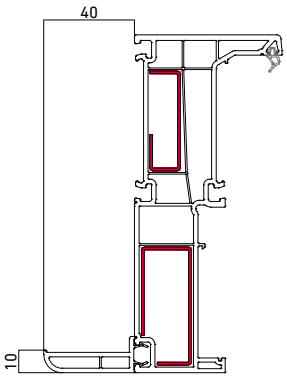

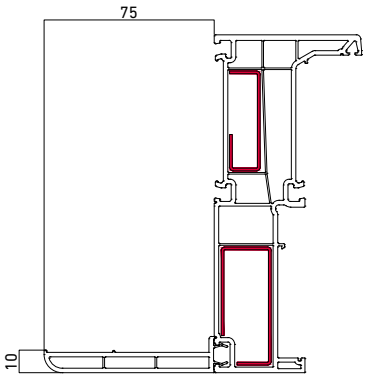

Secciones

Paralela 1 hoja con 1 fijo

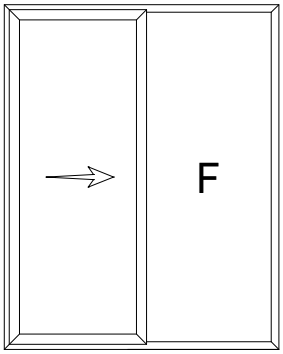

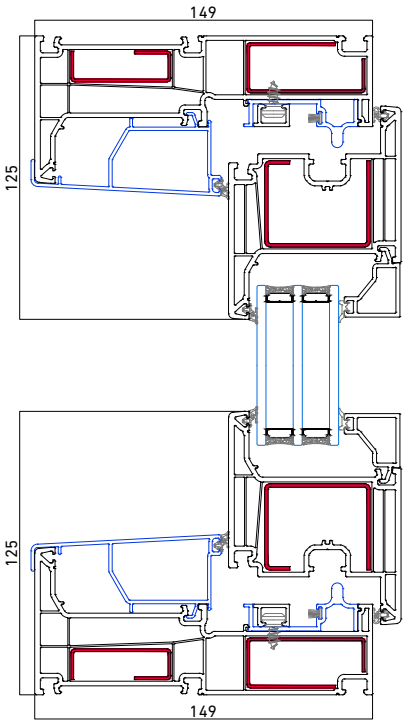

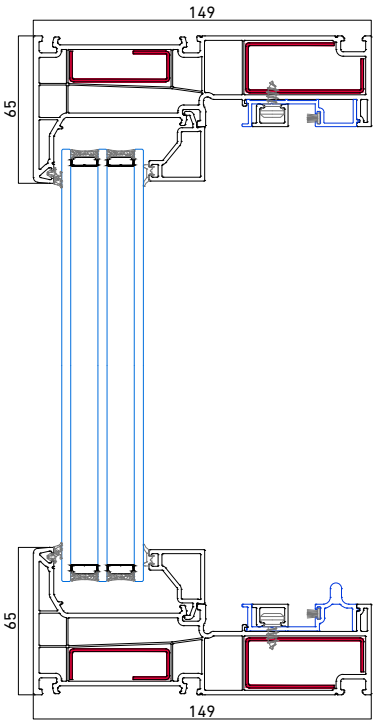

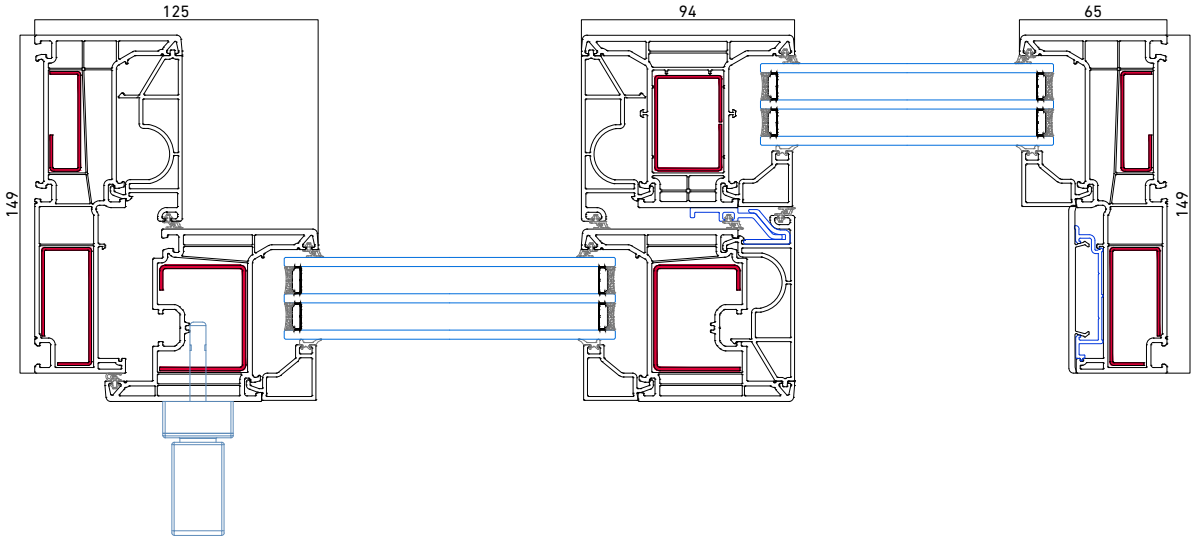

Paralela 2 hojas laterales con fijo central

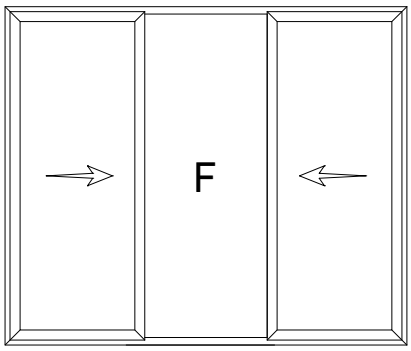

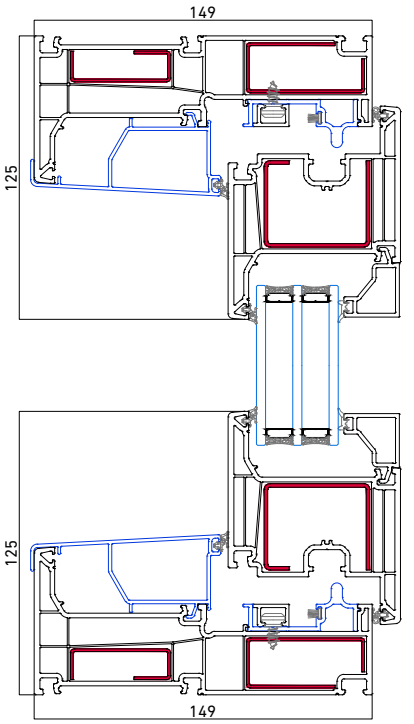

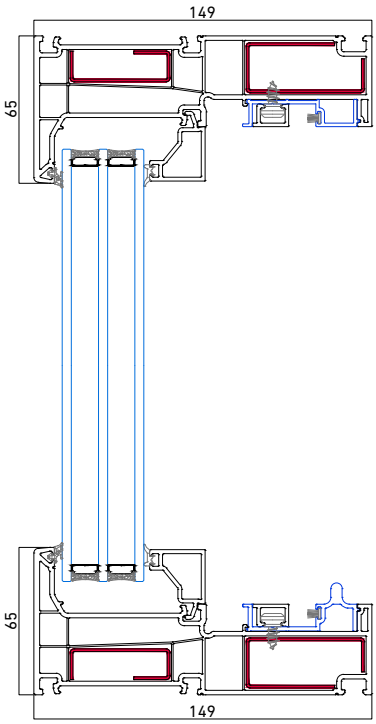

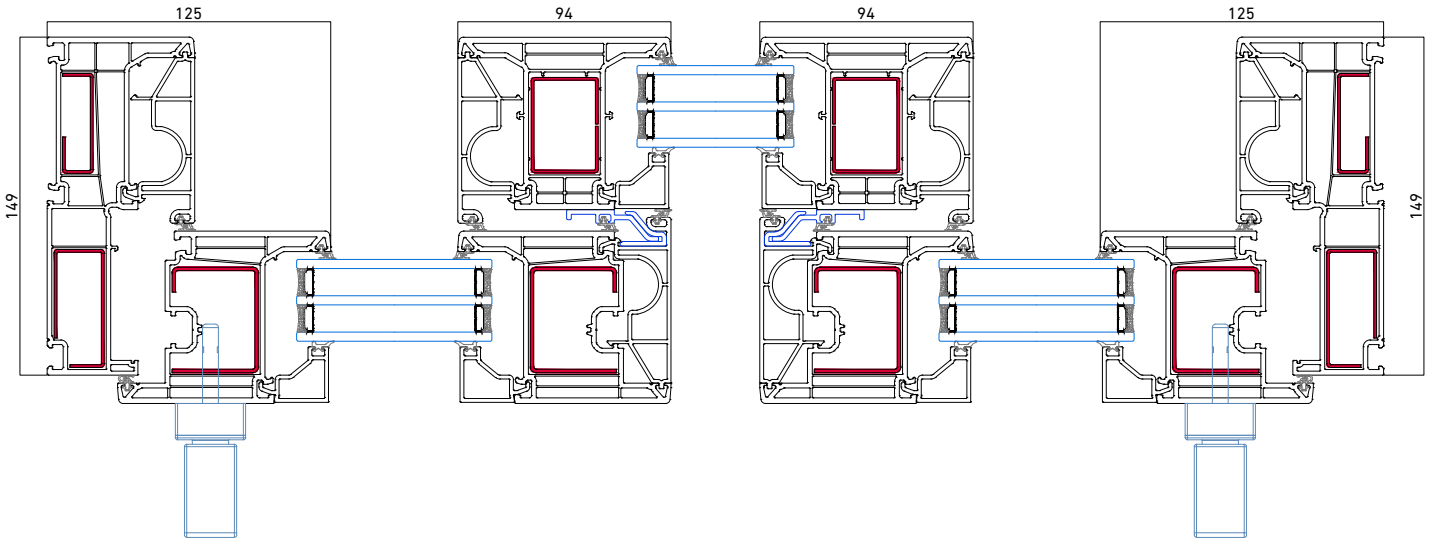

Secciones

Paralela 1 hoja con 2 fijos a un lateral

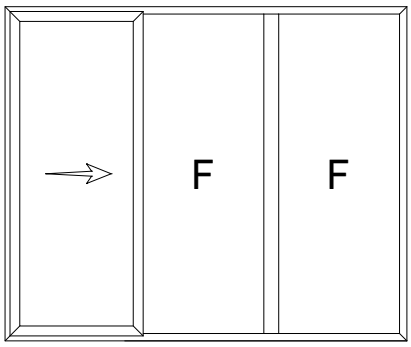

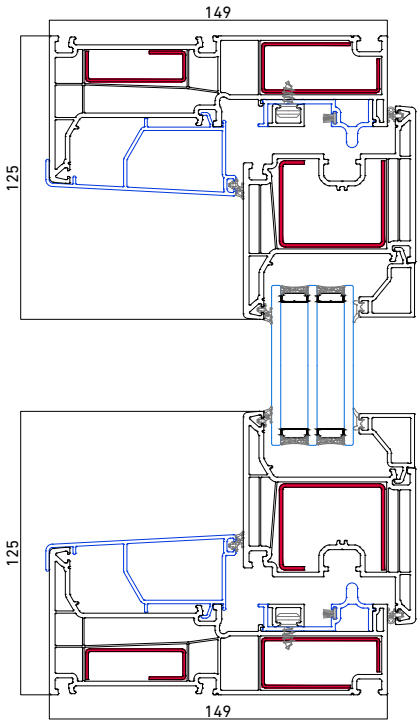

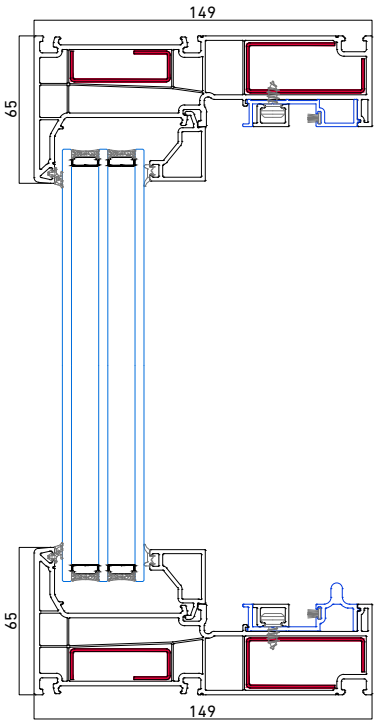

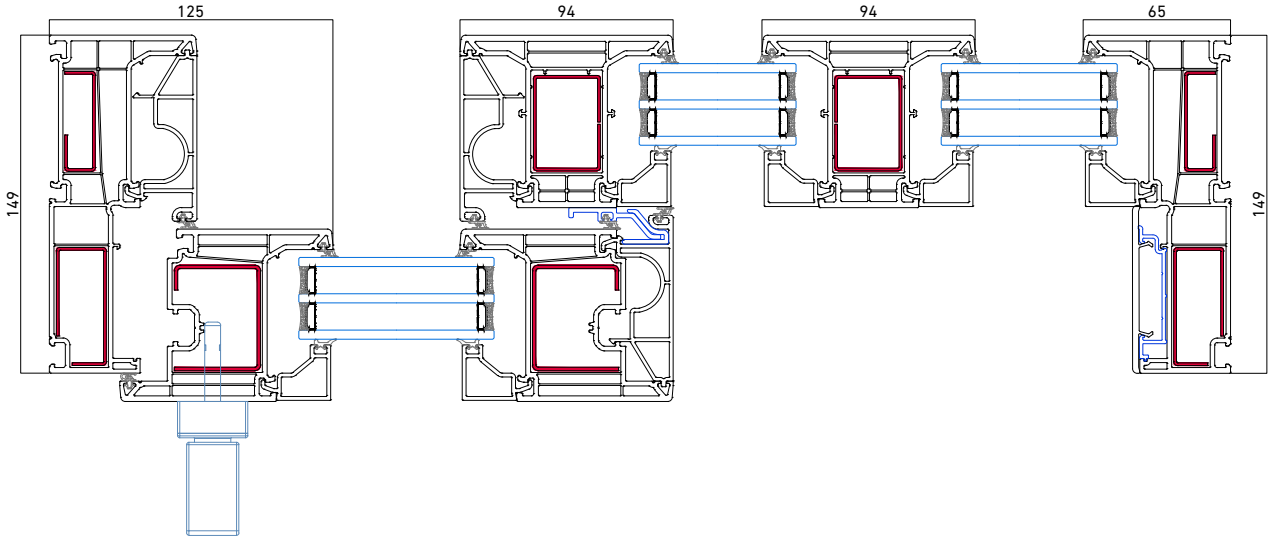

Paralela 2 hojas laterales con 2 fijos centrales

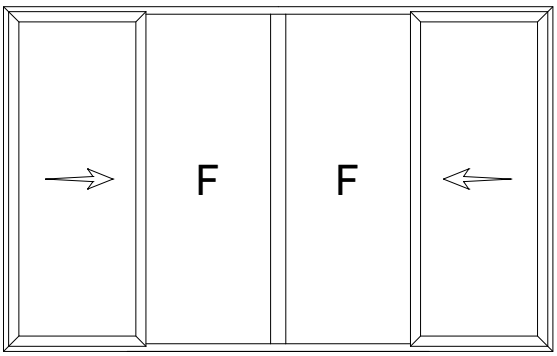

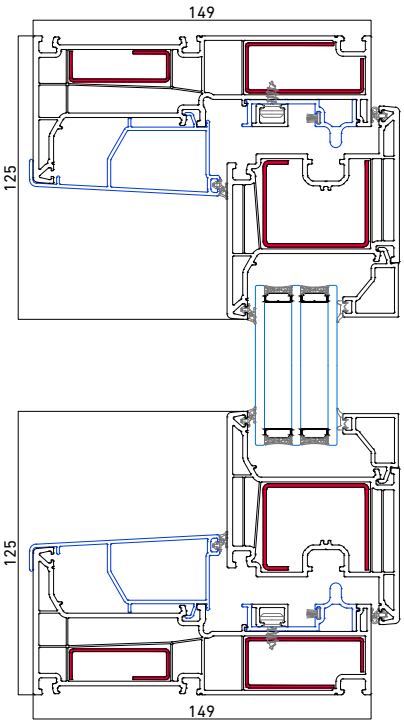

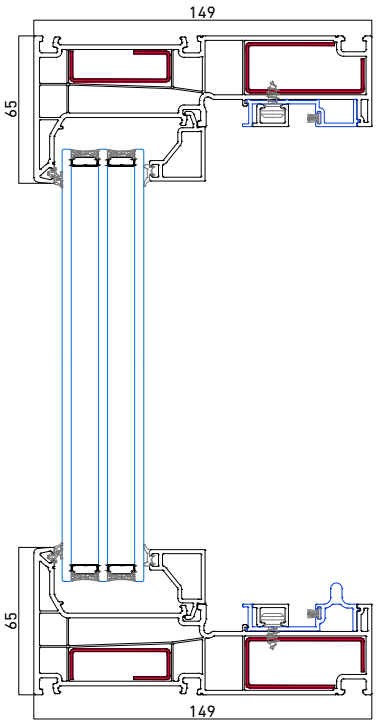

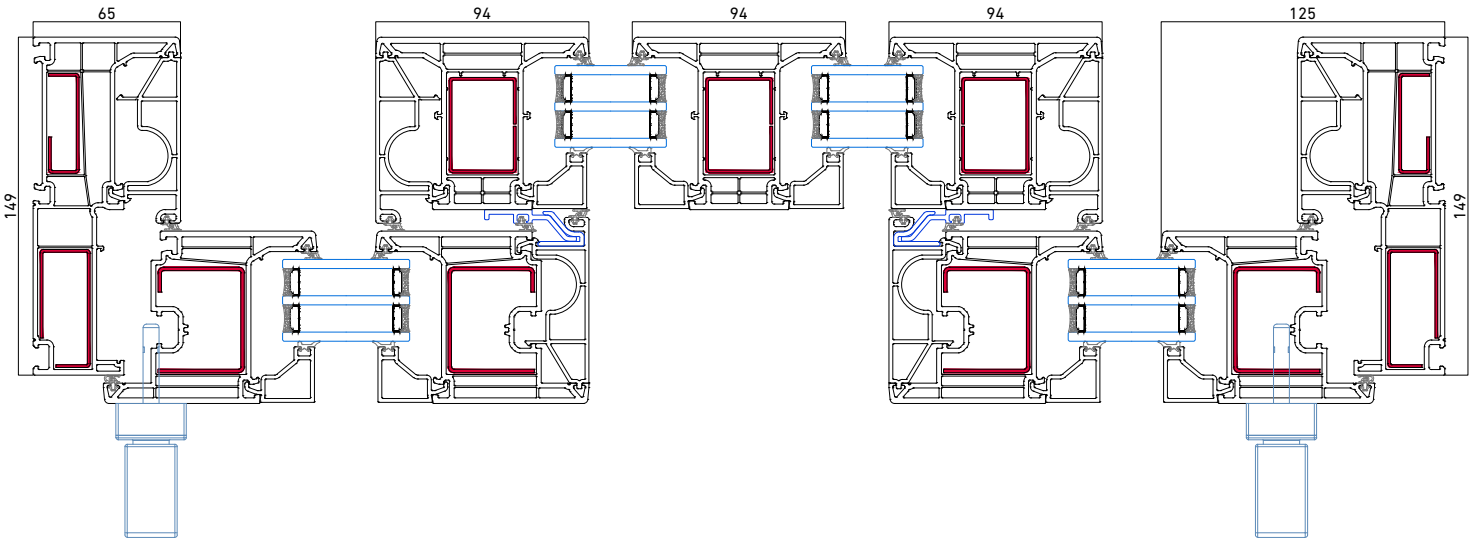

Secciones

Paralela 2 hojas centrales con 2 fijos laterales

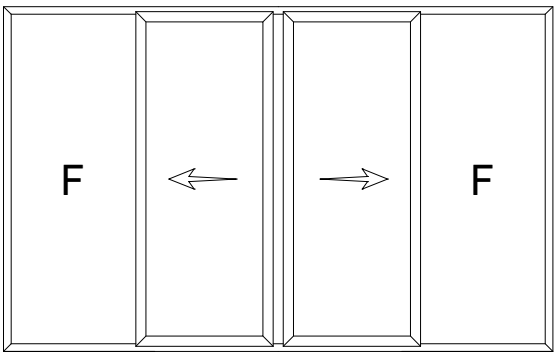

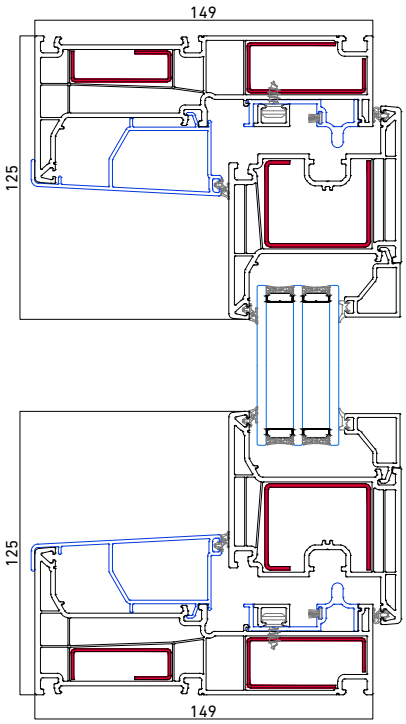

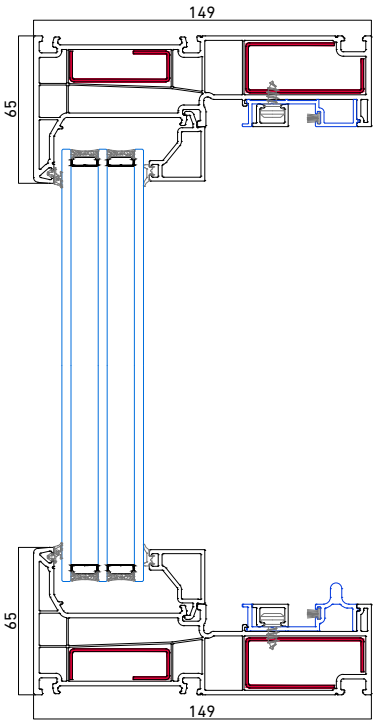

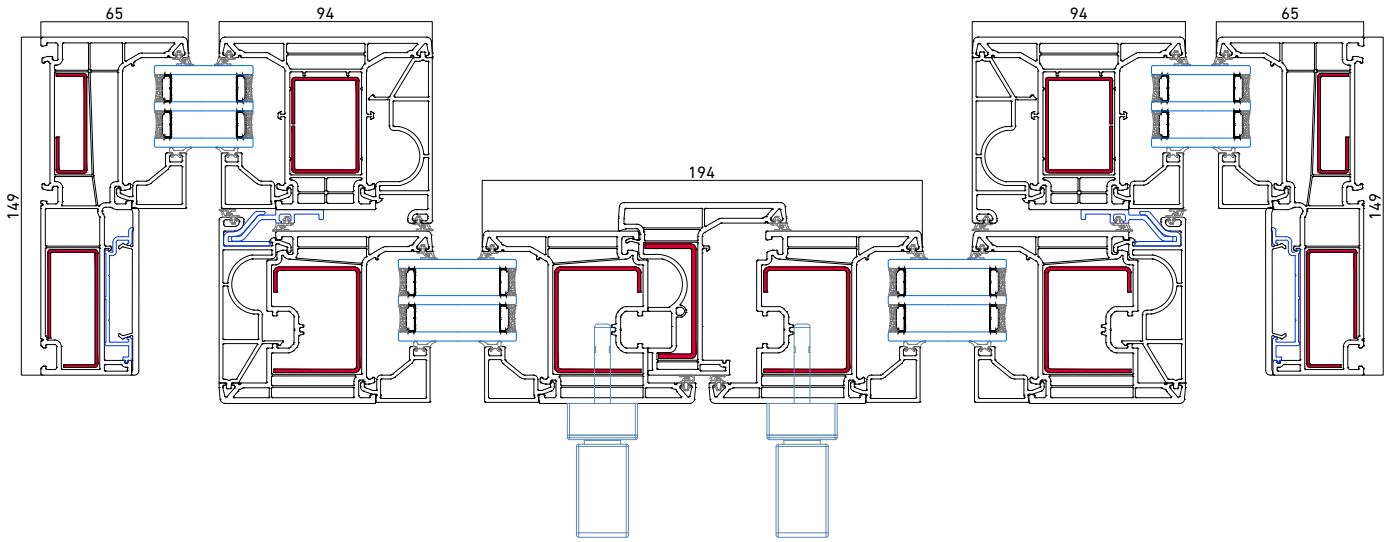

Detalle superior hoja móvil

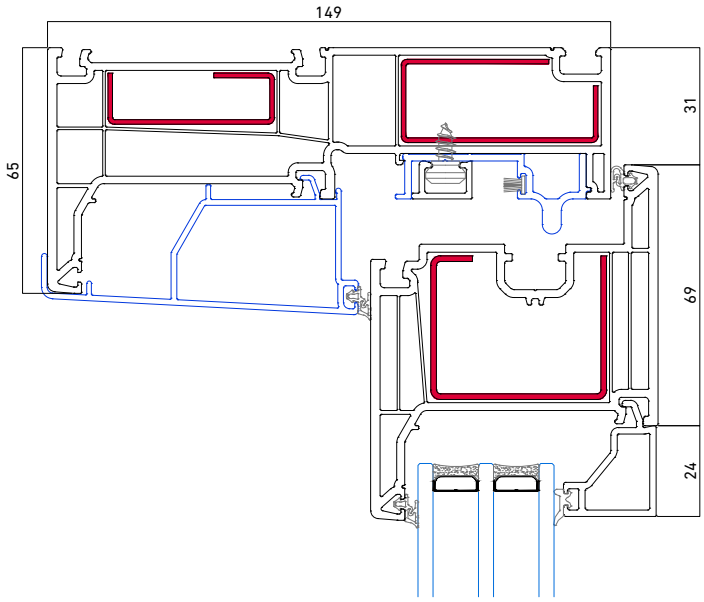

Detalle inferior hoja móvil

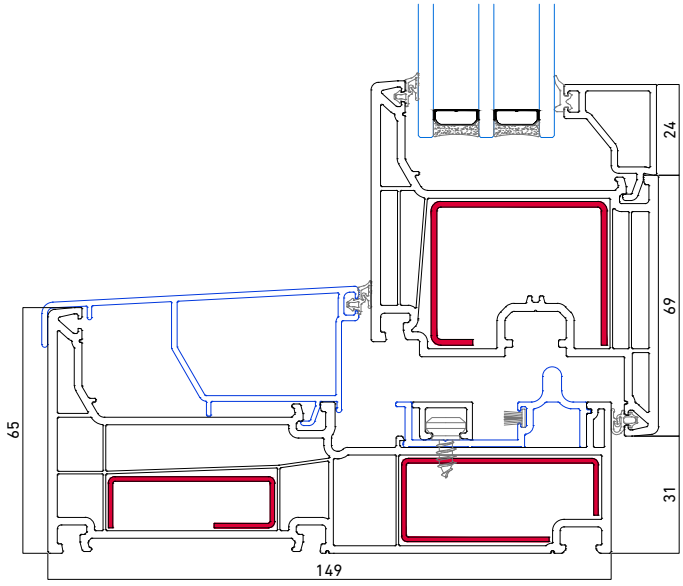

Secciones

Detalle superior hoja fija

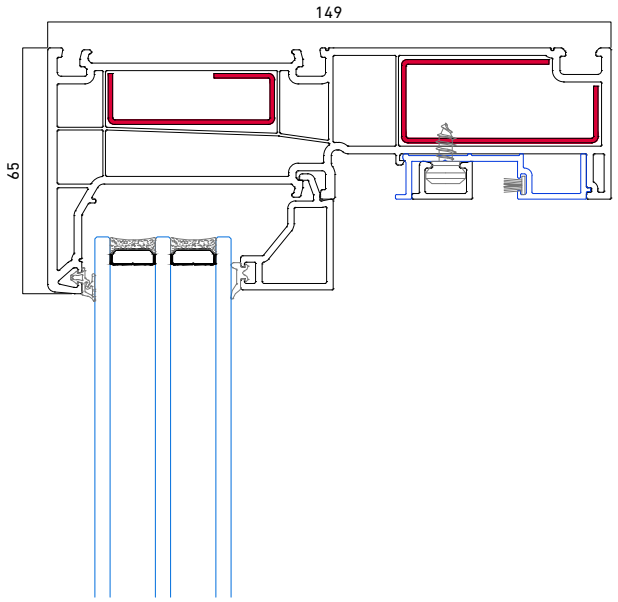

Detalle inferior hoja fija

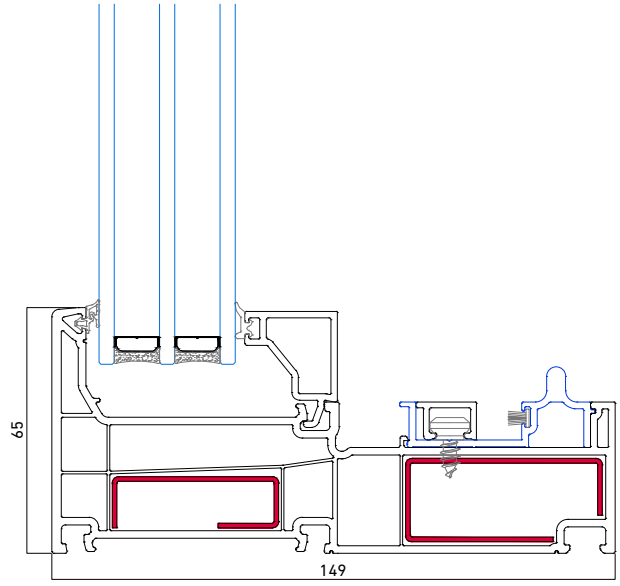

Detalle lateral con hoja

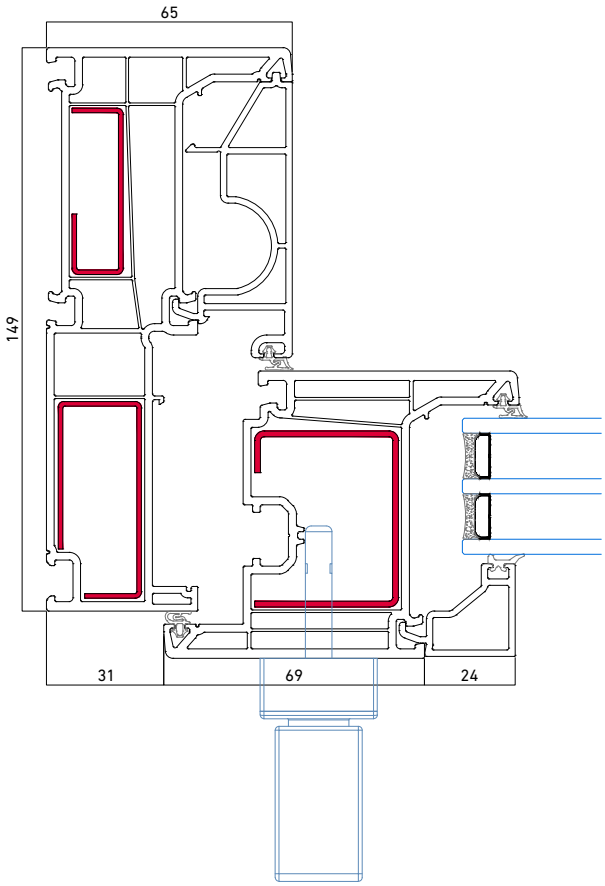

Detalle lateral fijo

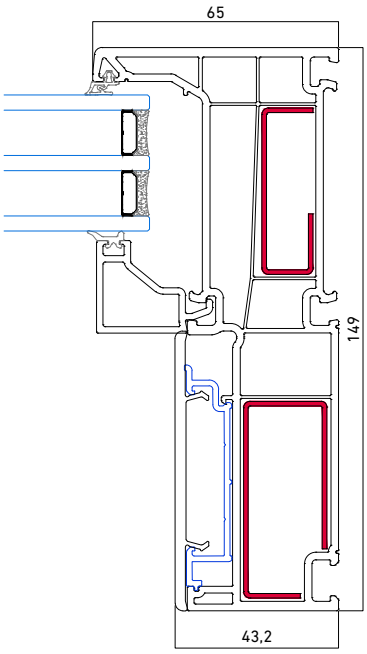

Secciones

Detalle cruce hoja -fijo

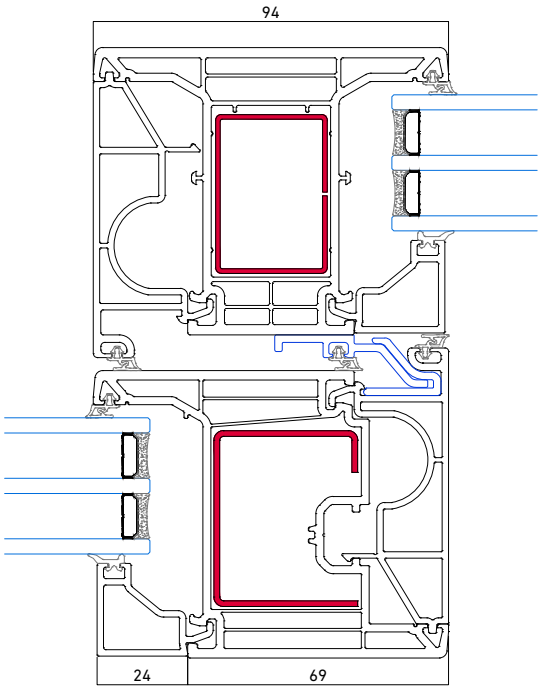

Detalle central encuentro 2 hojas

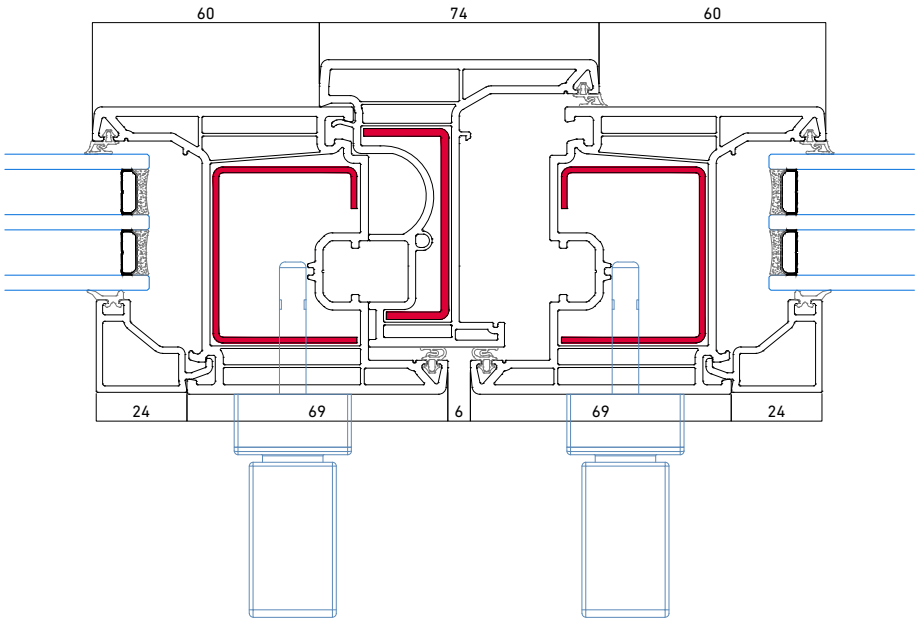

Detalle fijo-fijo

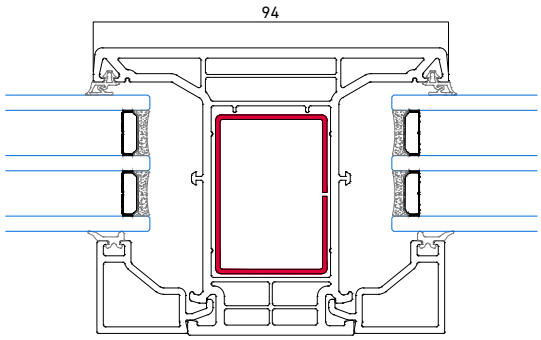

Medición de ventanas

Obtención de medida de ventanas

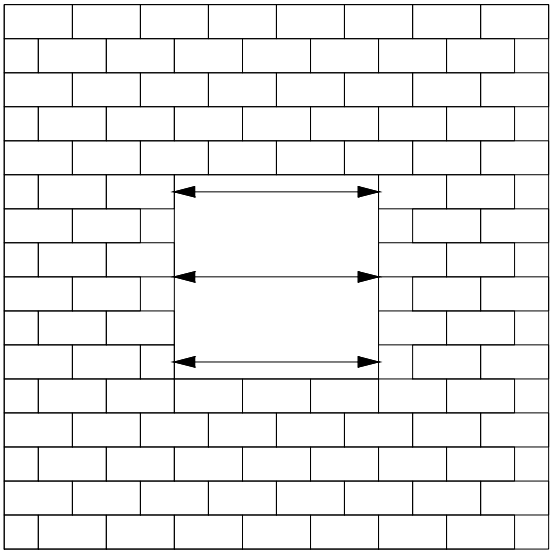

Medir el ANCHO del hueco de la ventana en 3 puntos diferentes: arriba, centro, abajo. Nos quedamos con la menor de las 3 medidas.

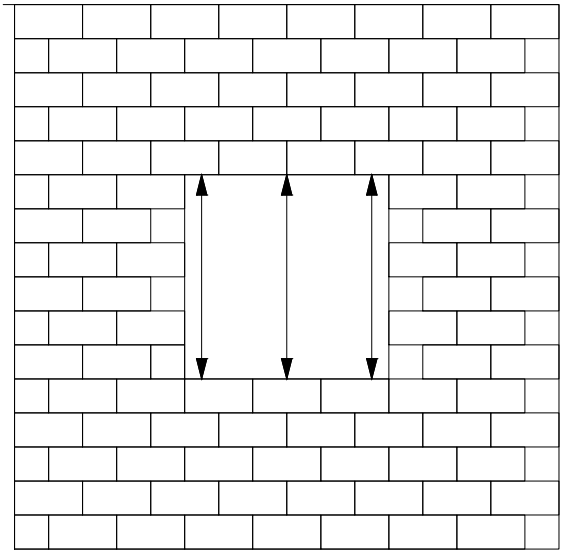

Medir el ALTO del hueco de la ventana en 3 puntos diferentes: izquierdo, centro, derecha. Nos quedamos con la menor de las 3 medidas.

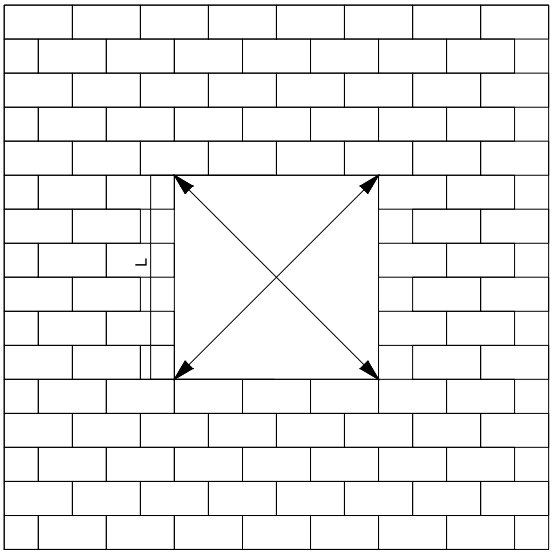

Medir las diagonales para comprobar el descuadre del hueco.
Si:
L es menor de 2 metros la diferencia entre las diagonales debe ser menor de 3 mm.
L es mayor de 2 metros la diferencia entre las diagonales deber ser menor de 5 mm.

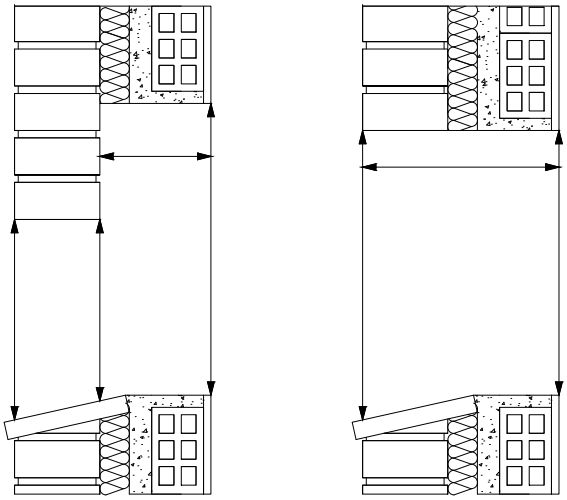

Hay que medir la profundidad del muro y el desnivel del vierte aguas cuando no hay capialzado.

Herraje

Configuración 1 hoja 150 kg

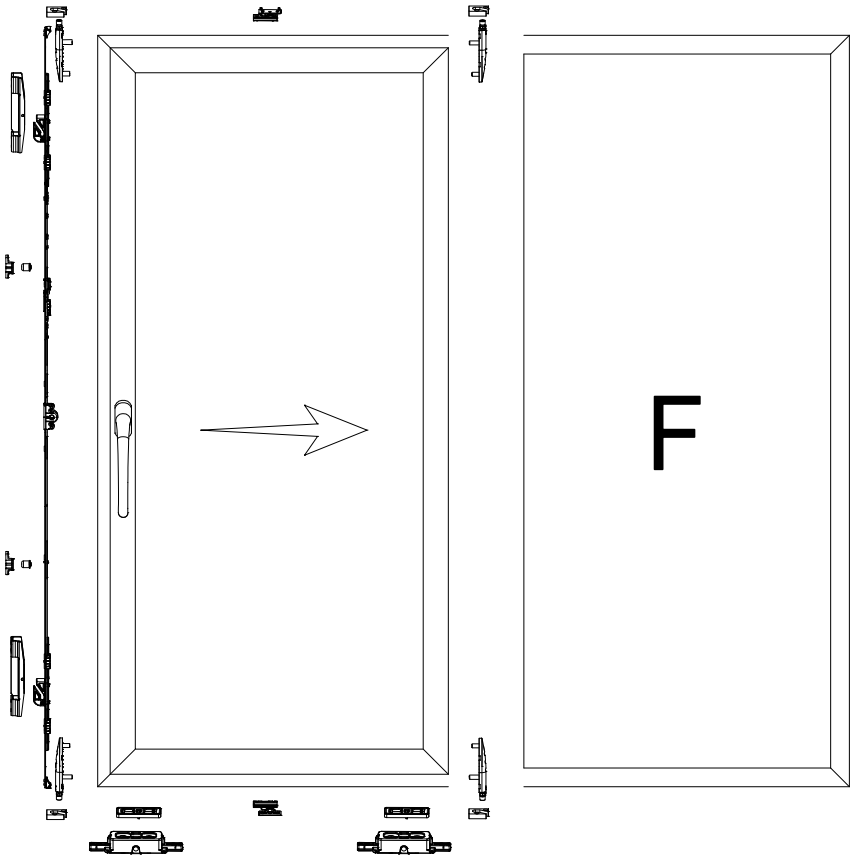

Configuración 1 hoja 250 kg

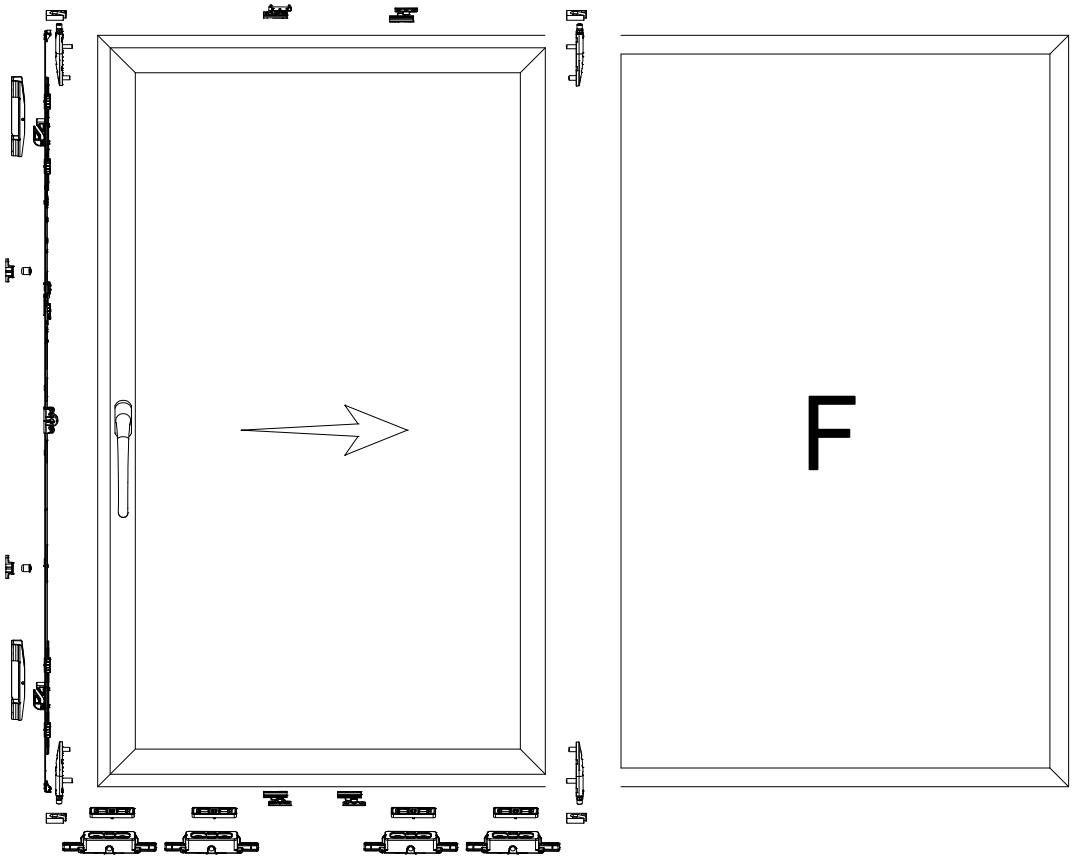

Configuración 1 hoja 150 kg con cerradura

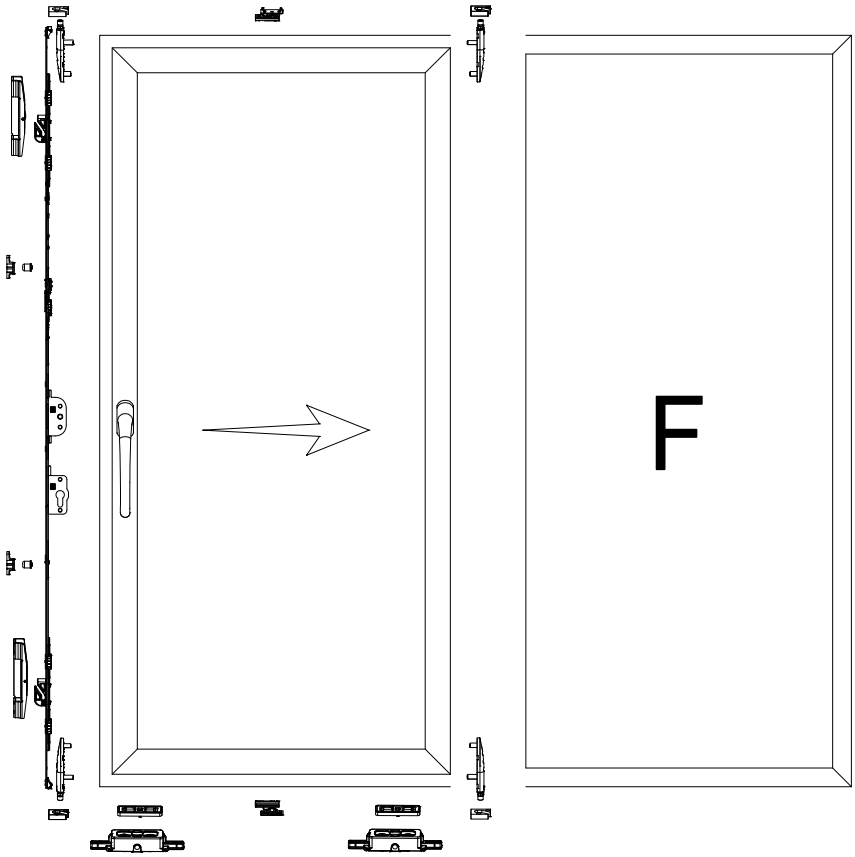

Configuración 2 hojas 150 kg

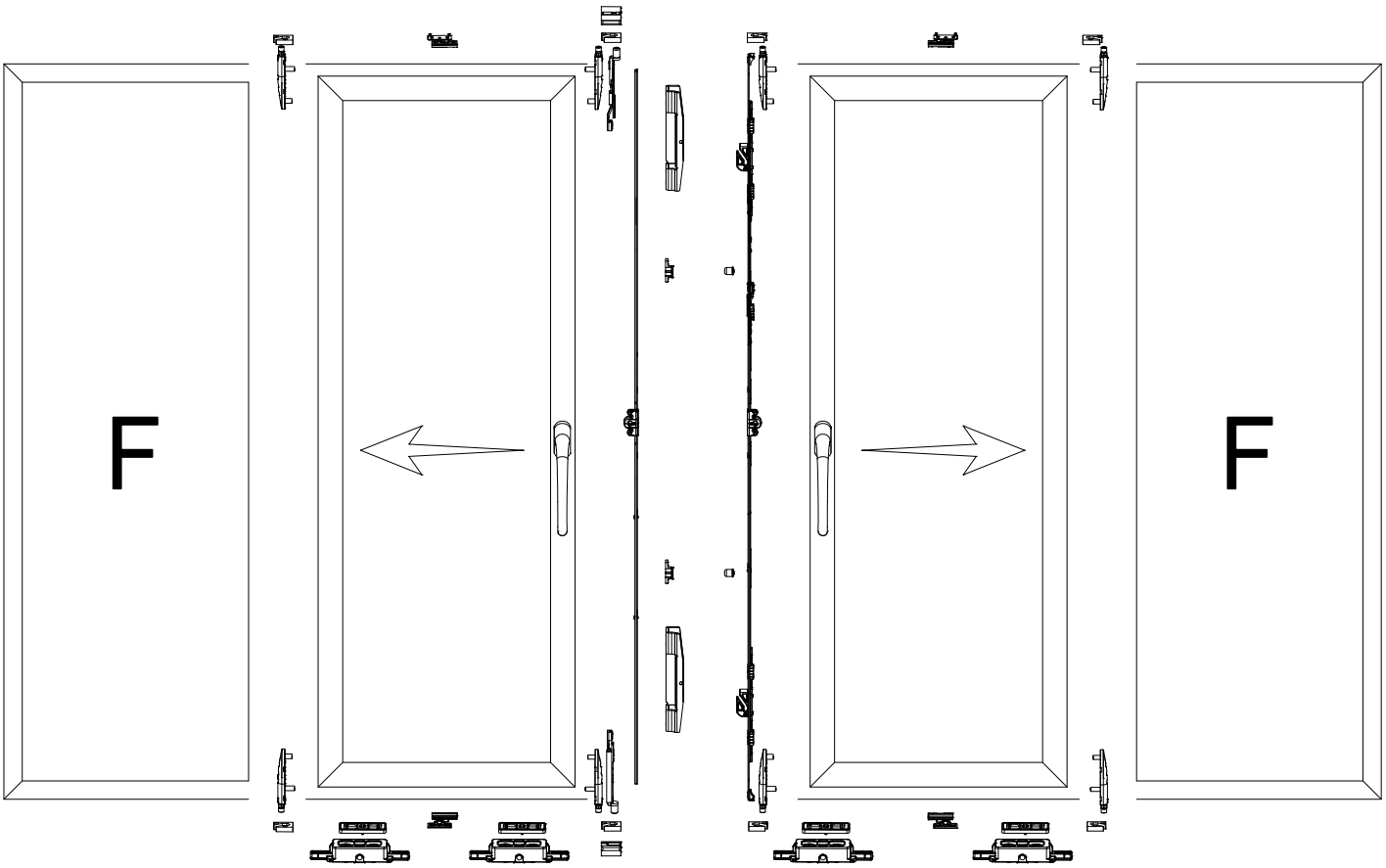

Manilla ventana y balconera

Manillas Toulón balconera



Acabados

- Negro mate
- Blanca
- Plata
- Inox
- Marrón

Legend Parallel

Ventana deslizante para grandes huecos que auna las ventajas de las correderas en el ahorro de espacio y de las practicables en prestaciones y aislamiento.

Secciones 2D

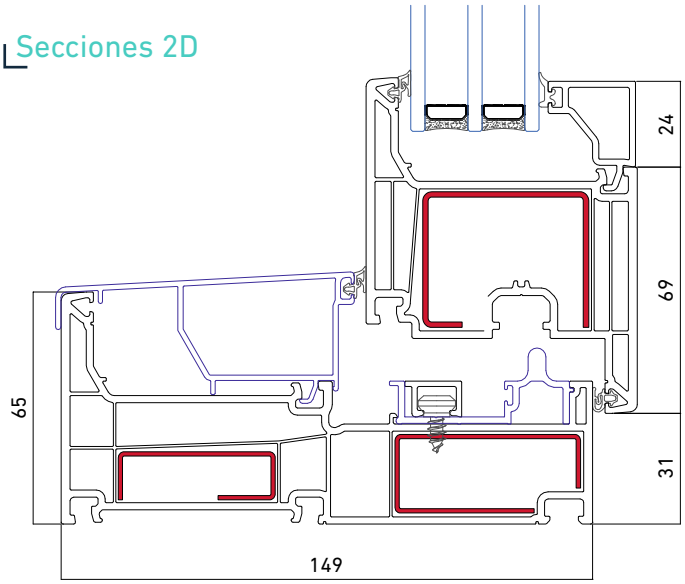

Secciones 3D



ENSAYOS

Permeabilidad al aire (UNE EN 12207)	**Clase 4**
Resistencia al viento (UNE EN 12210)	**C4**
Resistencia al agua (UNE EN 12208)	**8A**
Prestaciones térmicas (EN ISO 10077-2)	**Uw > 0,96 W/m2K (Uf = 1,4 W/m2K)**
Atenuación acústica (UNE EN ISO 10140-2:2010)	**R w ≤ 32 (-1, -5) dB**

** Consultar las dimensiones y configuración de las ventanas ensayadas

CARACTERÍSTICAS TÉCNICAS

Sección de marco / hoja	**149 / 76 mm**
Sección vista nudo lateral	**125 mm**
Acristalamiento máximo	**12 - 48 mm**
Estanqueidad	**Doble junta**
Opciones de seguridad	**Multipunto**
Dimensiones máximas hoja	**1.500 x 2.400 mm** (Consultar peso y dimensiones según tipología)
Tipos de apertura	**Paralela**
Acabados	**Foliados: Madera natural, madera color, sólidos y metálicos. 50 colores disponibles. Lacado: Gama RAL**

CONFIGURACIÓN RECOMENDADA

Vidrio	**Doble vidrio seguridad**
Herraje	**Herraje especial paralela**
Manilla	**Estándar paralela**
Cajón de persiana	**EUROSTAND PVC 200 Grafipol**

SANALUZ

Polígono Industrial El Castillo
Avda. Unión Europea, 16
03630 - Sax (Alicante) - España

sanaluz.com


SANALUZ