SANALUZ

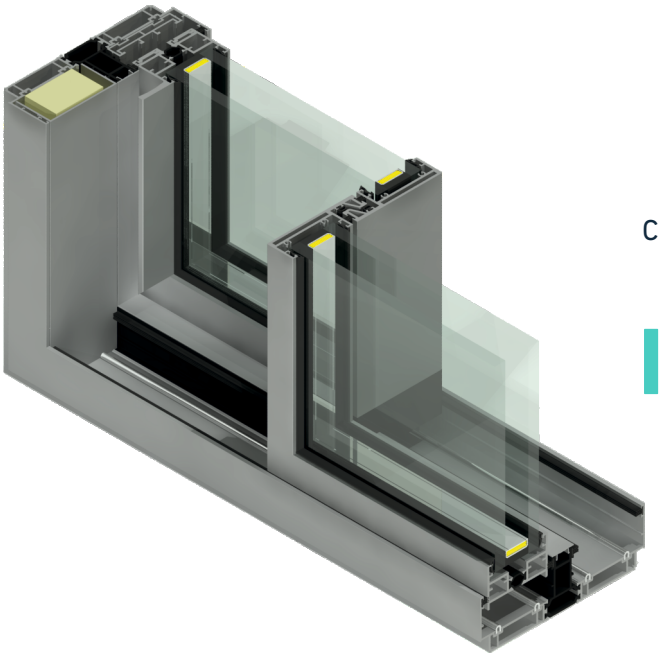

CATÁLOGO TÉCNICO

Ionic 155

Sistemas
de Carpintería

ES


SANALUZ

Ionic 155

La serie Ionic 155 de Sanaluz representa una nueva generación de sistemas correderos de aluminio, donde el diseño minimalista, la innovación y las altas prestaciones se combinan para ofrecer soluciones arquitectónicas de grandes dimensiones, adaptadas a las exigencias de la arquitectura contemporánea.

Su diseño de perfiles estilizados, con secciones vistas de tan solo 26 mm, reduce al mínimo la presencia del aluminio y proporciona una mayor superficie acristalada, favoreciendo la entrada de luz natural y creando una conexión visual entre los espacios interiores y exteriores. Sus líneas rectas y su estética depurada aportan elegancia y modernidad a cualquier proyecto.

Con capacidad para soportar hojas de hasta 800 kg, Ionic 155 permite realizar cerramientos de grandes dimensiones, combinando resistencia, suavidad de deslizamiento y elevadas prestaciones de aislamiento térmico y acústico, garantizando confort, eficiencia y durabilidad.

Una solución que combina elegancia, luminosidad y tecnología, transformando los espacios y eliminando las barreras visuales para dar respuesta a los proyectos arquitectónicos más exigentes, donde el diseño y las prestaciones se unen sin límites.

Índice

Aperturas	6
Acristalamiento	7
Colocación de calzos	8
Perfiles principales	9
Perfiles auxiliares	12
Secciones	14
Medición ventanas	46
Herrajes	47
Ficha técnica	49

Aperturas

Modulaciones

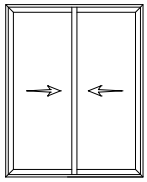

Corredera 2 hojas

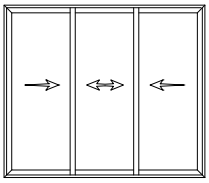

Corredera 3 hojas

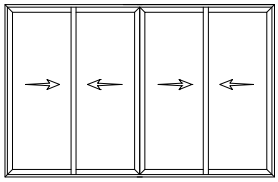

Corredera 4 hojas 2 carriles

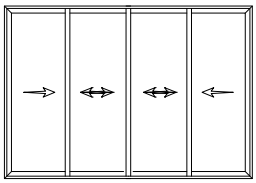

Corredera 4 hojas 4 carriles

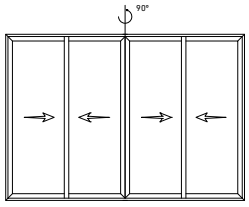

Corredera 4 hojas en esquina

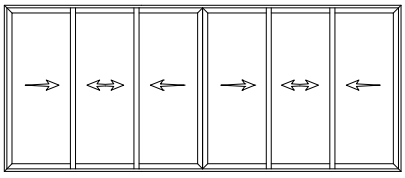

Corredera 6 hojas

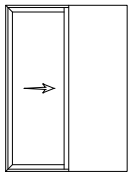

Corredera 1 hoja galandage

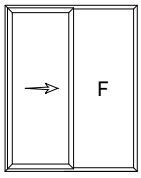

Corredera 1 hoja + 1 fijo

Configuración de vidrios

90034
Junta cuña 2,5-3 mm

90007
Junta acristalar

44

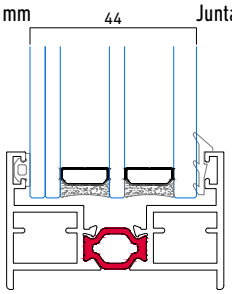

90036
Junta cuña 4-5 mm

90007
Junta acristalar

42

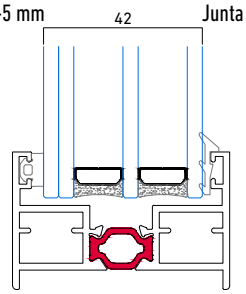

90036
Junta cuña 6-7 mm

90007
Junta acristalar

40

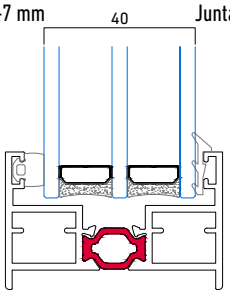

Acristalamientos

Colocación de calzos

Correderas 2 hojas

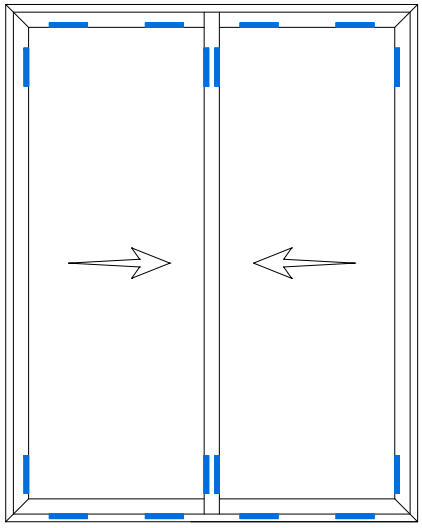

Corredera 3 hojas

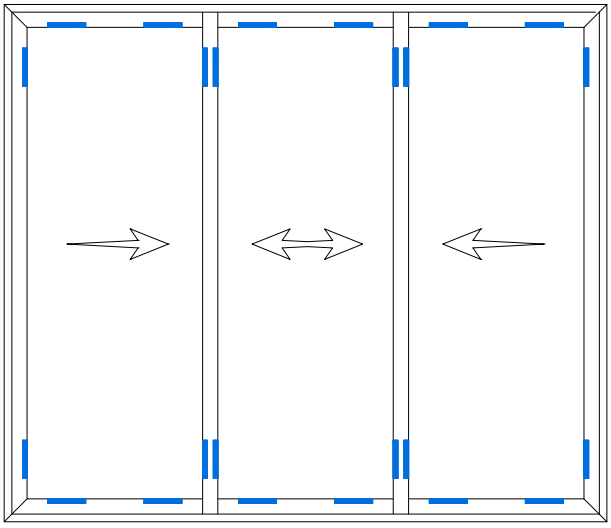

Calzos utilizados

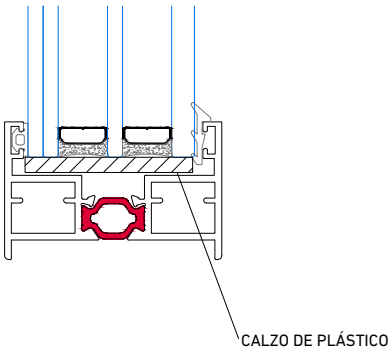

Marco monorrail

RT54805- Marco monorrail

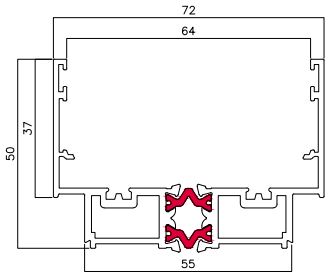

Marcos 2 carriles

RT54801 - Marco 2 carriles

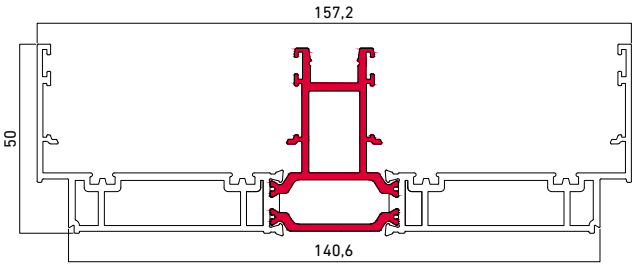

RT54802 -Marco 2 carriles con registro

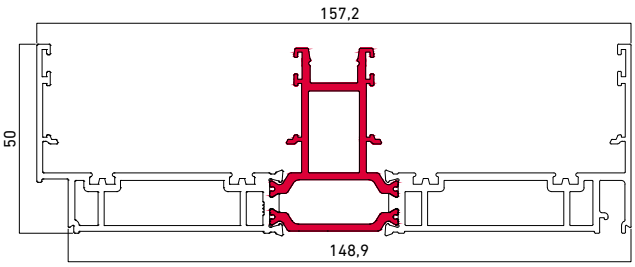

RT54815- Marco 1 carril con fijo

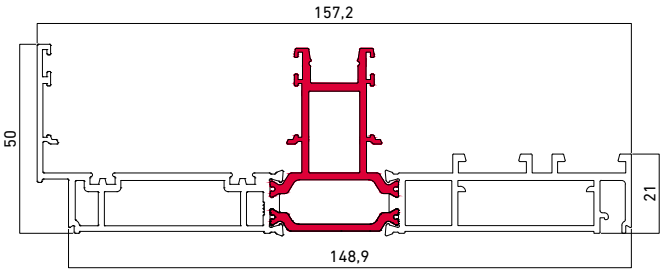

Perfiles principales

Marcos 3 carriles

RT54804- Marco 3 carriles

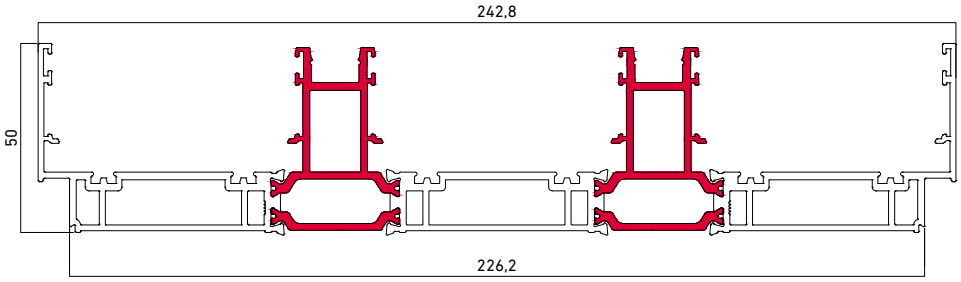

RT54803 - Marco 3 carriles con registro

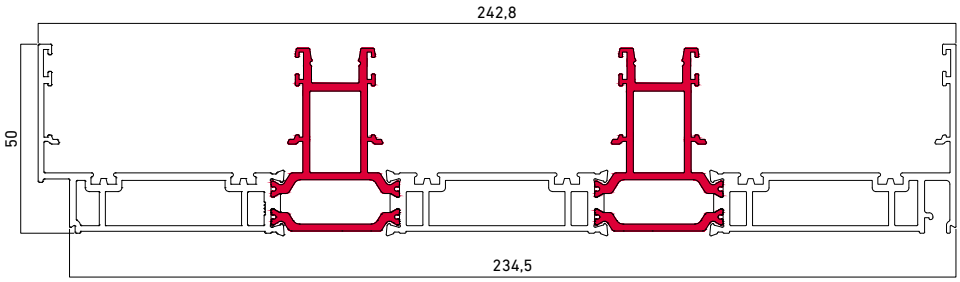

RT54816 - Marco 2 carriles con fijo

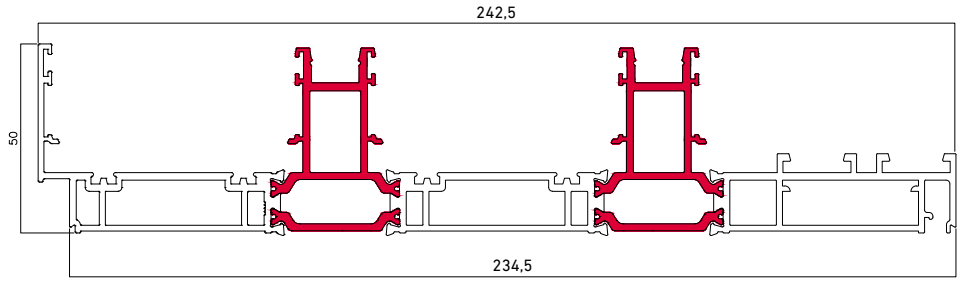

Marcos 4 carriles

RT54817 - Marco 4 carriles

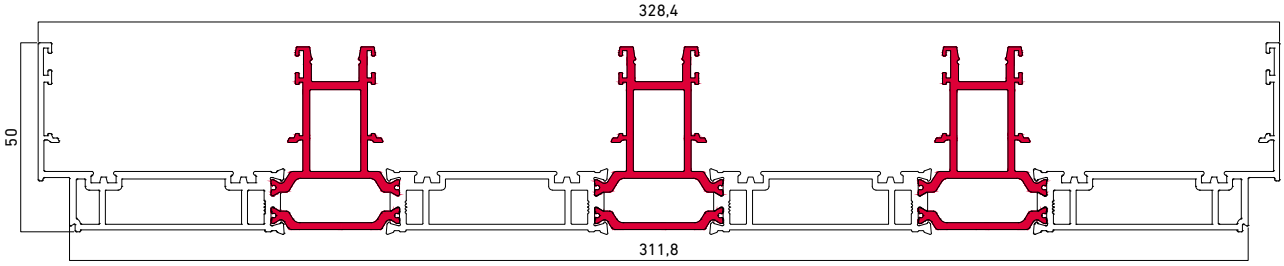

RT54818 - Marco 4 carriles con registro

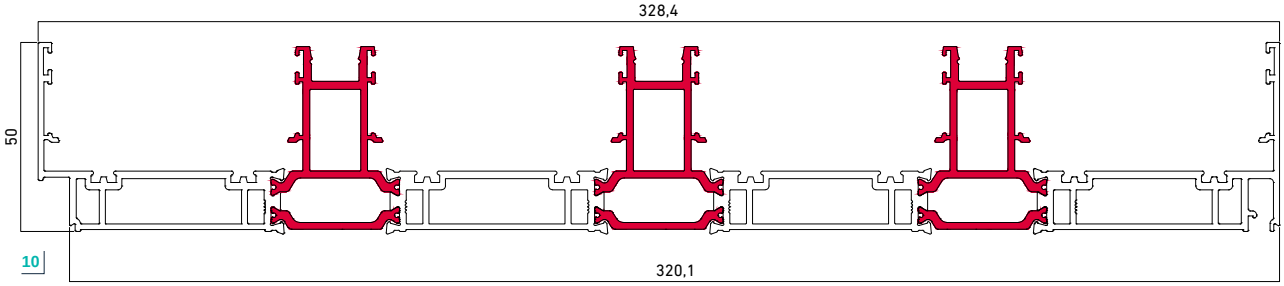

Hojas

RT54807 - Hoja vertical con tirador

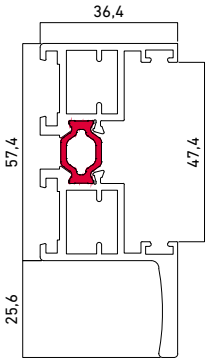

RT54806 - Hoja vertical con doble tirador

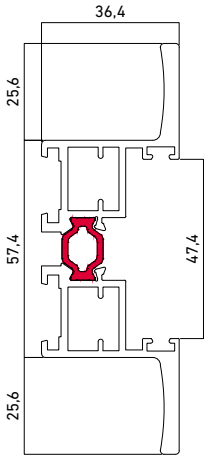

RT54814 - Hoja vertical cerradura

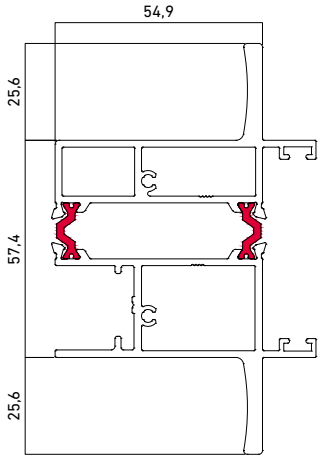

RT54810 - Hoja horizontal

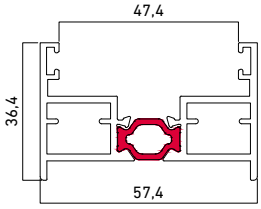

92863 - Hoja cruce

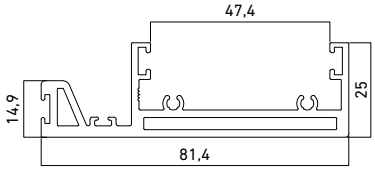

92862 - Hoja cruce reforzada

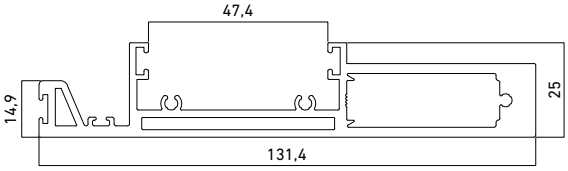

92093 - Hoja cruce fijo

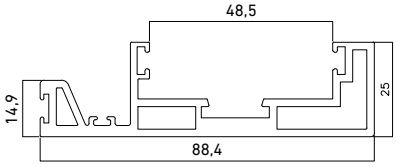

RT54809 - Encuentro 4 hojas

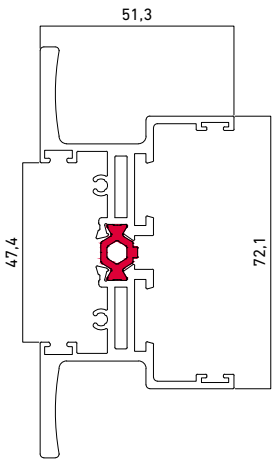

RT54811 - Esquinero 90º

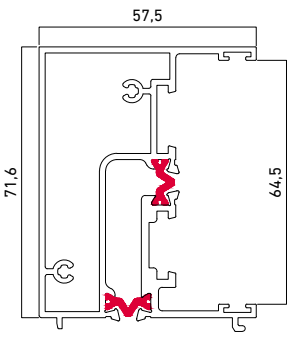

Perfiles auxiliares

Esquinero 90º

92860 - Tapa marco

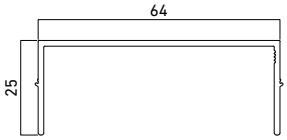

54591 - Tapa para poliamida

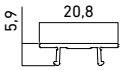

93093 - Tapa marco fijo

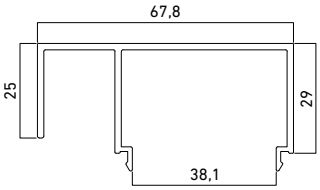

A201652 - Rail



92859 - Perfil cerradero

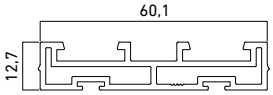

93072 - Perfil cerradero para hoja cerradura

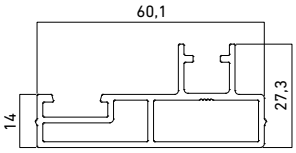

16063 - Junquillo recto

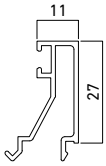

Galandage

92971 - Cruce galandage

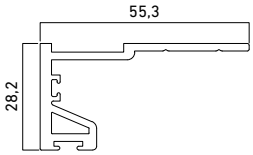

17891 - Perfil U para lama fija

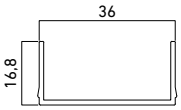

92970 - Embellecedor galandage

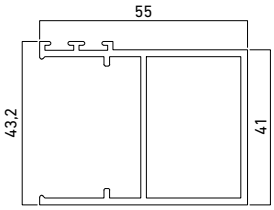

Pavimento continuo

92990 - Guía inferior pavimento continuo

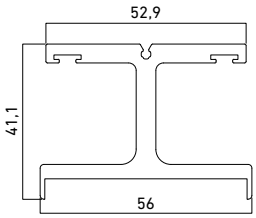

92974- Perfil intermedio marco pavimento continuo

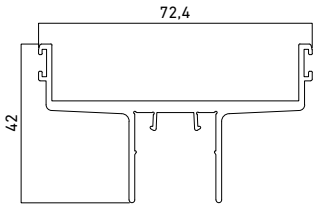

92975 - Perfil lateral marco pavimento continuo

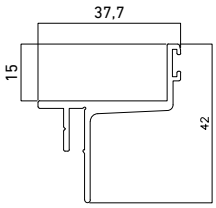

Pavimento aluminio

92989 - Guía inferior pavimento aluminio

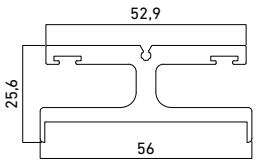

92972 - Perfil intermedio marco pavimento aluminio

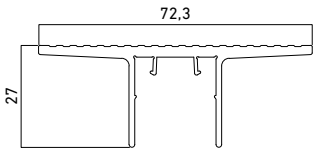

92973 - Perfil lateral marco pavimento aluminio

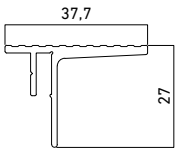

Canalización

54579M - Rejilla mecanizada para canalón visto

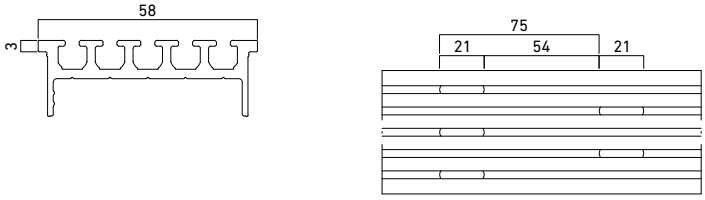

92976 - Canal para rejilla

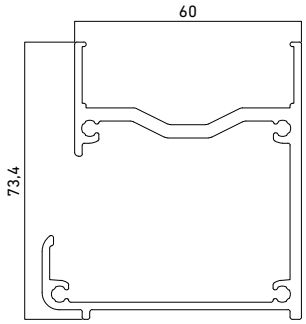

54576 - Canal oculto

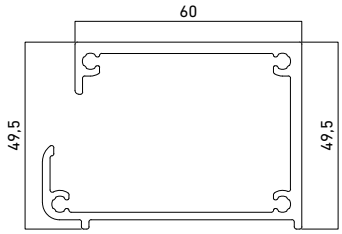

RT54812 - Premarco 160 para marco de 2 carriles

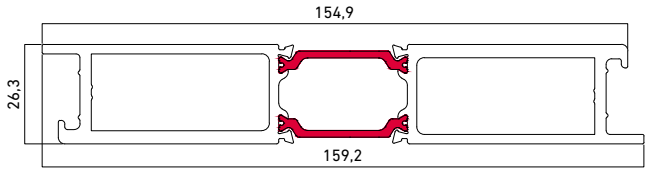

93140 - Premarco 250 para marco de 3 carriles

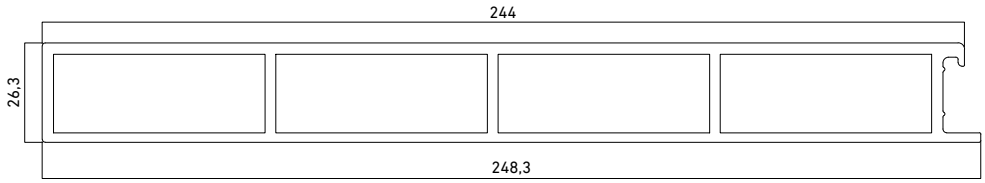

Secciones

Corredera 2 hojas

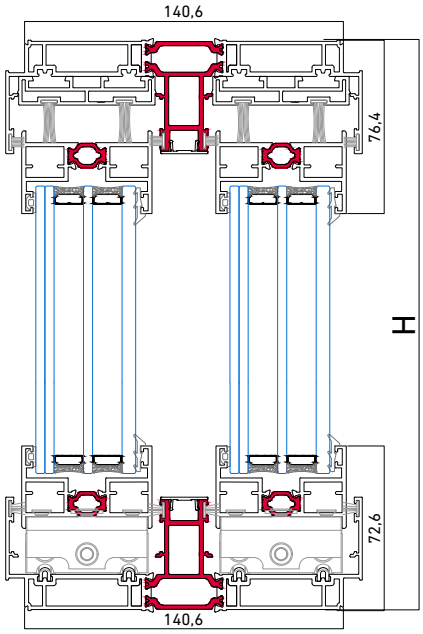

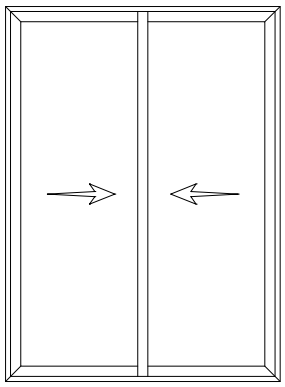

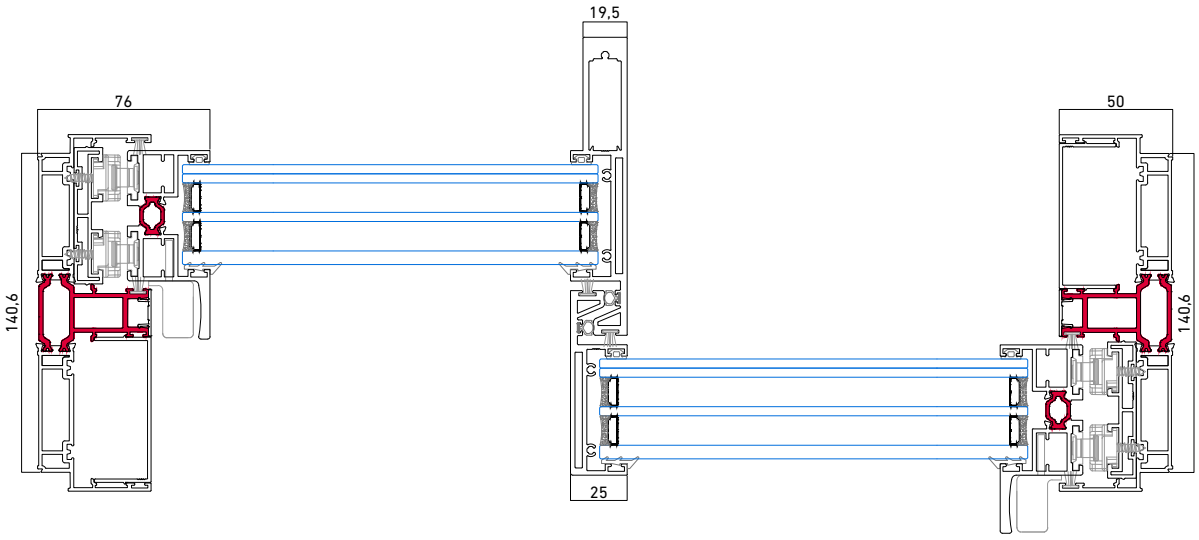

Corredera 4 hojas 2 carriles

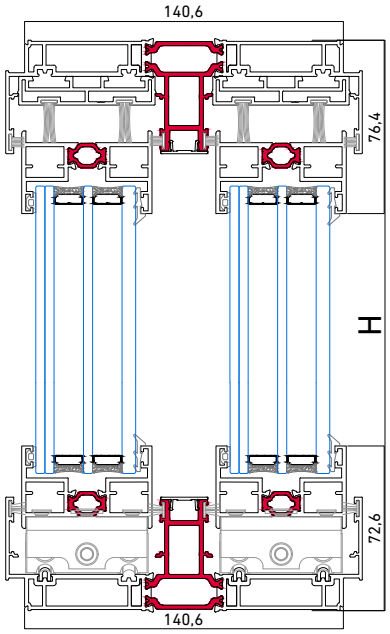

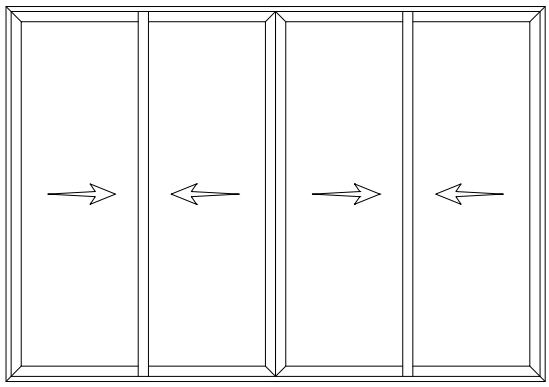

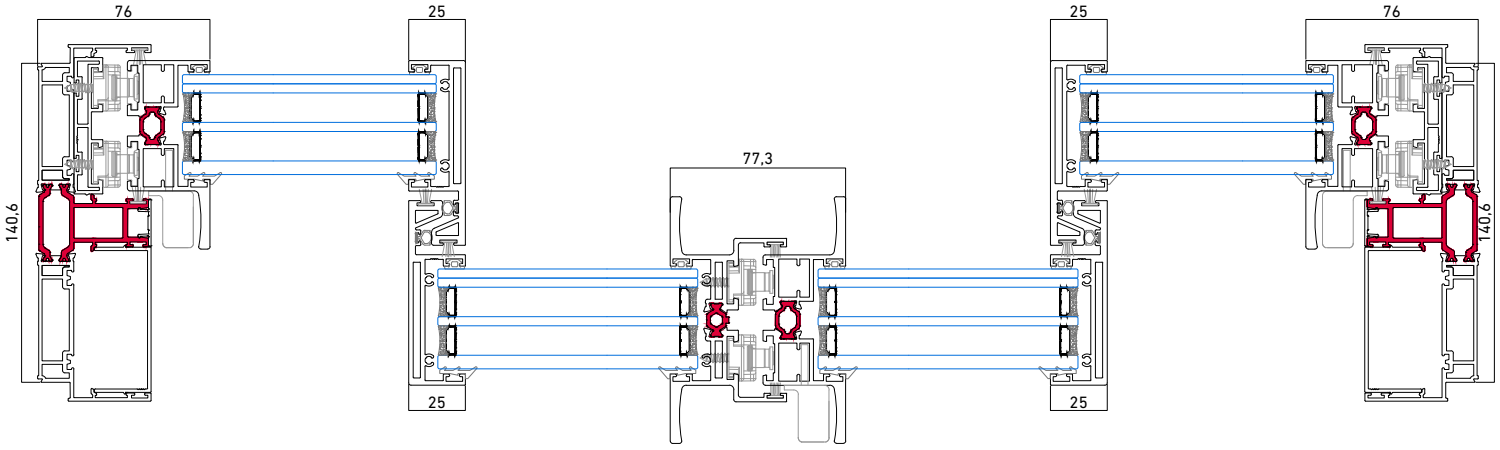

Secciones

Corredera 4 hojas 4 carriles

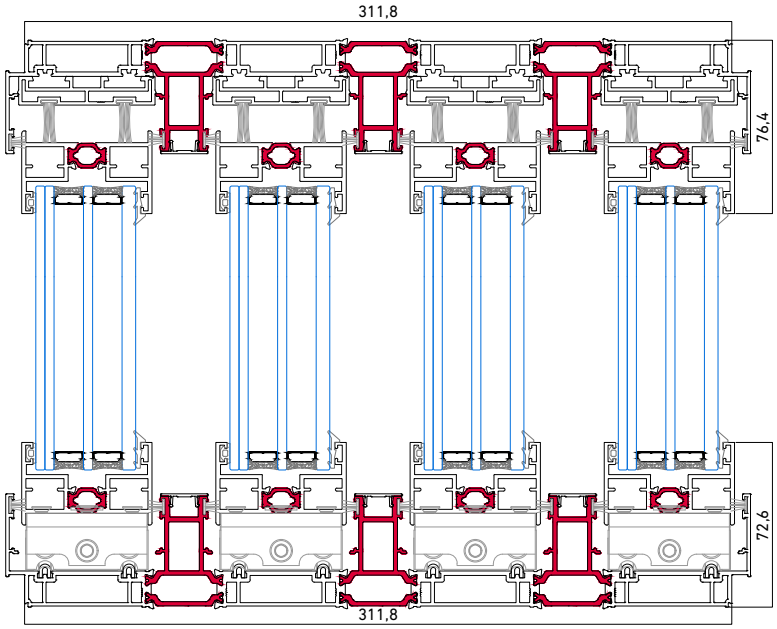

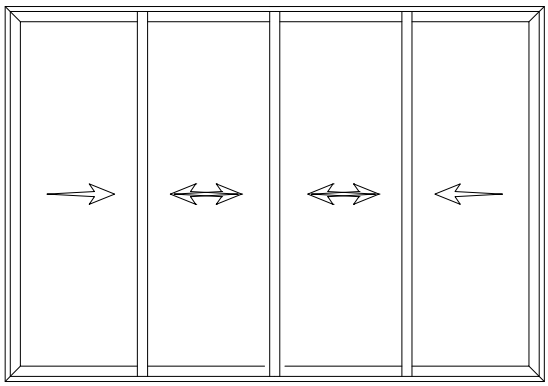

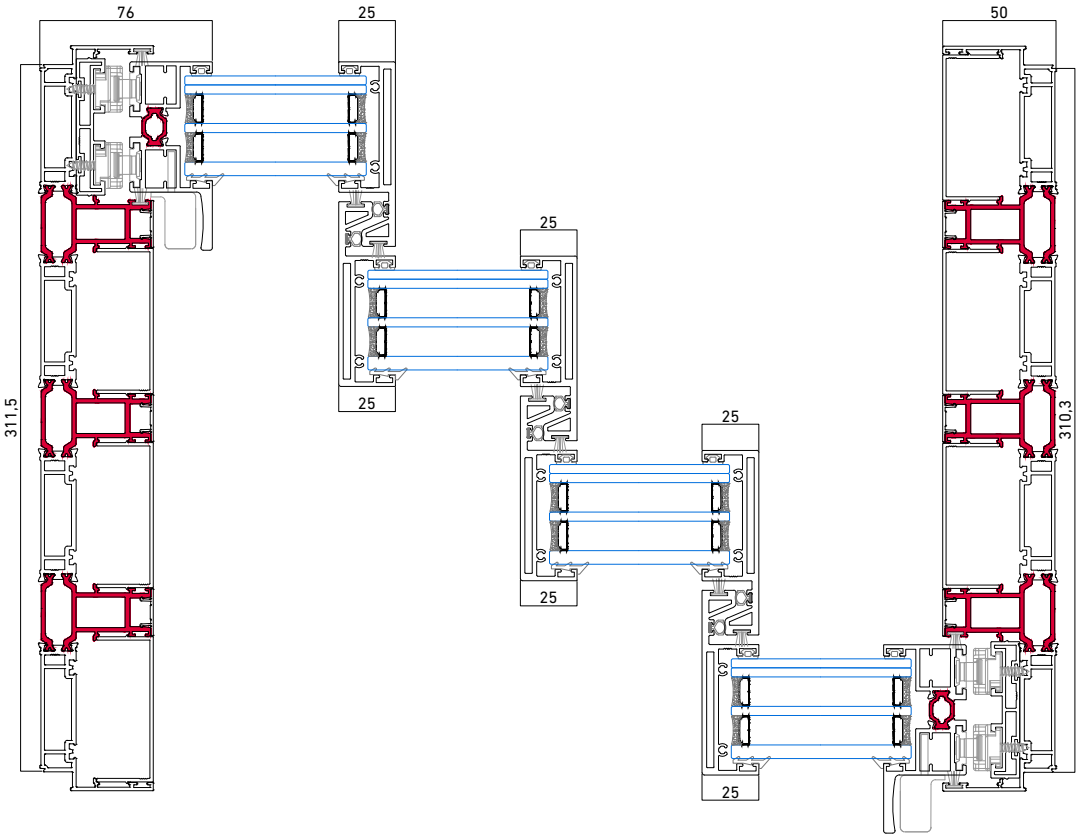

Corredera 4 hojas en esquina

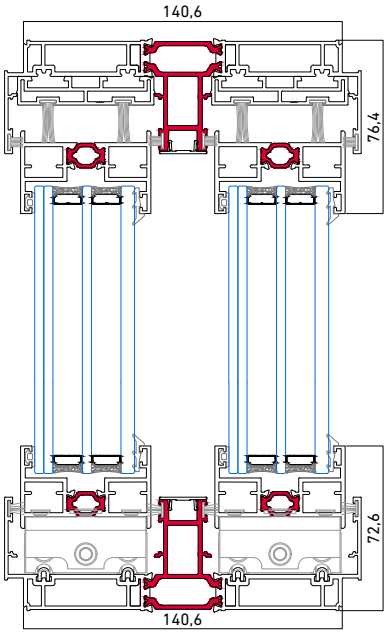

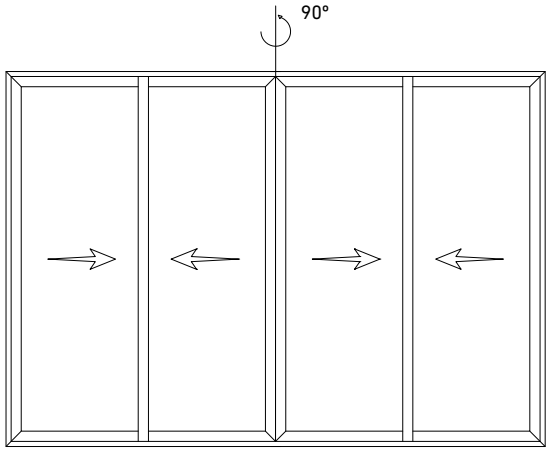

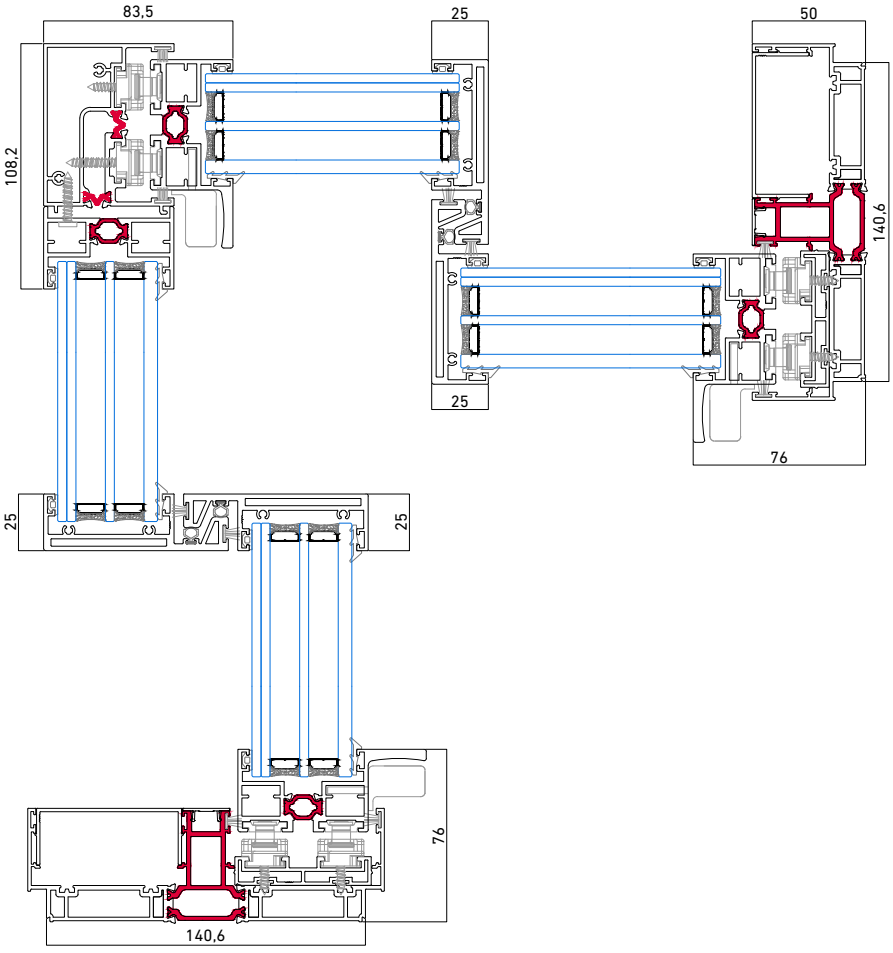

Secciones

Detalle superior corredera 2 hojas

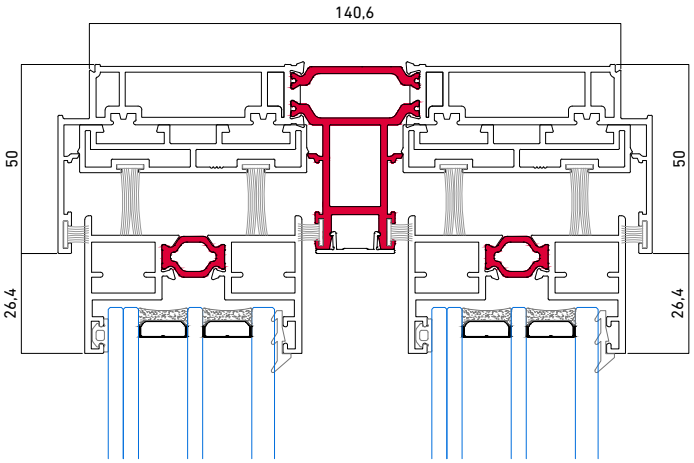

Detalle inferior corredera 2 hojas

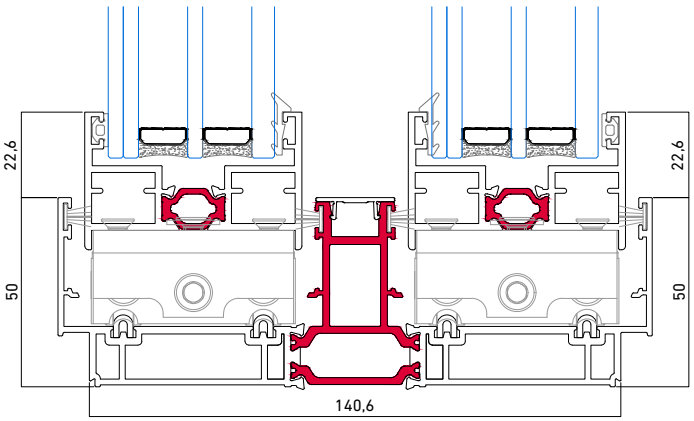

Detalles laterales corredera 2 hojas

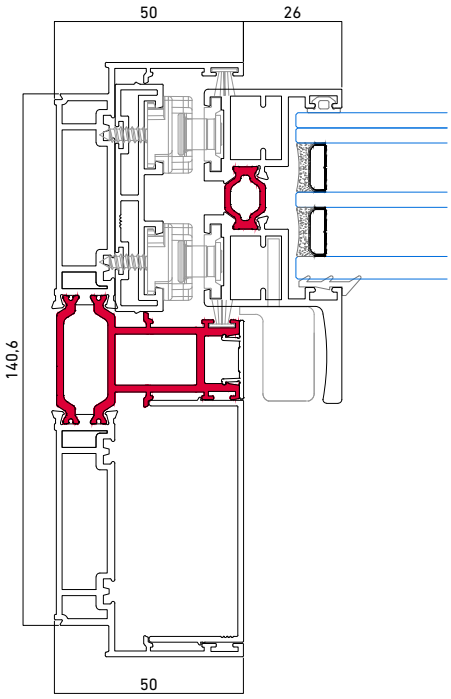

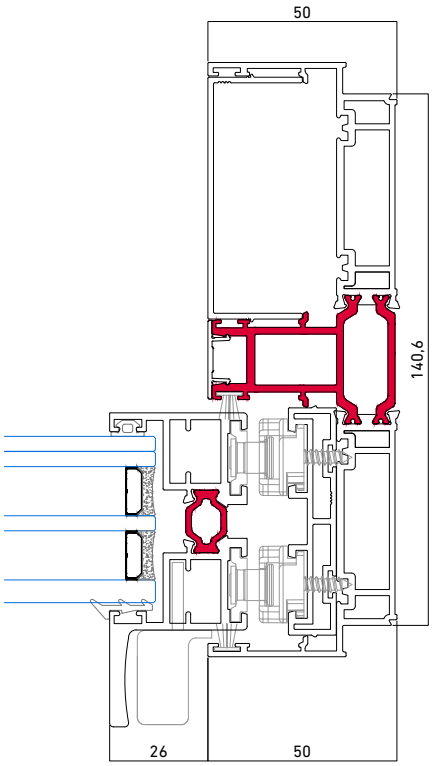

Detalles centrales

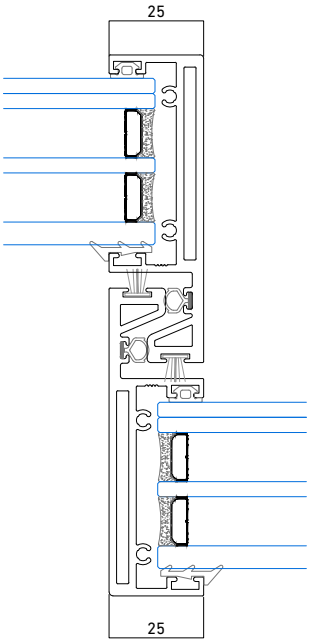

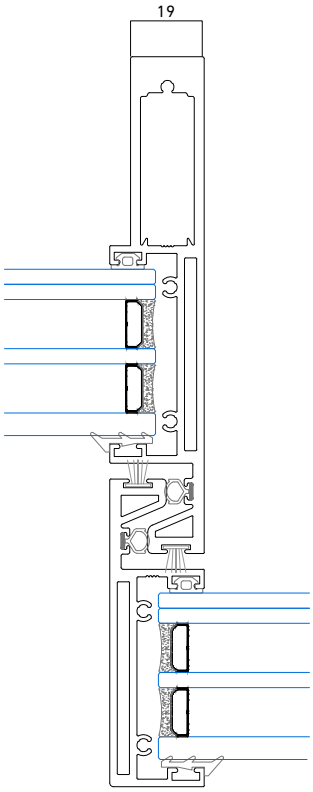

Secciones

Detalle central encuentro 4 hojas

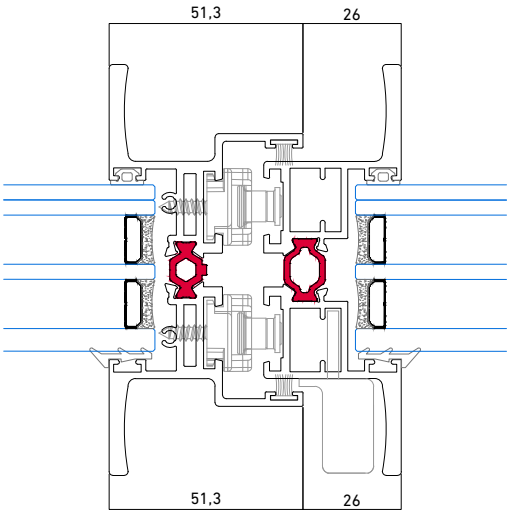

Detalle lateral con cerradura

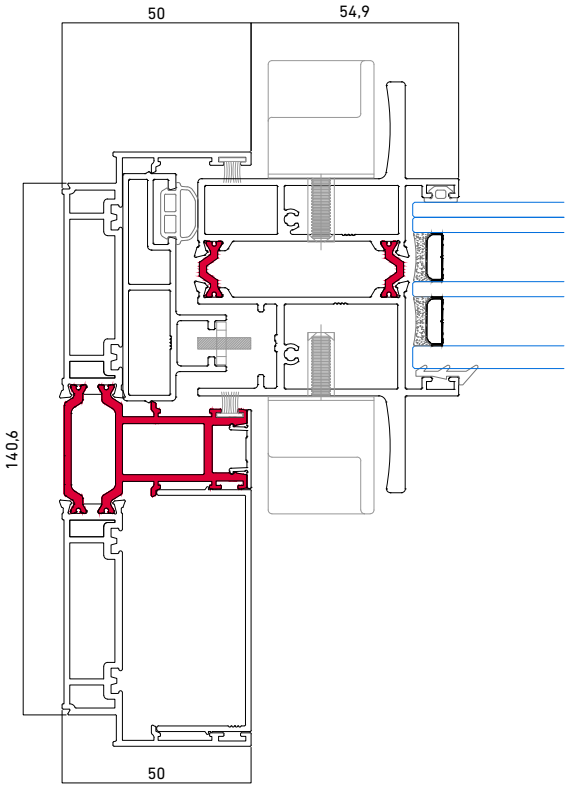

Detalle superior corredera 4 hojas de 4 carriles

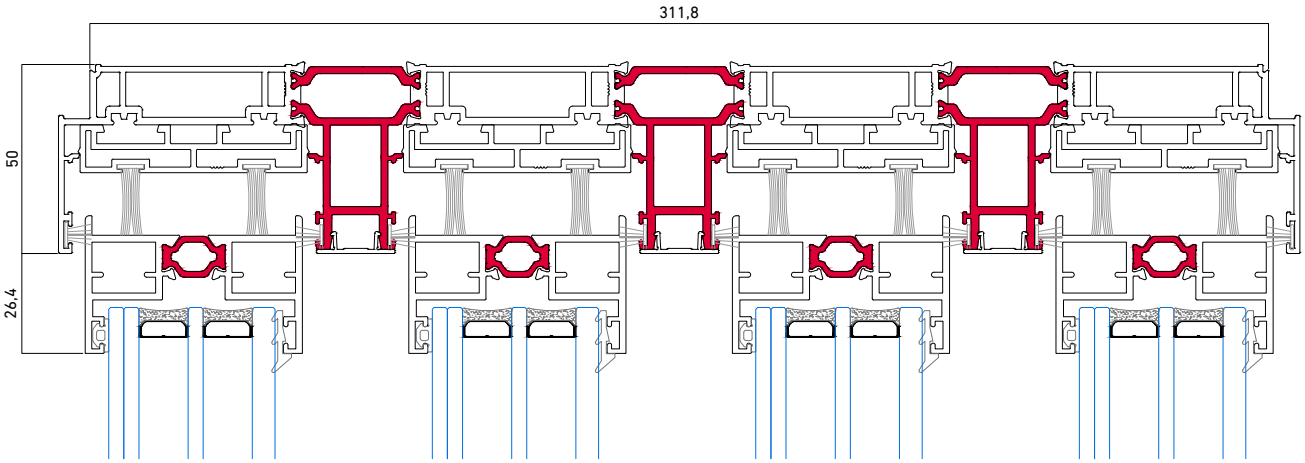

Detalle inferior corredera 4 hojas de 4 carriles

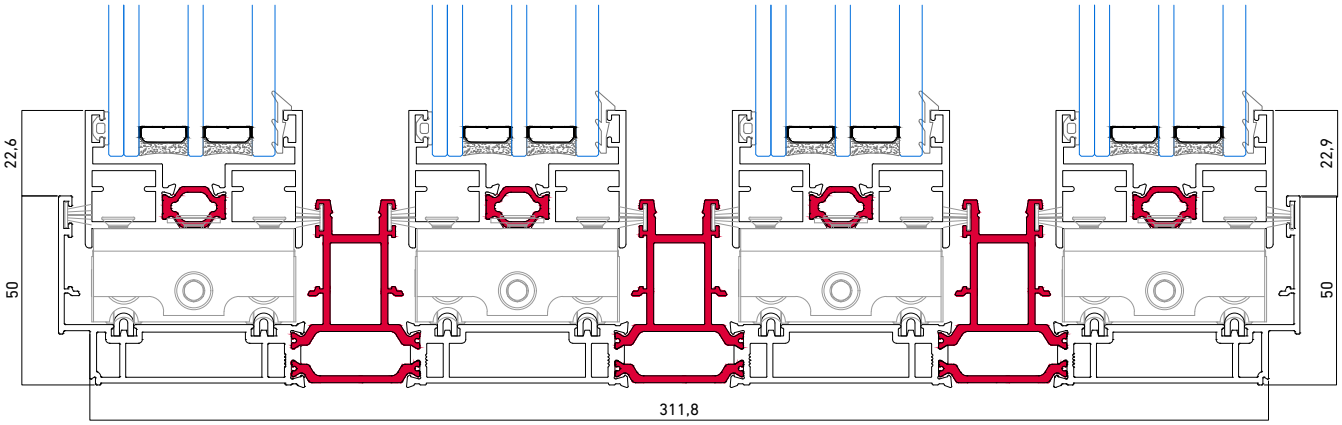

Secciones

Detalles laterales corredera 4 hojas 4 carriles

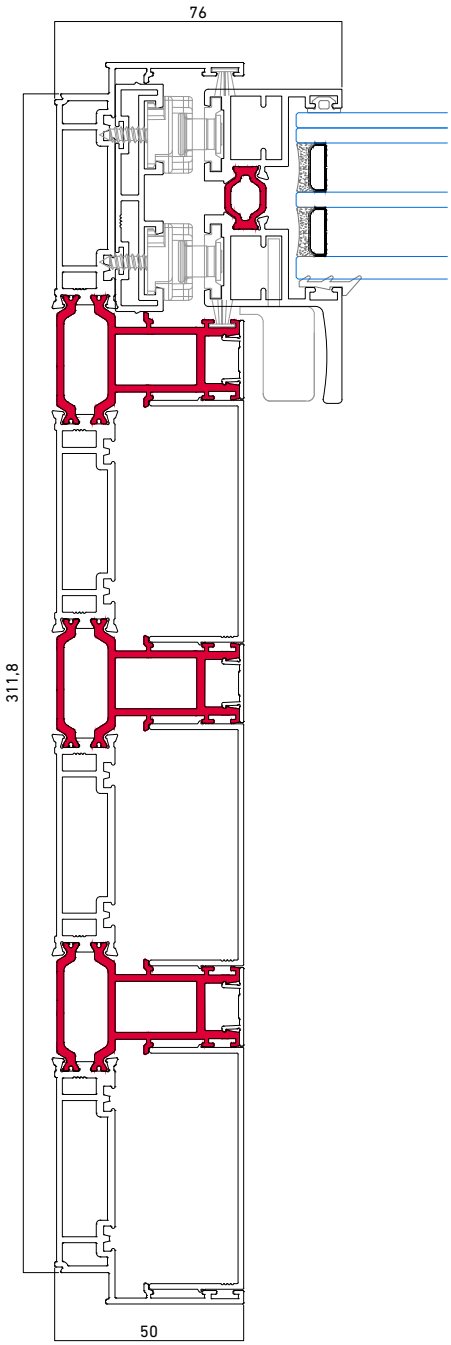

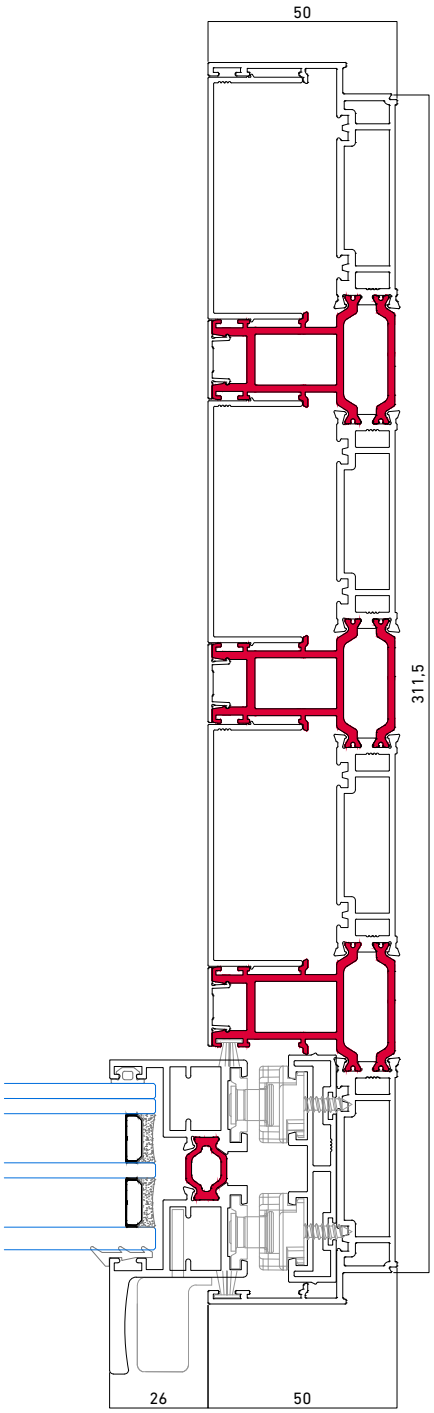

Corredera 3 hojas

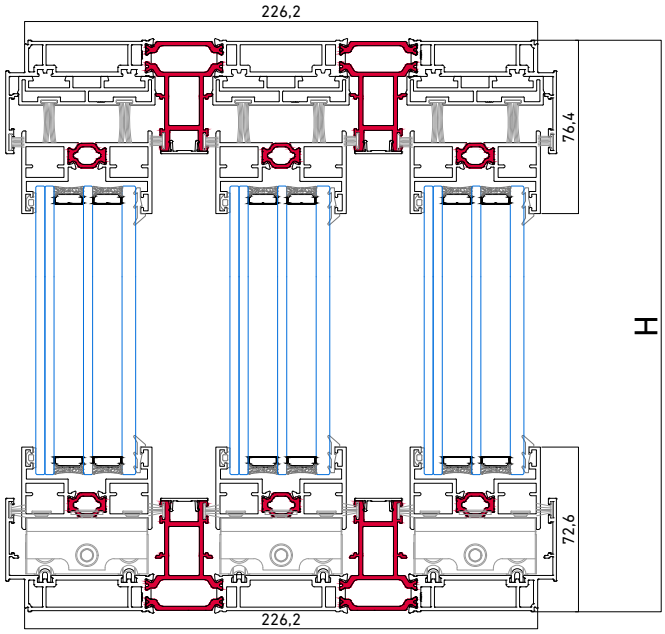

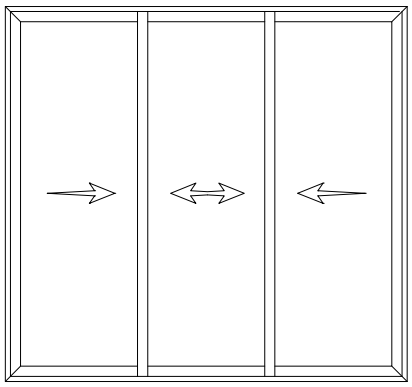

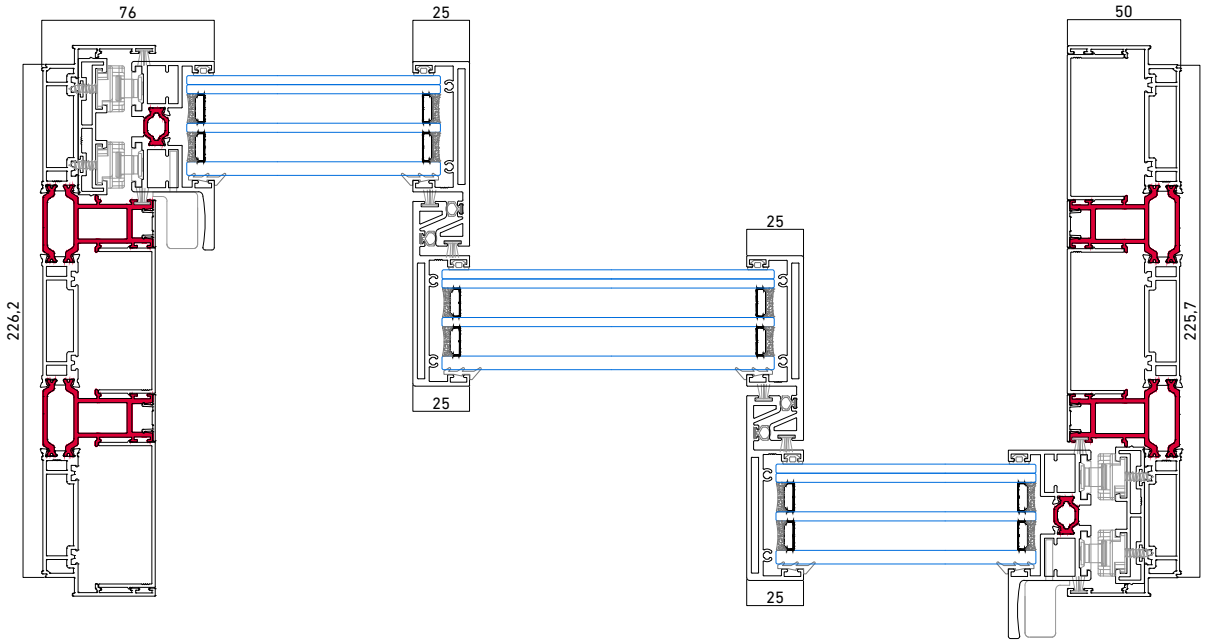

Secciones

Corredera 6 hojas

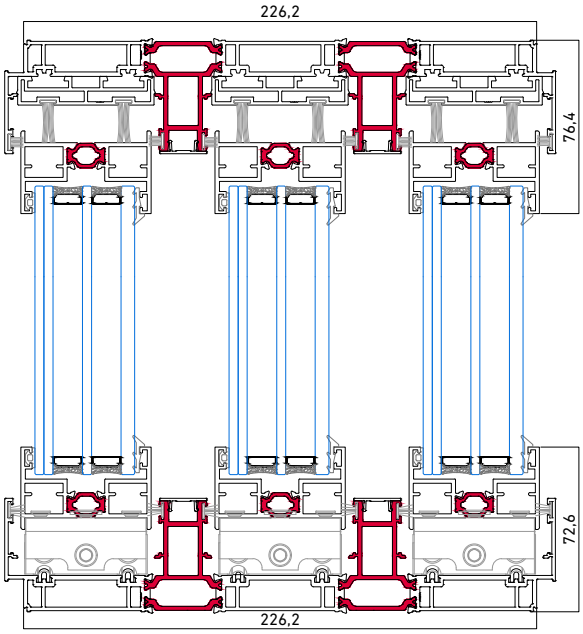

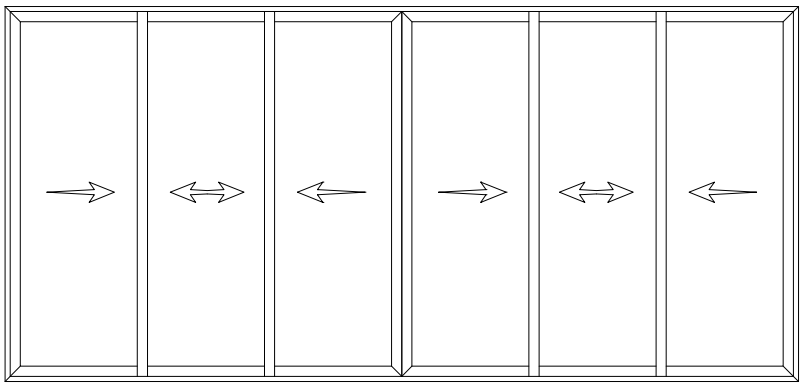

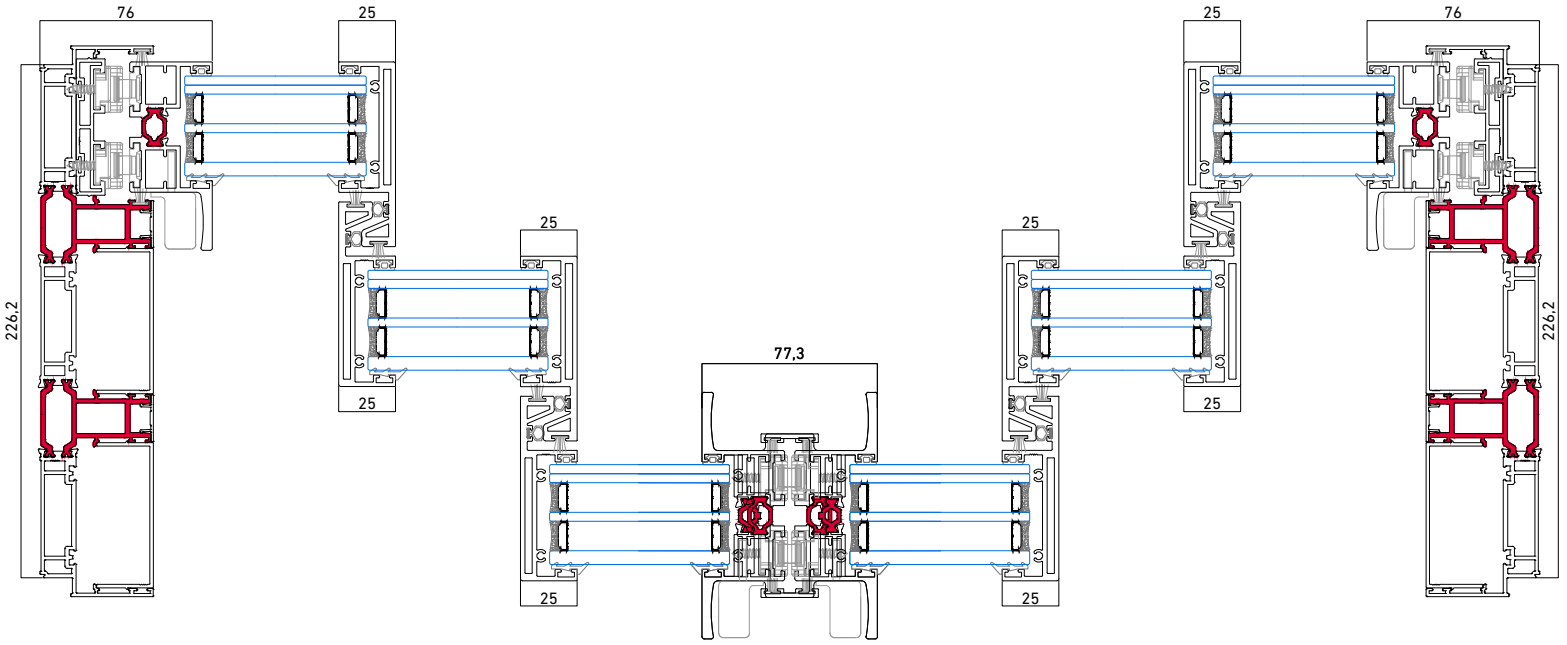

Detalle superior corredera 3 hojas

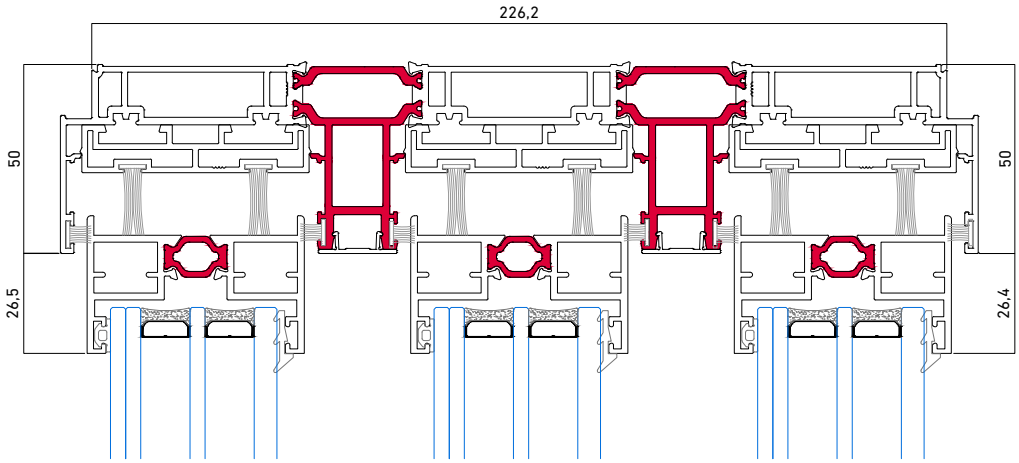

Detalle inferior corredera 3 hojas

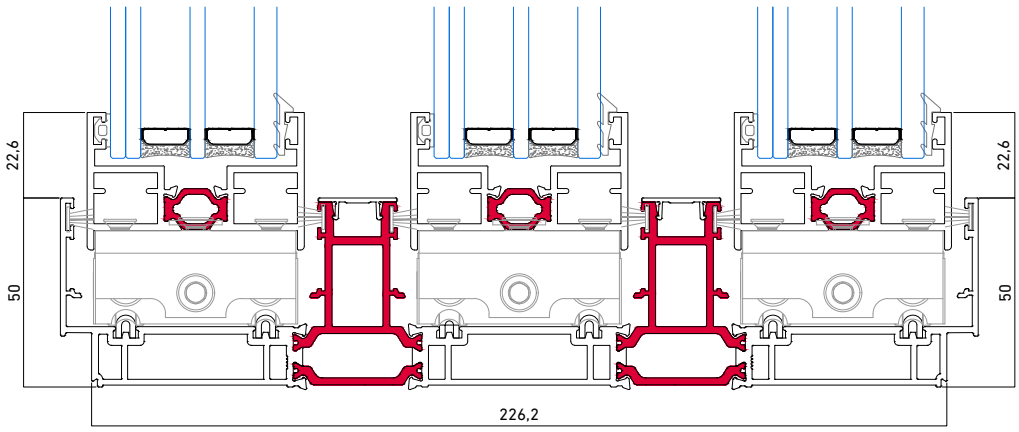

Secciones

Detalles laterales corredera 3 hojas

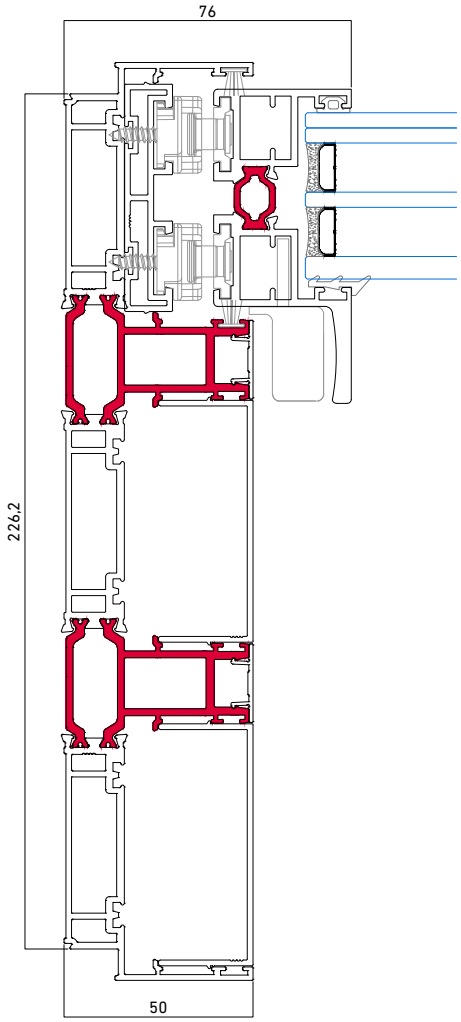

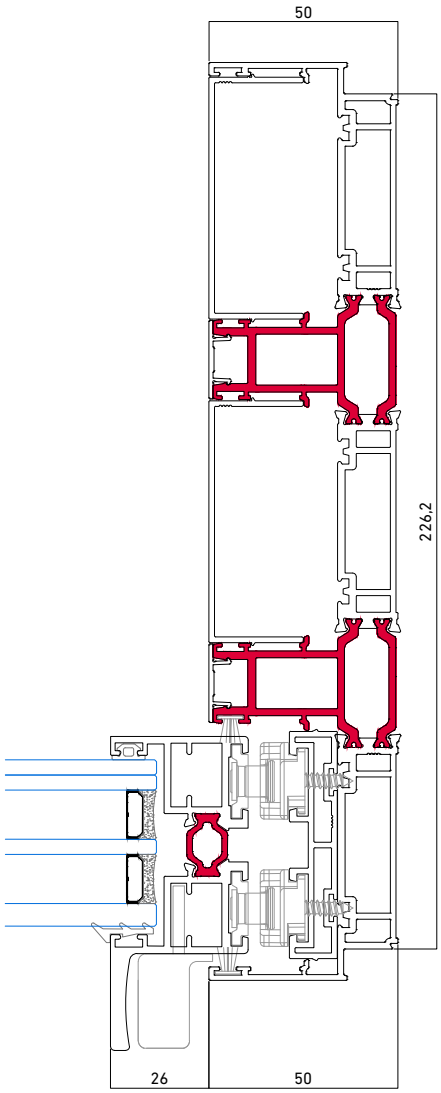

Corredera 2 hojas pavimento continuo

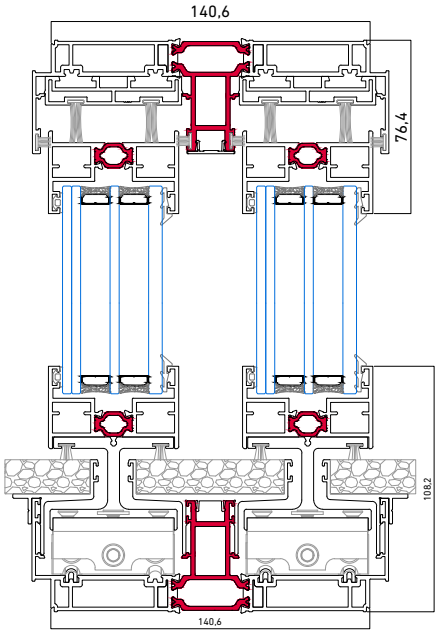

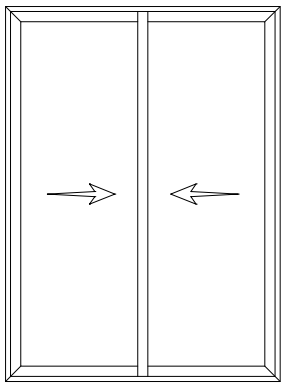

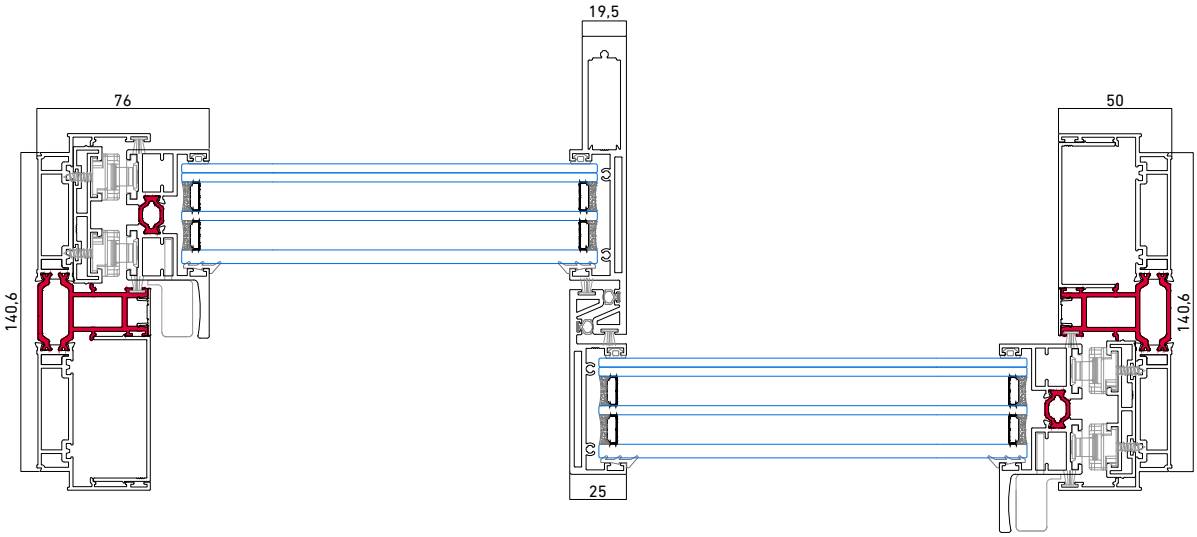

Secciones

Corredera 2 hojas pavimento aluminio

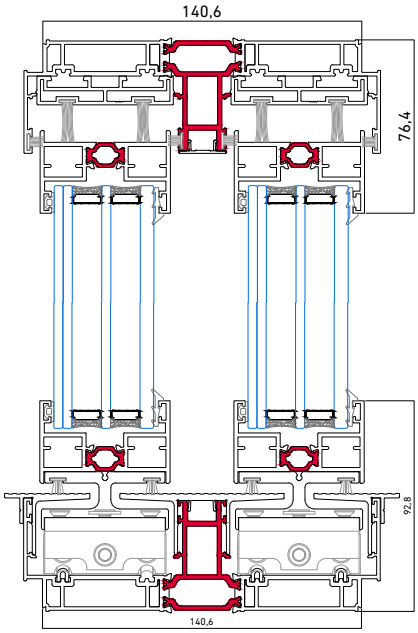

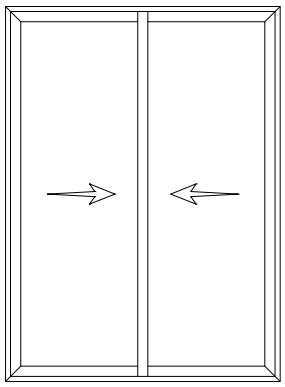

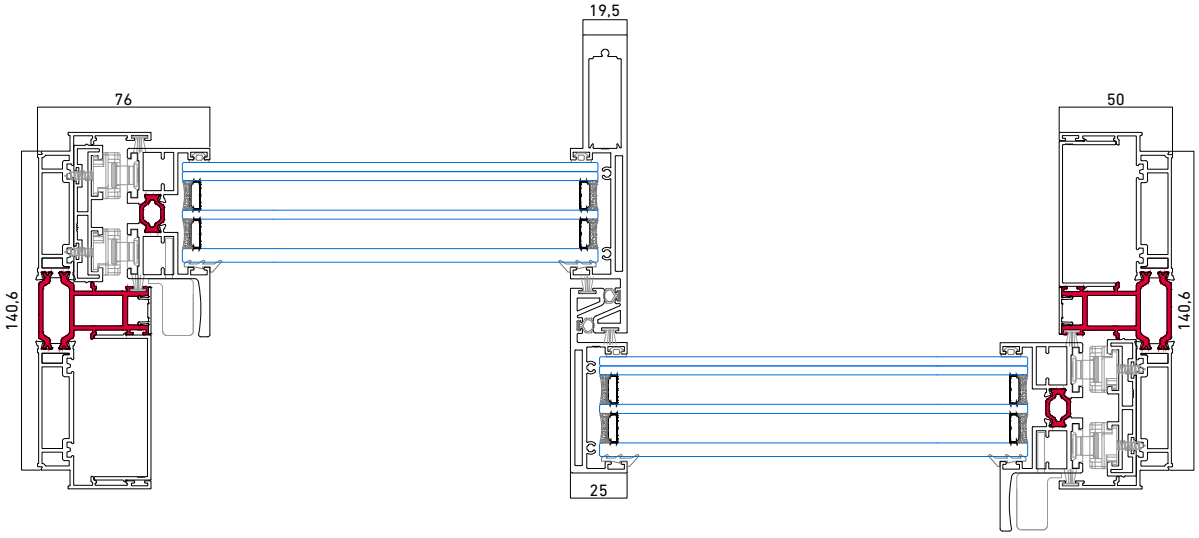

Secciones

Detalle inferior pavimento continuo

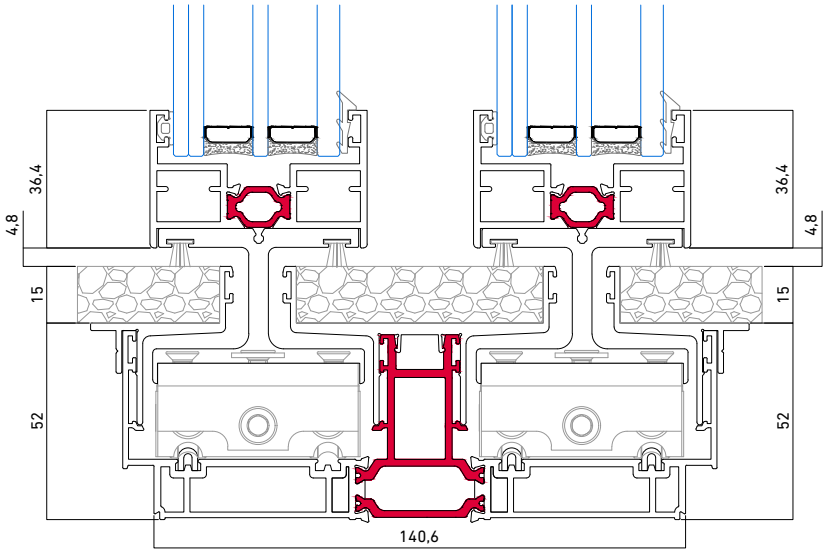

Detalle inferior pavimento aluminio

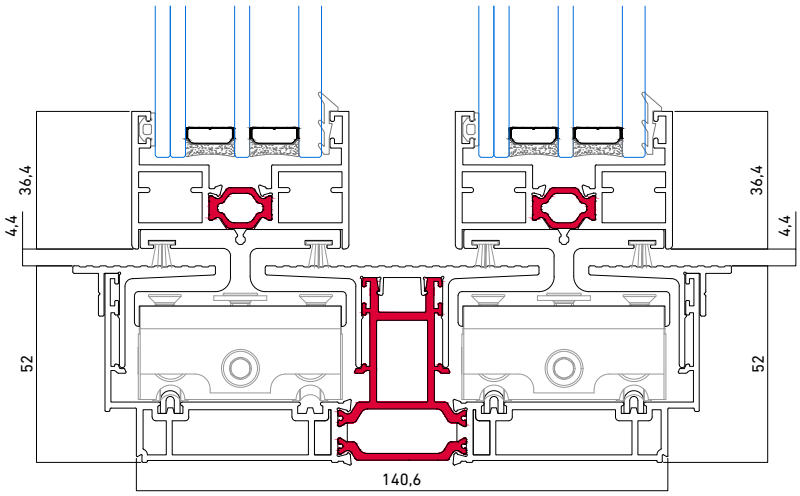

Secciones

Corredera 3 hojas pavimento continuo

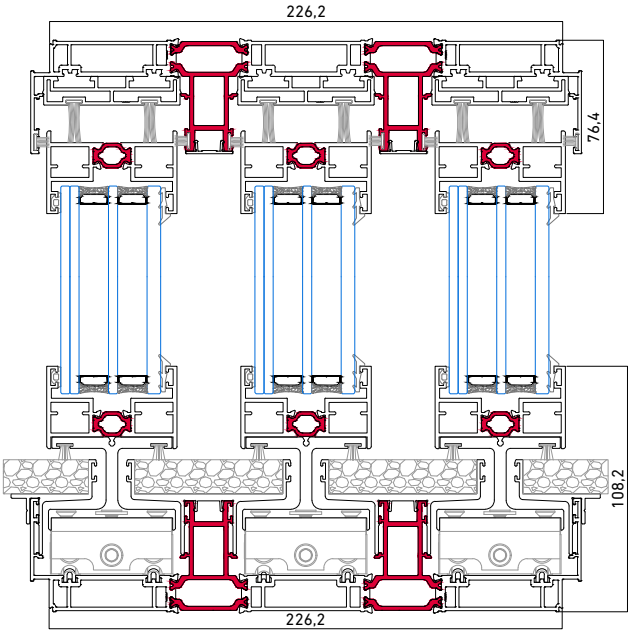

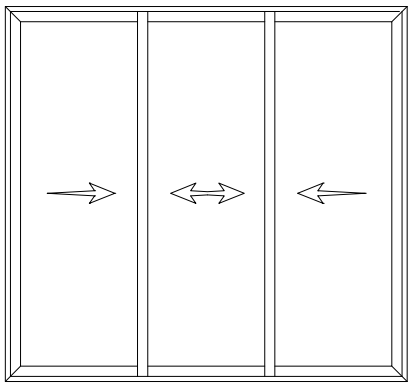

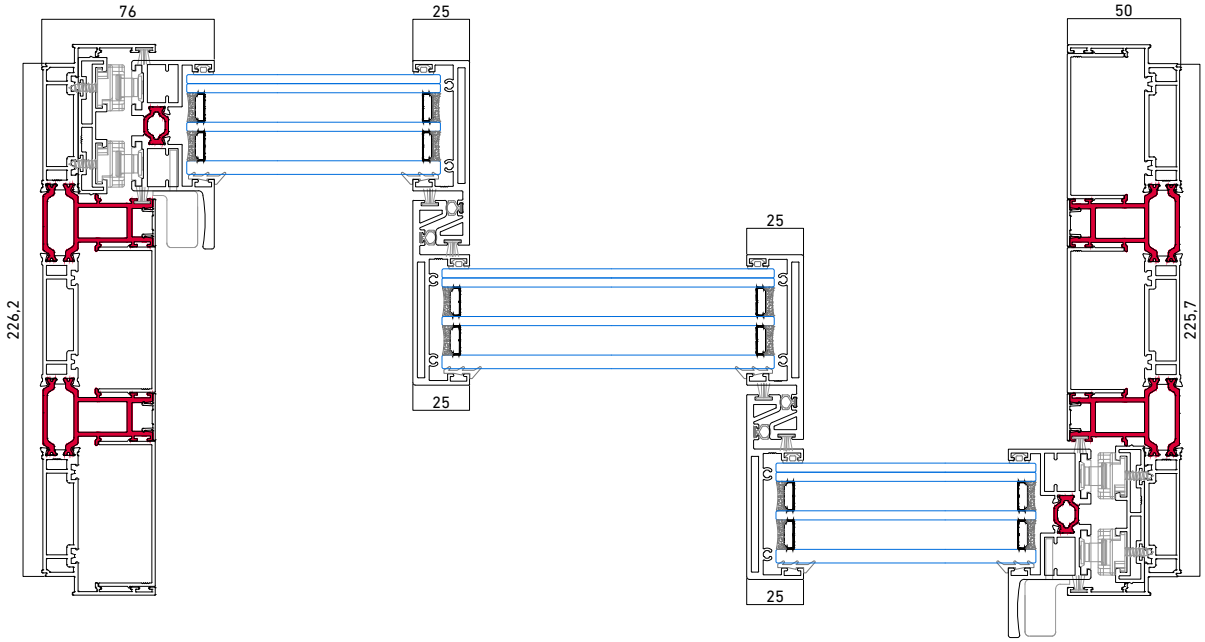

Corredera 3 hojas pavimento aluminio

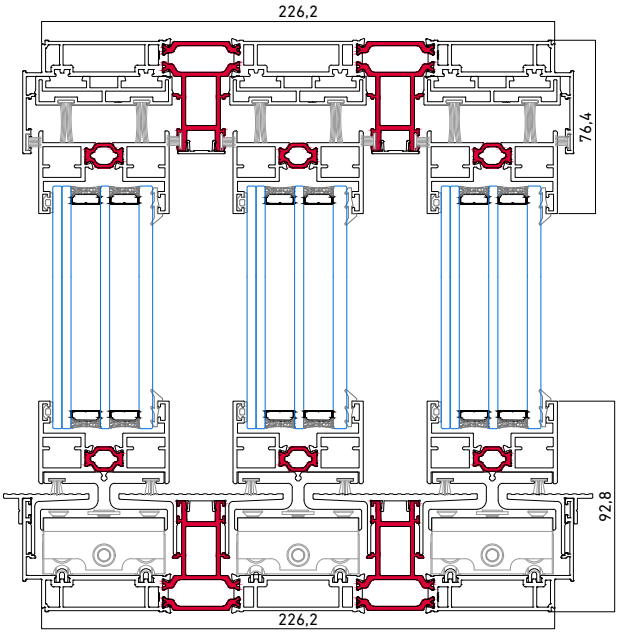

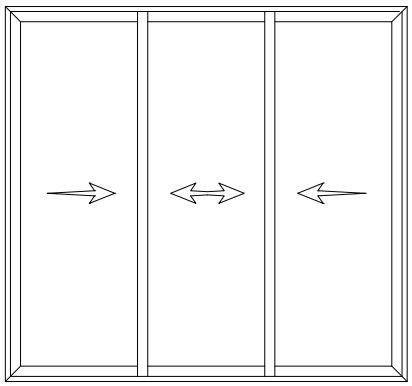

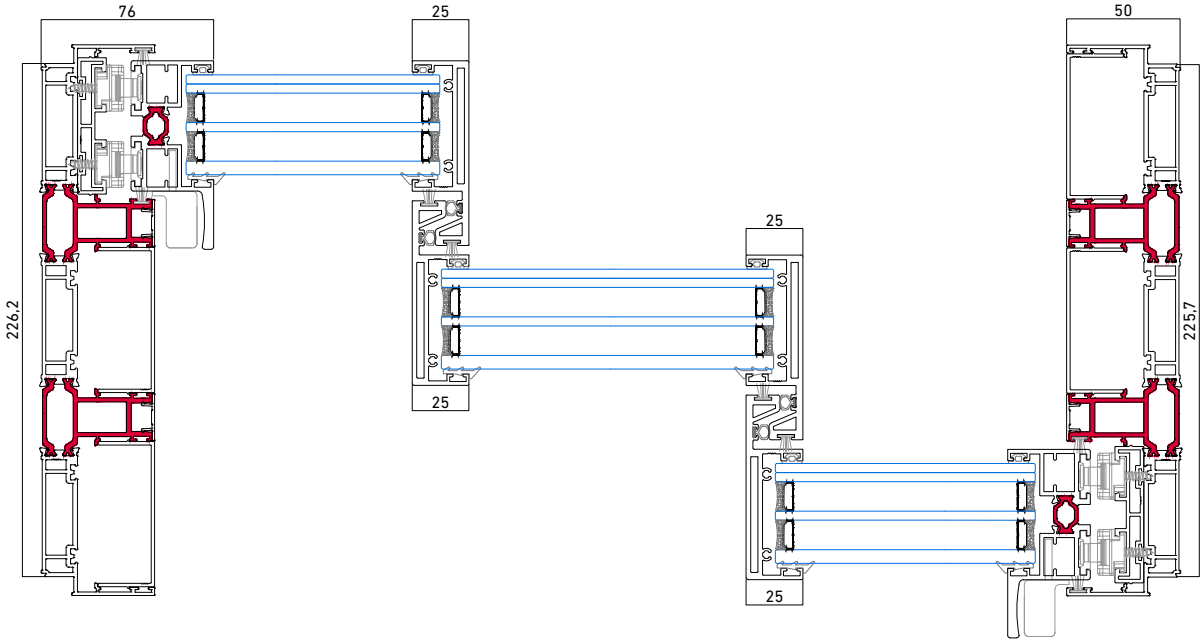

Secciones

Detalle inferior 3 carriles pavimento continuo

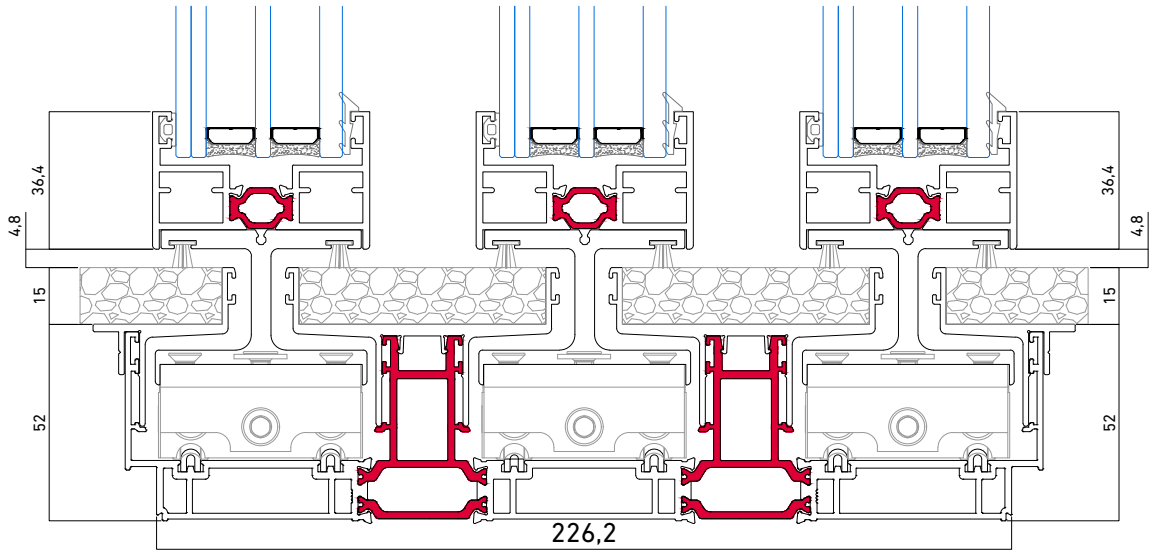

Detalle inferior 3 carriles pavimento aluminio

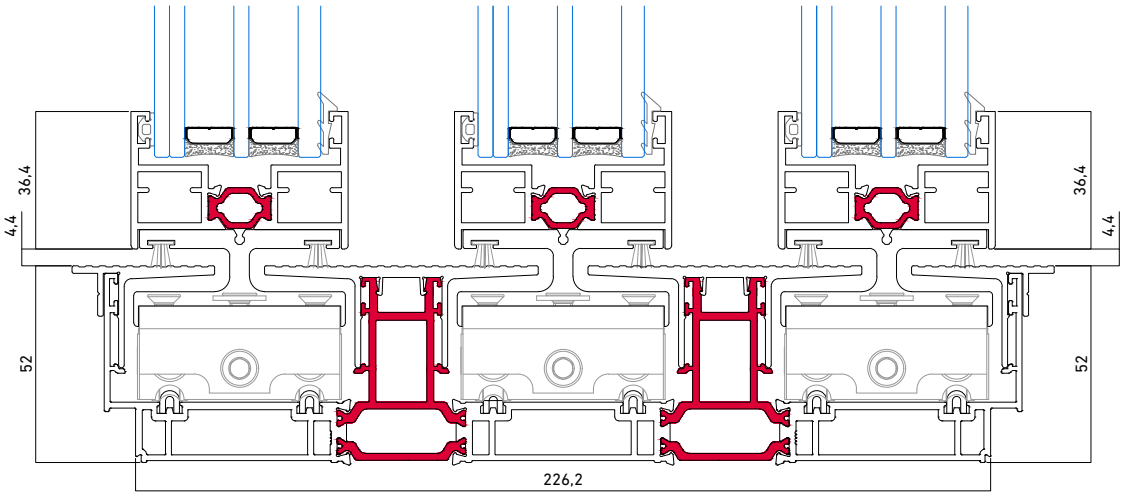

Corredera 1 hoja galandaje

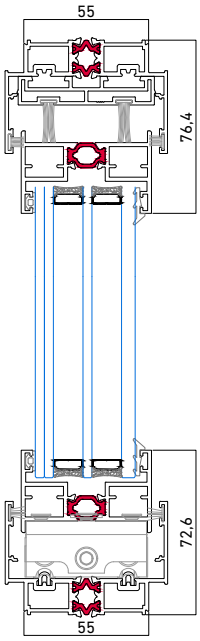

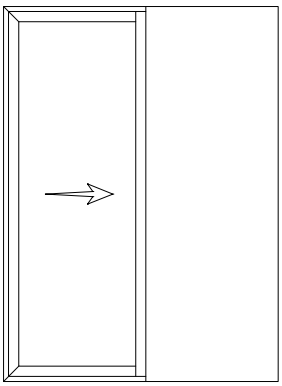

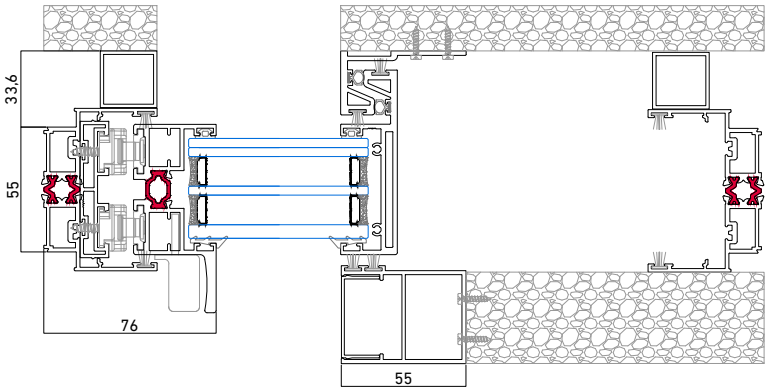

Secciones

Detalle superior 1 hoja galandaje

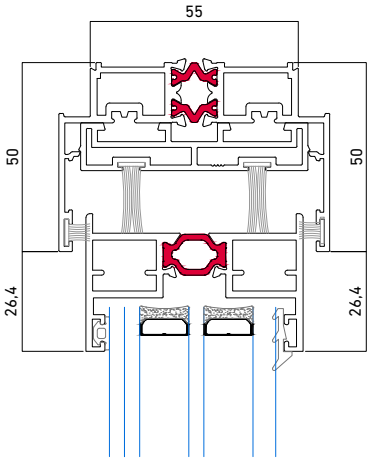

Detalle inferior 1 hoja galandage

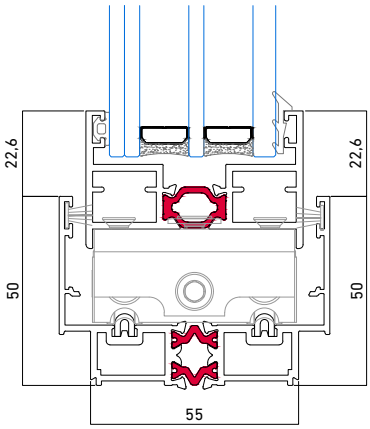

Detalles inferiores 1 hoja galandage con pavimento

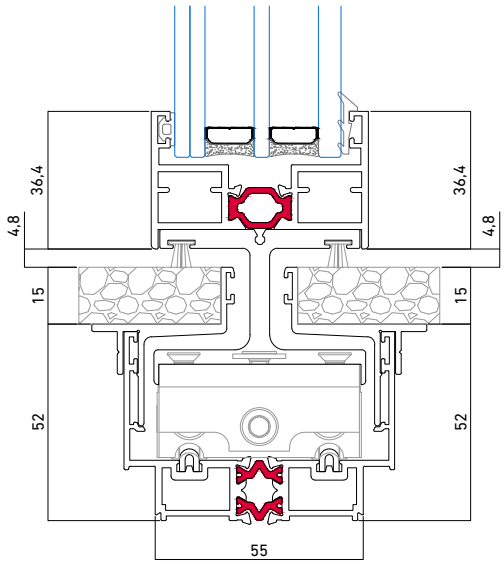

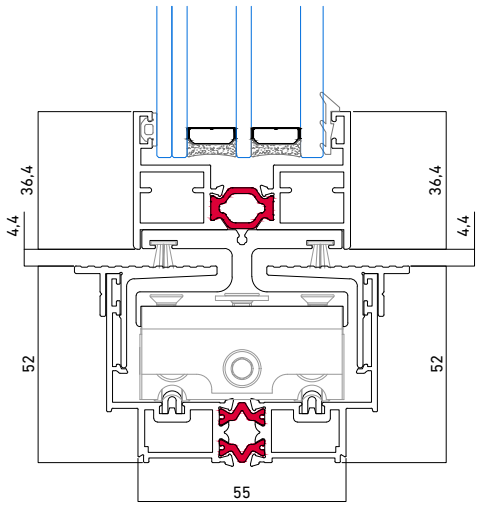

Detalles laterales 1 hoja galandaje

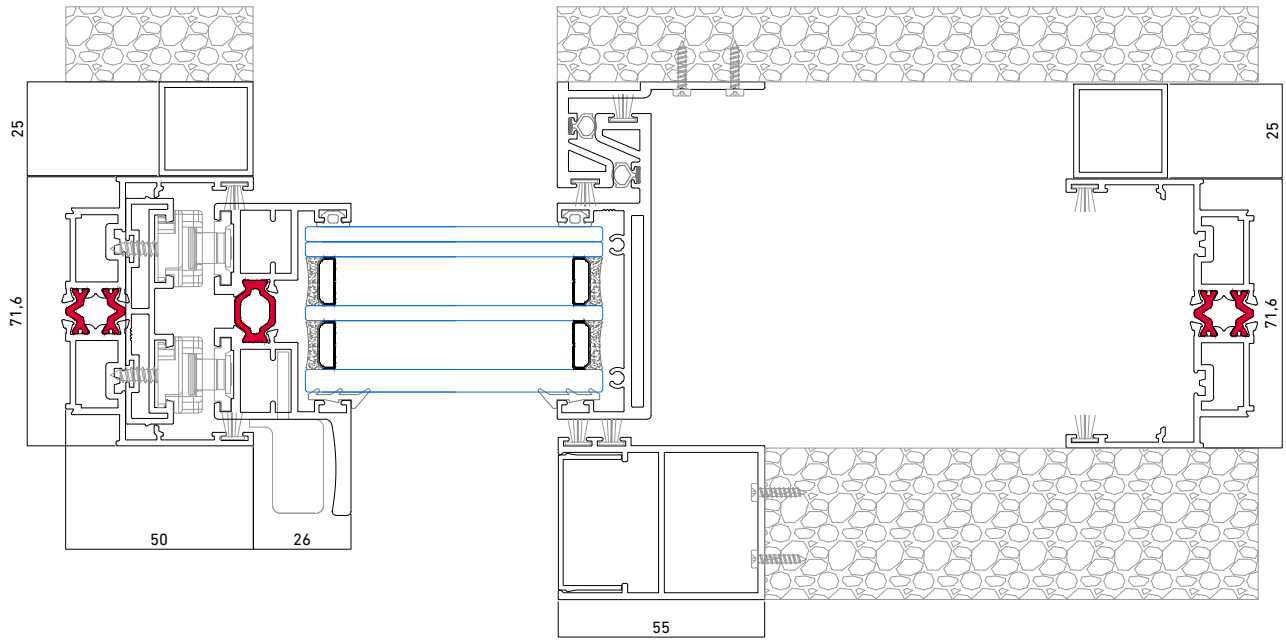

Secciones

Corredera 1 hoja con un fijo

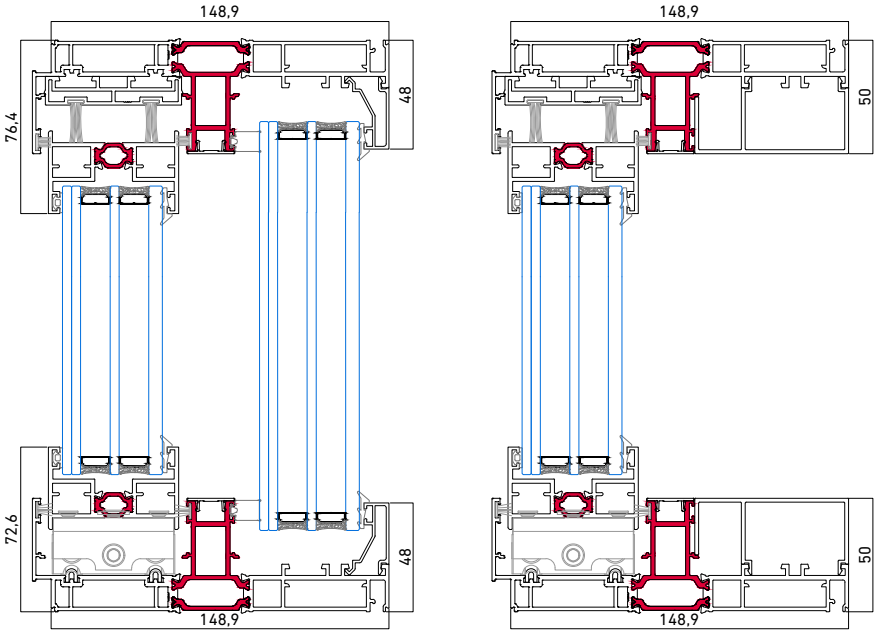

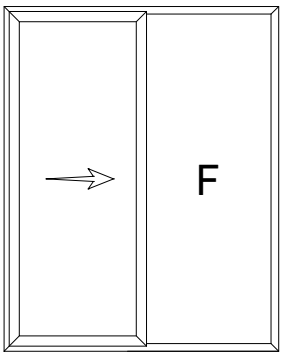

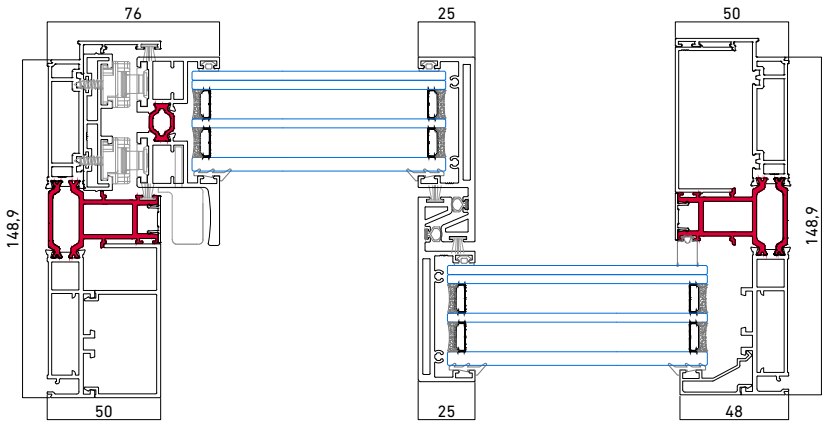

Detalles superiores 1 hoja con un fijo

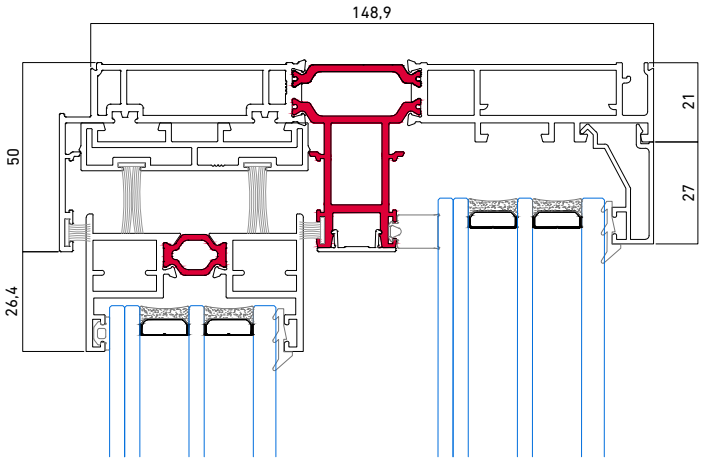

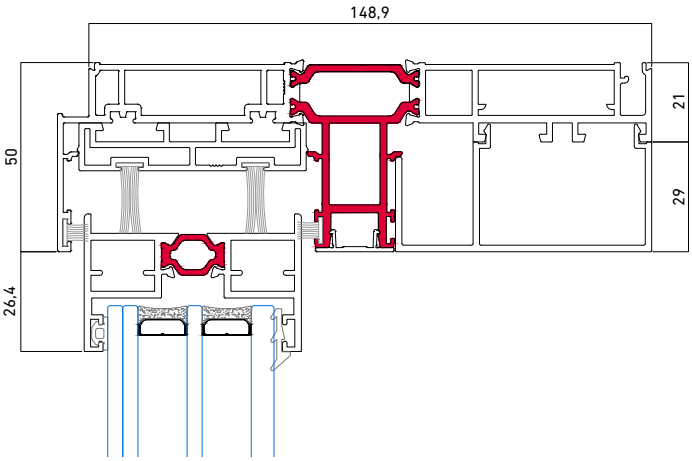

Detalles inferiores 1 hoja con un fijo

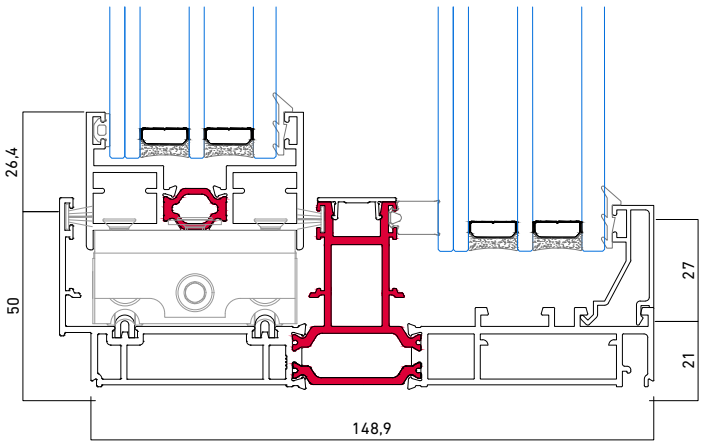

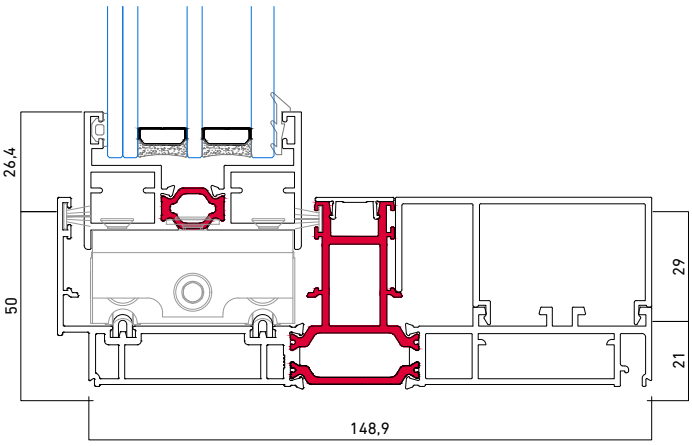

Secciones

Detalles laterales 1 hoja con un fijo

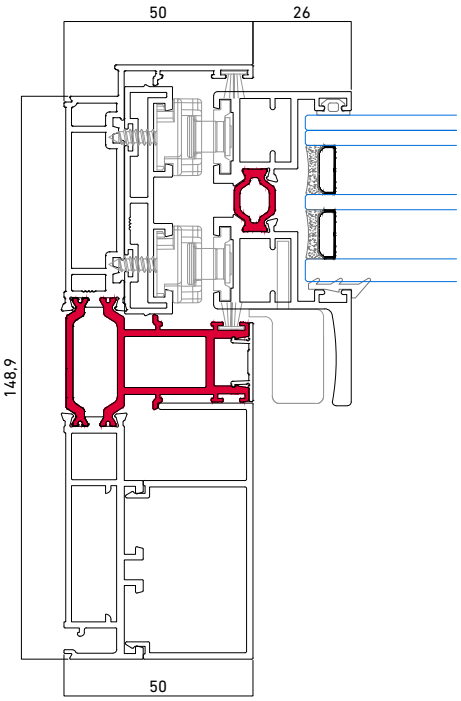

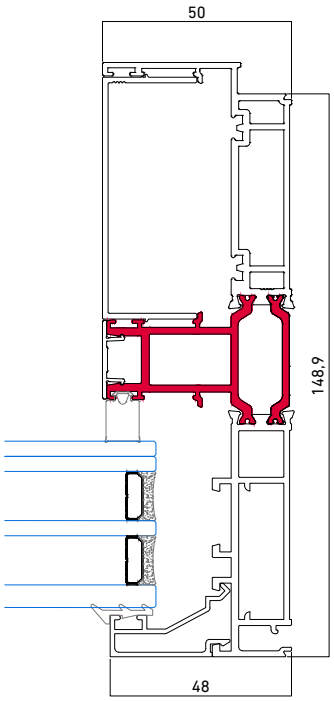

Corredera 2 hojas canal rejilla

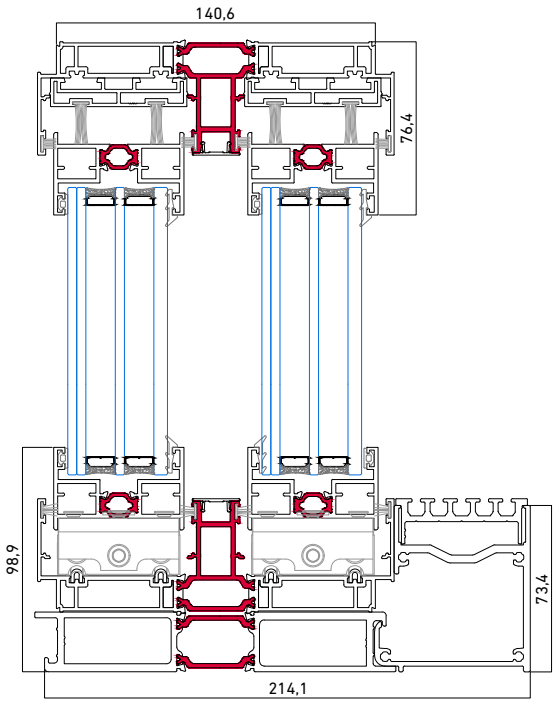

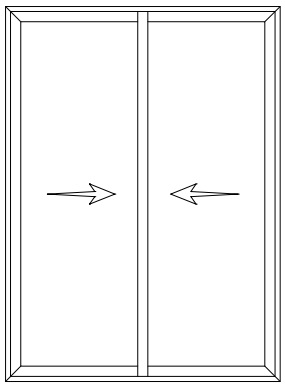

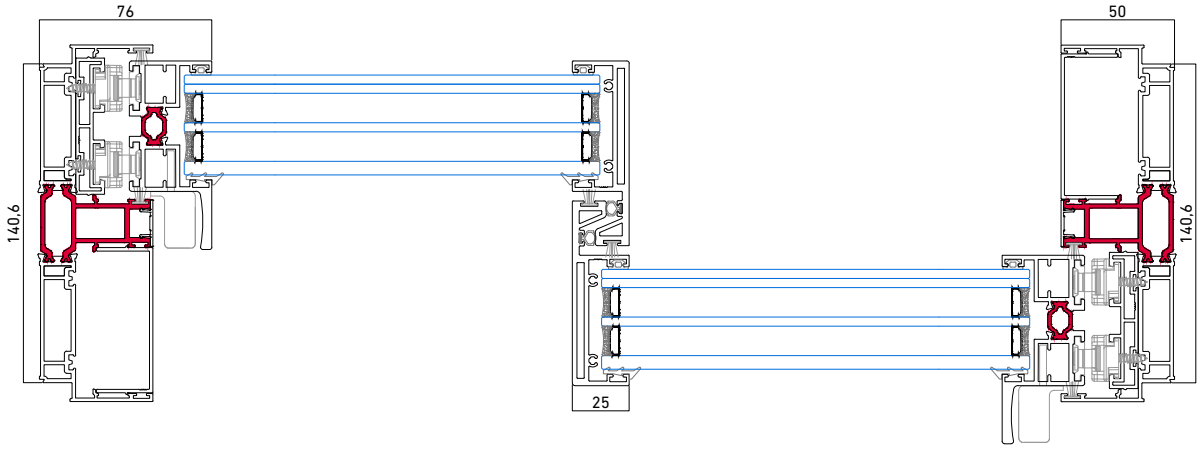

Secciones

Corredera 2 hojas canal oculto pavimento continuo

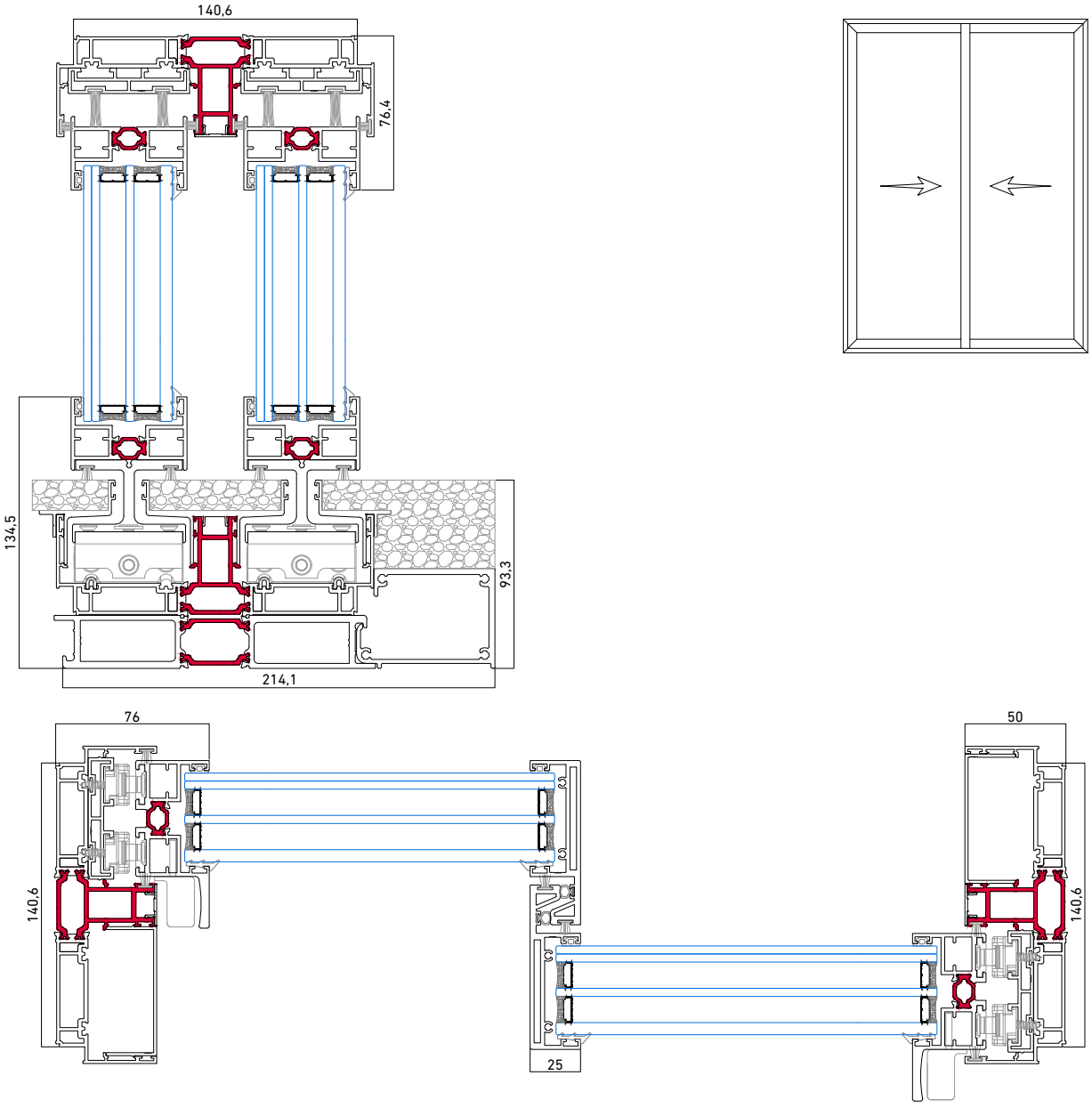

Corredera 2 hojas canal oculto pavimento de aluminio

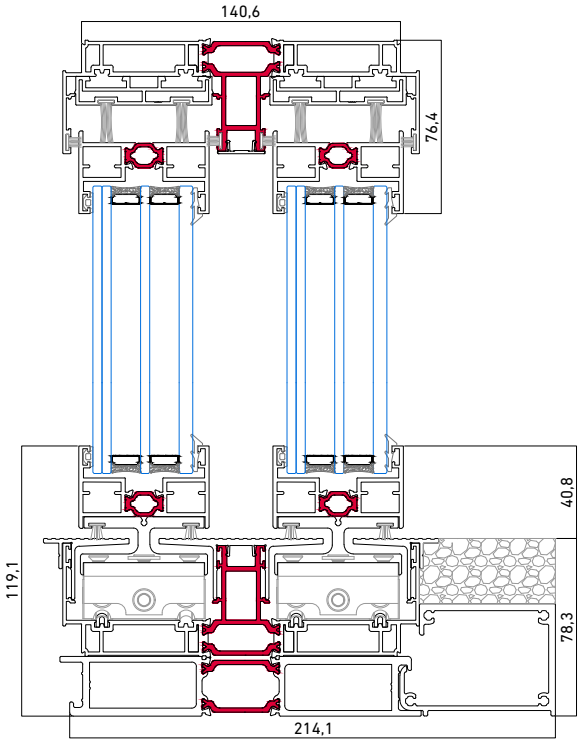

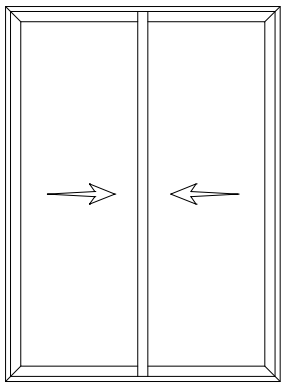

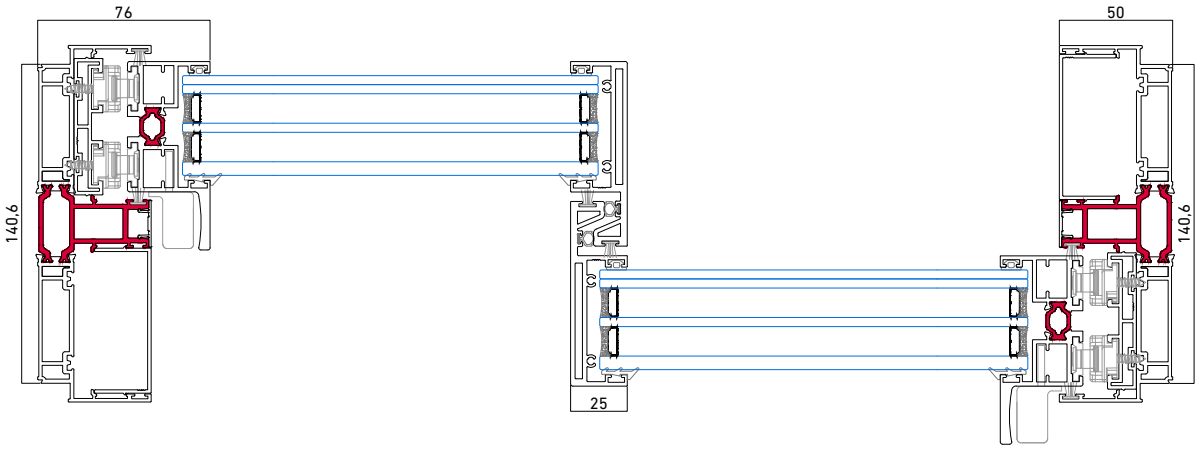

Secciones

Detalle inferior canal rejilla

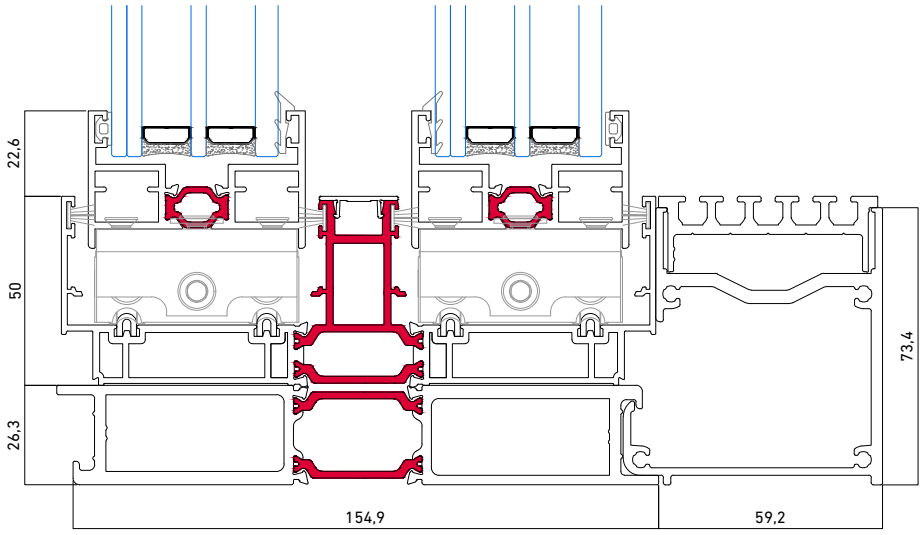

Detalle inferior canal oculto pavimento continuo

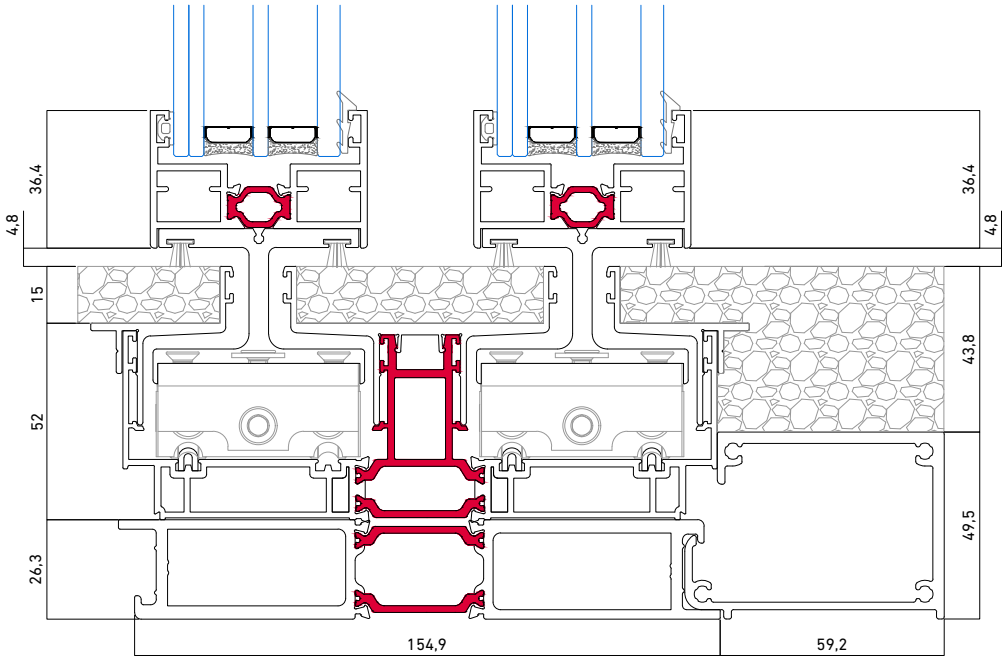

Detalle inferior canal oculto pavimento aluminio

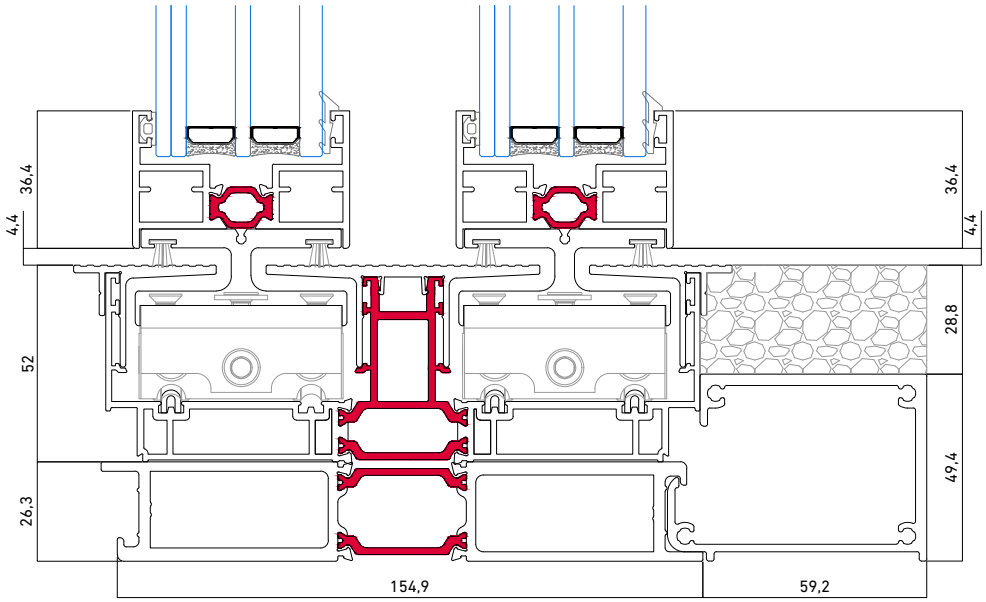

Medición de ventanas

Obtención de medida de ventanas

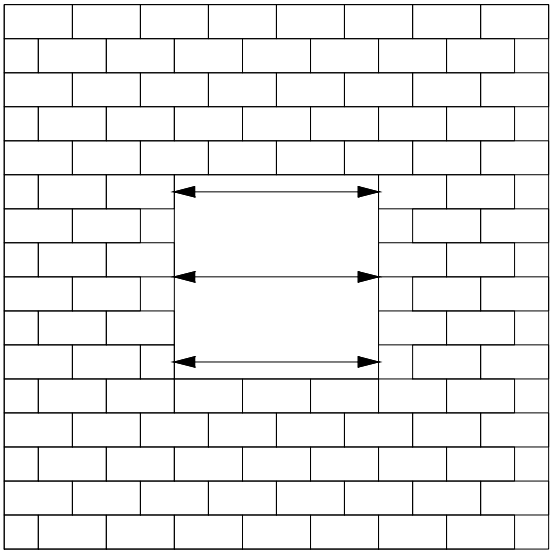

Medir el ANCHO del hueco de la ventana en 3 puntos diferentes: arriba, centro, abajo. Nos quedamos con la menor de las 3 medidas.

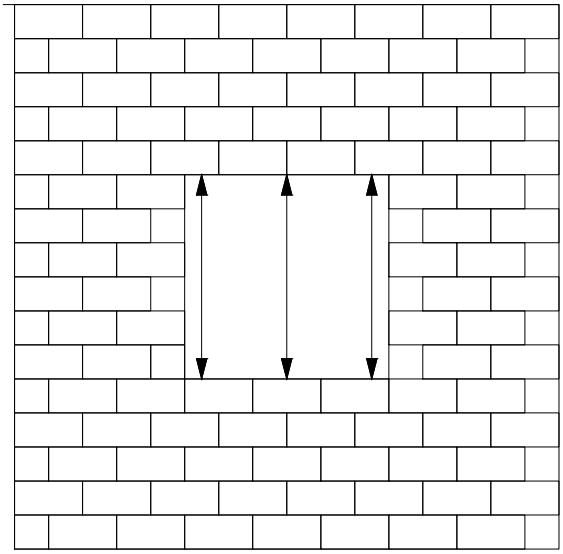

Medir el ALTO del hueco de la ventana en 3 puntos diferentes: izquierdo, centro, derecha. Nos quedamos con la menor de las 3 medidas.

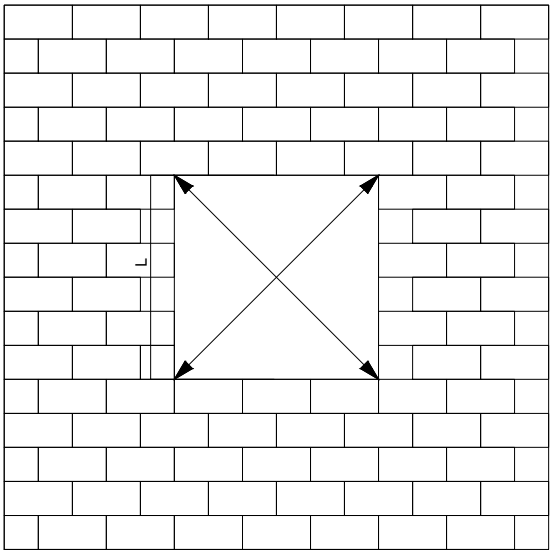

Medir las diagonales para comprobar el descuadre del hueco.
Si:
L es menor de 2 metros la diferencia entre las diagonales debe ser menor de 3 mm.
L es mayor de 2 metros la diferencia entre las diagonales deber ser menor de 5 mm.

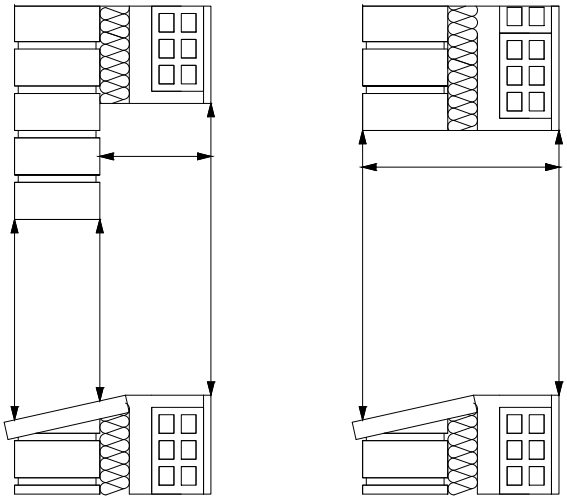

Hay que medir la profundidad del muro y el desnivel del vierteaguas cuando no hay capialzado.

Herraje

Herrajes

Manillas

Manillas minimalista



Acabados

- Como perfilería

Manilla de palanca



Acabados

- Como perfilería

Ruedas

Rodamiento regulable doble de hasta 800 kg por hoja



Rodamiento regulable simple de hasta 500 kg por hoja



Ionic 155

Sistema de corredera de altas prestaciones diseñado para ofrecer la máxima superficie acristalada con una reducida sección vista de aluminio.
Ionic 155 combina una estética limpia y contemporánea con aislamiento, rigidez y resistencia, aportando una solución elegante y eficiente para cerramientos de grandes dimensiones.

Secciones 2D

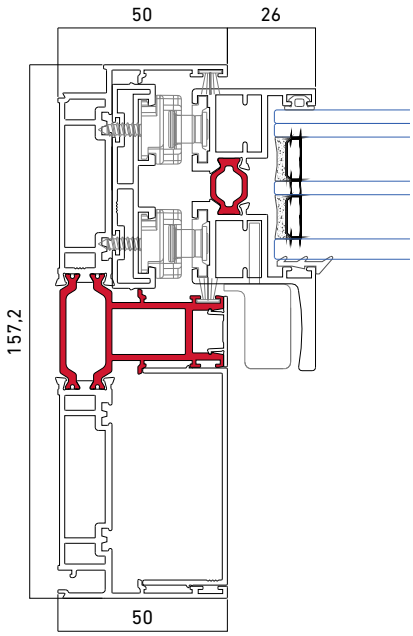

Secciones 3D

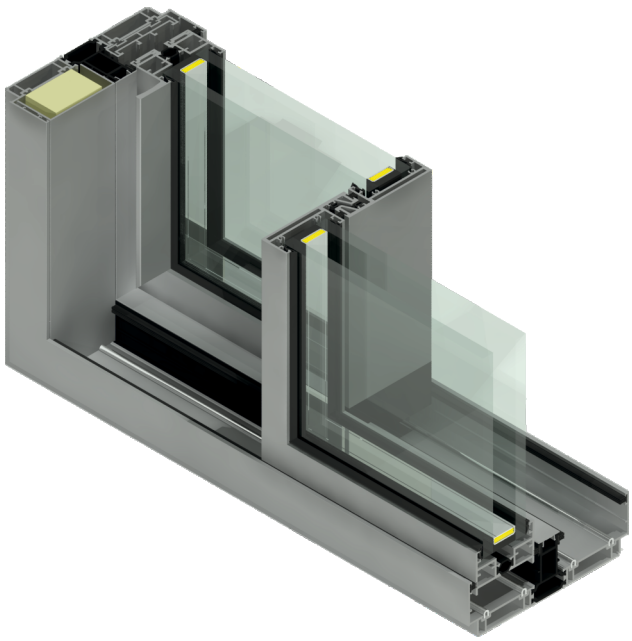

ENSAYOS

Permeabilidad al aire (UNE EN 12207)	**Clase 3**
Resistencia al viento (UNE EN 12210)	**C5**
Resistencia al agua (UNE EN 12208)	**6A**
Prestaciones térmicas (EN ISO 10077-2)	**Uw > 0,8 W/m2K**
Atenuación acústica (UNE EN ISO 10140-2:2010)	**R w ≤ 33 (-1, -2) dB**

**Consultar las dimensiones y configuración de las ventanas ensayadas

CARACTERÍSTICAS TÉCNICAS

Sección de marco / hoja	**157,2/ 57,7 mm**
Sección vista nudo lateral	**76/25 mm**
Capacidad de acristalamiento	**47 mm**
Estanqueidad	**Cepillos**
Opciones de seguridad	**Cierre multipunto**
Dimensiones máximas hoja	**3.200 x 3.500 mm** (Consultar peso y dimensiones según tipología)
Tipos de apertura	**2 hojas** **3 hojas** **Tricarril** **4 hojas** **6 hojas** **Monorail**
Acabados	**Anodizados** **Lacados** **Imitación madera** **Bicolores**

CONFIGURACIÓN RECOMENDADA

Vidrio	**Vidrio triple seguridad**
Herraje	**Cierre estandar de corredera**
Manilla	**Minimalista**
Cajón de persiana	**EUROSTAND PVC 200 Passive**

SANALUZ

Polígono Industrial El Castillo
Avda. Unión Europea, 16
03630 - Sax (Alicante) - España

sanaluz.com


SANALUZ