SANALUZ

Ventanas y Puertas Aluminio y PVC



ES


SANALUZ

SANALUZ



Innovación en la fabricación de sistemas de carpintería

En Saxun trabajamos permanentemente en la mejora del bienestar de las personas, el compromiso con el medioambiente y la responsabilidad social con el entorno que nos rodea.

Por eso invertimos en formación con-tinua de nuestro personal, la selección y desarrollo de los productos más innovadores, la mejora de los procesos de fabricación y la excelencia en la aten-ción al cliente.

- Más de 65 años aportando soluciones innovadoras al sector de la arquitectura.
- Fuerte apuesta de I+D+i en diseño de productos y procesos de fabricación.
- Selección de una oferta de producto completa, multimaterial y con excelentes prestaciones.
- Equipo humano altamente cualificado y comprometido con la empresa.
- Líneas de fabricación de última generación totalmente automatizadas. Tecnología y vanguardia consiguen una elevada capacidad de fabricación.

- Líneas de fabricación de última generación totalmente automatizadas. Tecnología y vanguardia consiguen una elevada capacidad de fabricación.

- Excelencia en el servicio y calidad en todos los productos.
- Red de distribución y transporte propia. Máxima protección del material hasta la entrega en cliente.
- Servicio a profesionales del sector, nunca a cliente final.
- Selección de proveedores de primer nivel y colaboración con todos ellos en la selección de los mejores productos para nuestras ventanas.
- Apuesta por el desarrollo de los proyectos de nuestros clientes. Su éxito, nuestra motivación.
- Apoyo integral a nuestros clientes para ayudarles en el proceso de venta.

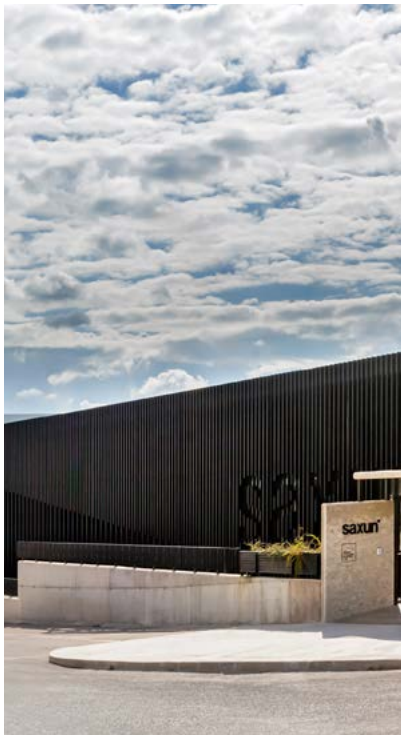








saxun



Índice

Aluminio


8 Lauda R-75 HV
Practicable


10 Lauda R-75 HS
Practicable


12 Lauda R-75 HO
Practicable


14 Lauda R-65 HV
Practicable


16 Lauda R-65 HS
Practicable


18 Litia R-75
Corredera


20 Dolmia
Elevable

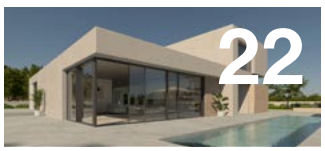
22 Ionic 155
Minimalista

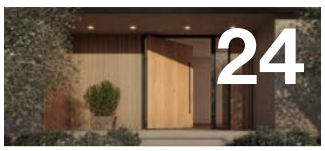
24 Eulo
Monoblock

PVC



Vision
Practicable



Elegant ThermoFibra 76X
Practicable



iSlide #Neo
Corredera



HS-76
Elevable



Legend Parallel
Paralela



Open Max
Plegable





Ventanas y puertas de Aluminio

La gama de ventanas de aluminio de Sanaluz aporta innovación, y prestaciones para satisfacer las necesidades de nuestros clientes.

Un producto final único, combinación de un cuidado diseño de cada elemento utilizado y el análisis del proceso de fabricación.

- Nudos centrales de los perfiles con relleno Grafipol, juntas de EPDM, poliamidas tubulares y otros accesorios que aportan resistencia y excelente aislamiento.
- Secciones vistas reducidas, diseños minimalistas y soluciones de hoja oculta permiten mayor entrada de luz natural y soluciones elegantes y vanguardistas.
- Gran capacidad de acristalamiento con vidrios de altas prestaciones.
- Diseño de perfiles para una fabricación automatizada. Calidad y optimización de costes desde el origen.
- Diversidad de acabados y colores que convierten a la ventana en un elemento más de decoración.
- Sistemas específicos de solución de obra y acoples a cajón de persiana que facilitan la instalación y la unión perfecta de todos los elementos utilizados.
- Una elección sostenible que cuida del medioambiente. El aluminio, material muy ligero y resistente, infinitamente reciclable, mantiene la funcionalidad y apariencia de la ventana durante toda su vida útil.

Aluminio
Practicable



Secciones 3D





Lauda R75HV



Ventana de gama premium que aporta un elevado grado de innovación con un cuidado diseno para los proyectos exigentes. La utilización de poliamidas de 34 mm y el relleno en los perfiles garantizan el aislamiento y hermeticidad del producto.

Secciones 2D

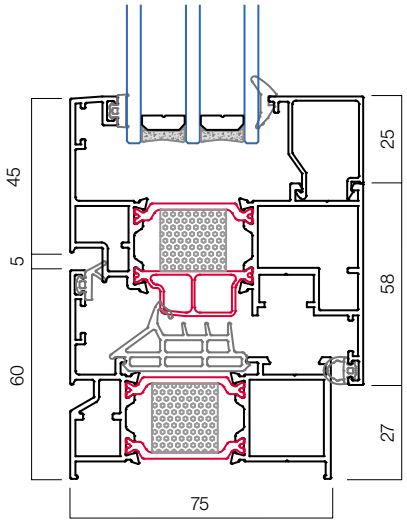

CONFIGURACIÓN RECOMENDADA

Vidrio	**Triple vidrio**
Herraje	**Herraje perimetral de seguridad**
Manilla	**Toulón**
Cajón de persiana	**EUROSTAND PVC 200 Passive**

ENSAYOS

Permeabilidad al aire (UNE EN 12207)	**Clase 4**
Resistencia al viento (UNE EN 12210)	**C5**
Resistencia al agua (UNE EN 12208)	**E750**
Prestaciones térmicas (EN ISO 10077-2)	**Uw ≥ 0,9 W/m2K**
Atenuación acústica (UNE EN ISO 10140-2:2010)	**R w ≤ 44 dB**

** Consultar las dimensiones y configuración de las ventanas ensayadas

CARACTERÍSTICAS TÉCNICAS

Sección de marco / hoja	**75 / 84,3 mm**
Sección vista nudo lateral	**110 mm**
Acristalamiento máximo	**24 - 54 mm**
Sistema de aislamiento	**Espuma en los perfiles**
Estanqueidad	**Triple junta EPDM, con junta central de EPDM expanso**
Opciones de seguridad	**RC1 en ventana**
Dimensiones máximas hoja	**1.690 x 2.640 mm** (Consultar peso y dimensiones según tipología)
Tipos de apertura	**Practicable** **Oscilobatiente** **Osciloparalela** **Abatible** **Plegable**
Acabados	**Anodizados** **Lacados** **Imitación madera** **Bicolores**

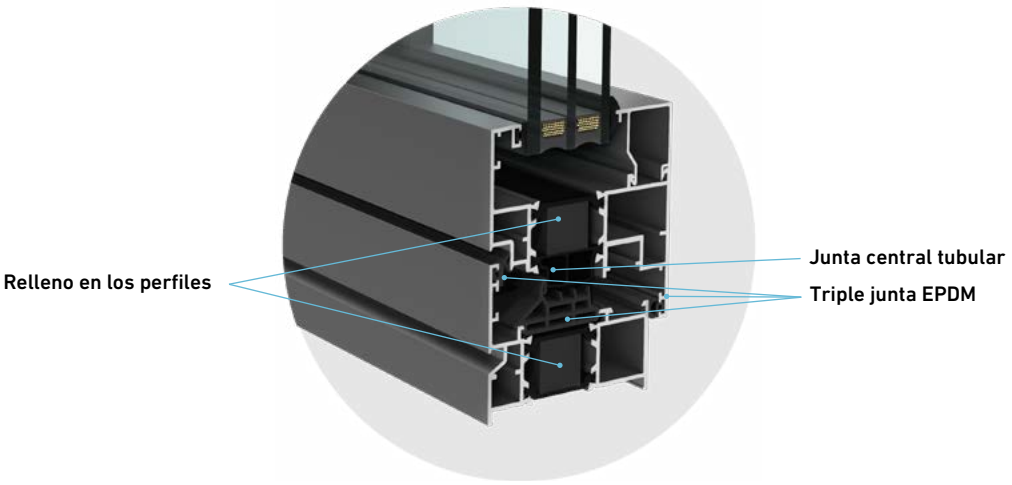

Aluminio
Practicable

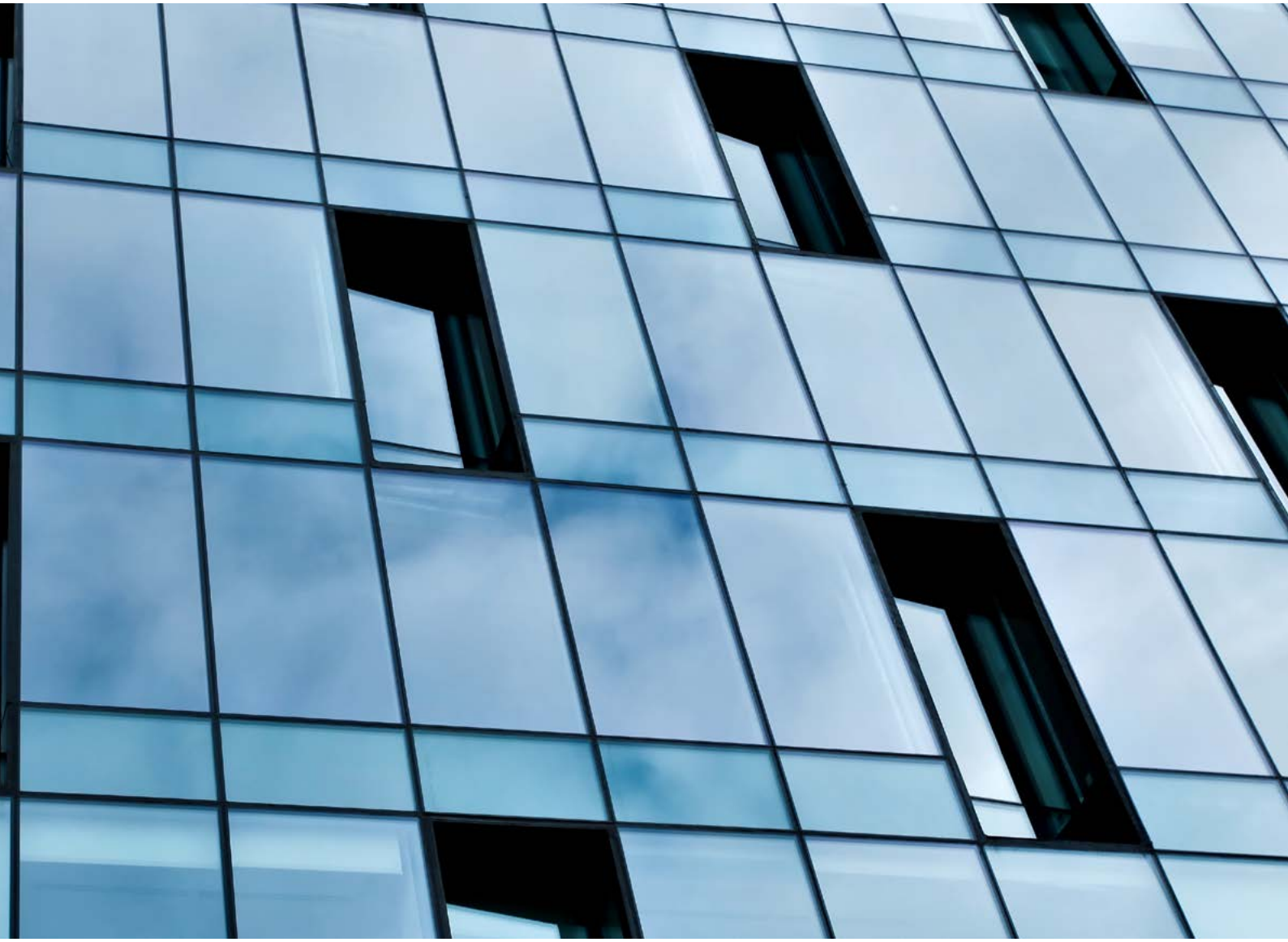

Secciones 3D





Lauda R75HS



La ventana de gama premium con vista reducida de aluminio desde el exterior que combina perfectamente una estética muy cuidada y la hermeticidad y aislamiento de las mejores ventanas.

Secciones 2D

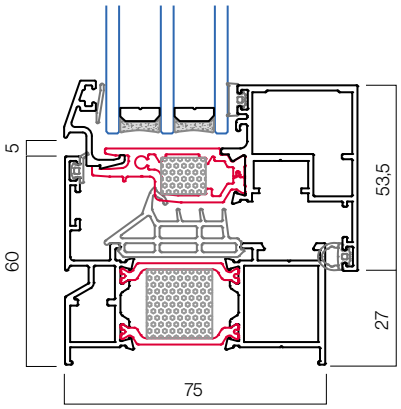

CONFIGURACIÓN RECOMENDADA

Vidrio	**Triple vidrio**
Herraje	**Herraje perimetral de seguridad**
Manilla	**Toulón**
Cajón de persiana	**EUROSTAND PVC 185 Grafipol**

ENSAYOS

Permeabilidad al aire (UNE EN 12207)	**Clase 4**
Resistencia al viento (UNE EN 12210)	**C5**
Resistencia al agua (UNE EN 12208)	**E750**
Prestaciones térmicas (EN ISO 10077-2)	**Uw ≥ 1,0 W/m2K**
Atenuación acústica (UNE EN ISO 10140-2:2010)	**R w ≤ 44 dB**

** Consultar las dimensiones y configuración de las ventanas ensayadas

CARACTERÍSTICAS TÉCNICAS

Sección de marco / hoja	**75 / 76,5 mm**
Sección vista nudo lateral	**82 mm (solo 60 mm de aluminio en vista exterior)**
Acristalamiento máximo	**28 - 38 mm**
Sistema de aislamiento	**Espuma en los perfiles**
Estanqueidad	**Triple junta EPDM, con junta central EPDM Expanso y poliamida de nariz en hoja. Junquillo aluminio**
Opciones de seguridad	**RC1 en ventana**
Dimensiones máximas hoja	**1.690 x 2.640 mm** (Consultar peso y dimensiones según tipología)
Tipos de apertura	**Practicable Oscilobatiente Osciloparalela Abatible**
Acabados	**Anodizados Lacados Imitación madera Bicolores**

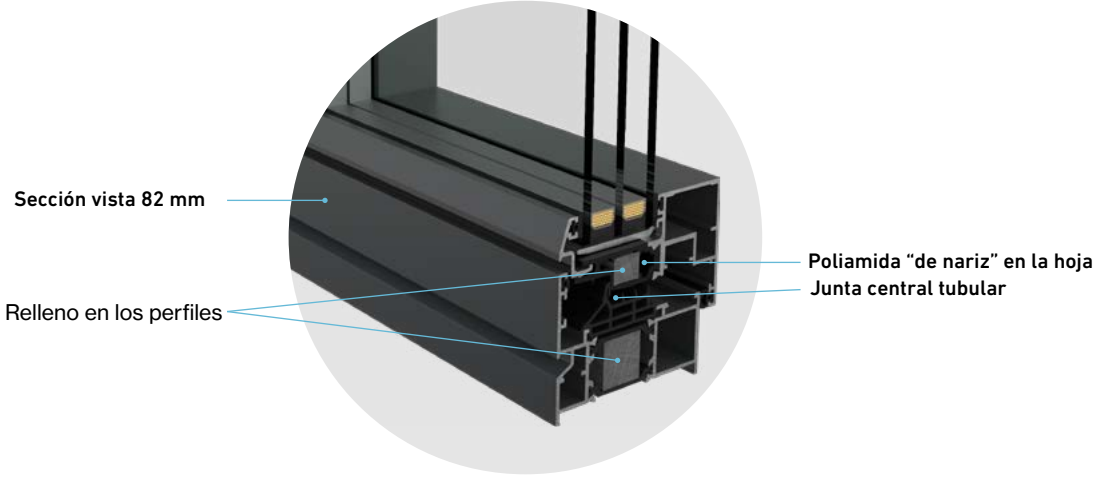

Aluminio
Practicable



Secciones 3D





Lauda R75HO



La solución de hoja oculta en ventanas de la gama premium. Máxima entrada de luz natural al interior, con un diseno minimalista y excelentes prestaciones.

Secciones 2D

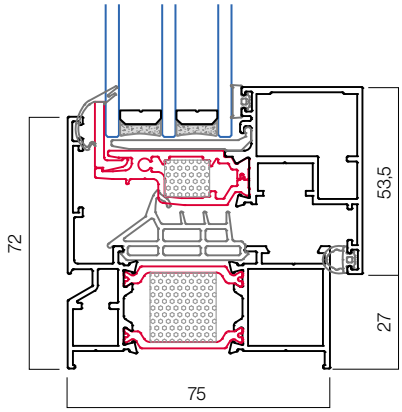

CONFIGURACIÓN RECOMENDADA

Vidrio	**Triple vidrio**
Herraje	**Herraje perimetral de seguridad**
Manilla	**Toulón**
Cajón de persiana	**EUROSTAND PVC 185 Especial**

ENSAYOS

Permeabilidad al aire (UNE EN 12207)	**Clase 4**
Resistencia al viento (UNE EN 12210)	**C5**
Resistencia al agua (UNE EN 12208)	**E750**
Prestaciones térmicas (EN ISO 10077-2)	**Uw ≥ 1,0 W/m2K**
Atenuación acústica (UNE EN ISO 10140-2:2010)	**R w ≤ 44 dB**

** Consultar las dimensiones y configuración de las ventanas ensayadas

CARACTERÍSTICAS TÉCNICAS

Sección de marco / hoja	**75 / 76,5 mm**
Sección vista nudo lateral	**82 mm**
Acristalamiento máximo	**28 - 38 mm**
Sistema de aislamiento	**Espuma en los perfiles**
Estanqueidad	**Triple junta EPDM, con junta central EPDM Expanso y poliamida de nariz en hoja. Junquillo PVC**
Opciones de seguridad	**RC1 en ventana**
Dimensiones máximas hoja	**1.690 x 2.640 mm** (Consultar peso y dimensiones según tipología)
Tipos de apertura	**Practicable** **Oscilobatiente** **Osciloparalela** **Abatible**
Acabados	**Anodizados** **Lacados** **Imitación madera** **Bicolores**

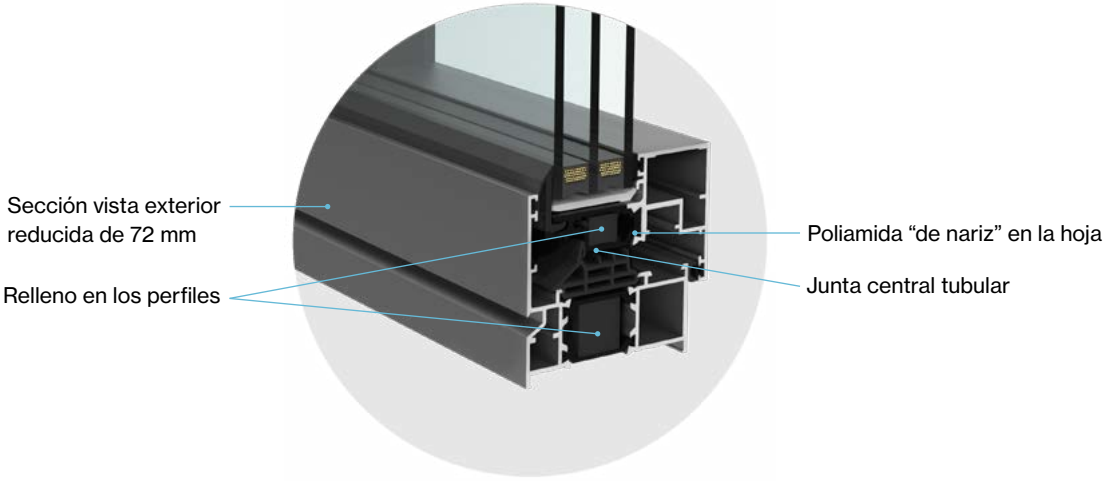

Aluminio
Practicable

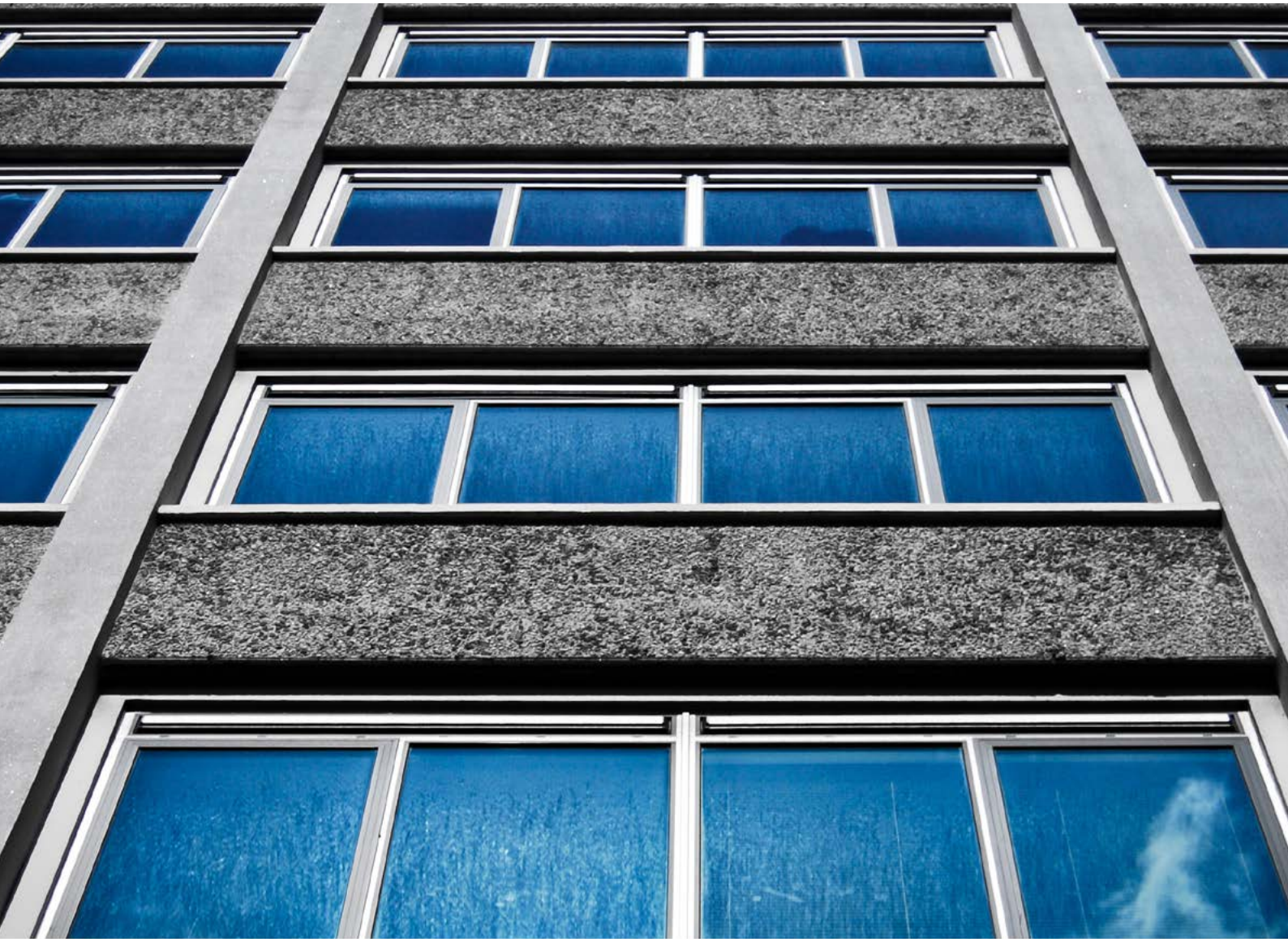

Secciones 3D





Lauda R65HV



La mejor combinación entre prestaciones y competitividad para ventanas practicables. Con una estética recta y elegante, proporcionan una solución adecuada para todo tipo de proyectos.

Secciones 2D

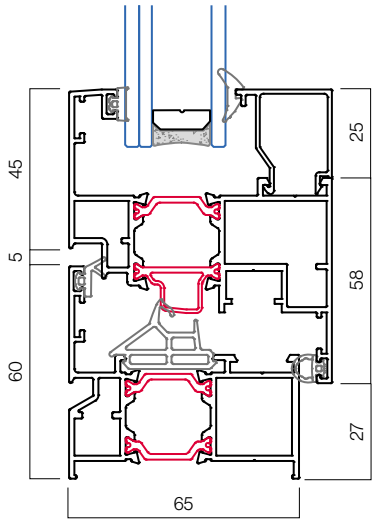

CONFIGURACIÓN RECOMENDADA

Vidrio	**Doble vidrio**
Herraje	**Herraje perimetral de seguridad**
Manilla	**Toulón**
Cajón de persiana	**EUROSTAND PVC 185 Especial**

ENSAYOS

Permeabilidad al aire (UNE EN 12207)	**Clase 4**
Resistencia al viento (UNE EN 12210)	**C5**
Resistencia al agua (UNE EN 12208)	**E750**
Prestaciones térmicas (EN ISO 10077-2)	**Uw ≥ 1,4 W/m2K**
Atenuación acústica (UNE EN ISO 10140-2:2010)	**R w ≤ 44 dB**

** Consultar las dimensiones y configuración de las ventanas ensayadas

CARACTERÍSTICAS TÉCNICAS

Sección de marco / hoja	**65 / 74,3 mm**
Sección vista nudo lateral	**110 mm**
Acristalamiento máximo	**9- 48 mm**
Estanqueidad	**Triple junta EPDM, con junta central.**
Opciones de seguridad	**RC1 en ventana**
Dimensiones máximas hoja	**1.690 x 2.640 mm** (Consultar peso y dimensiones según tipología)
Tipos de apertura	**Practicable** **Oscilobatiente** **Osciloparalela** **Abatible** **Plegable**
Acabados	**Anodizados** **Lacados** **Imitación madera** **Bicolores**

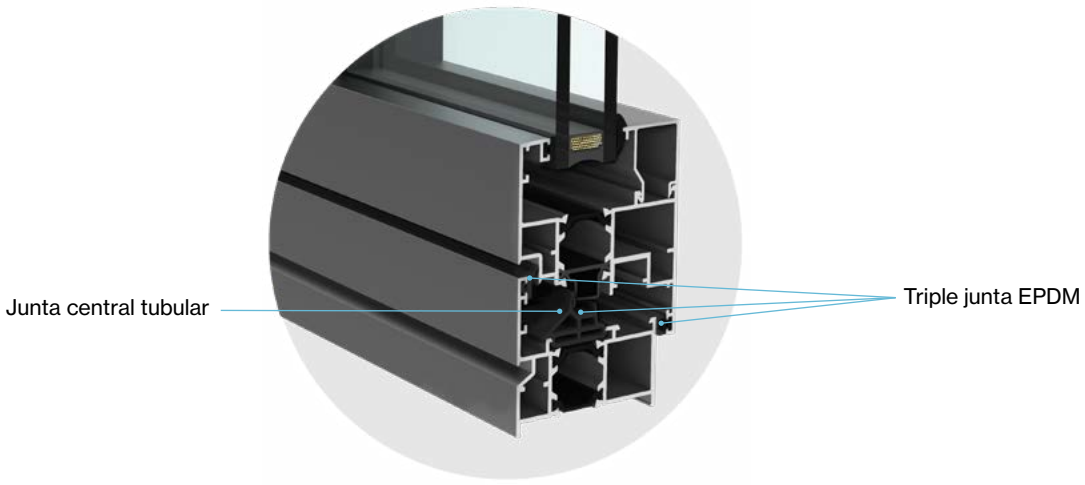

Aluminio
Practicable

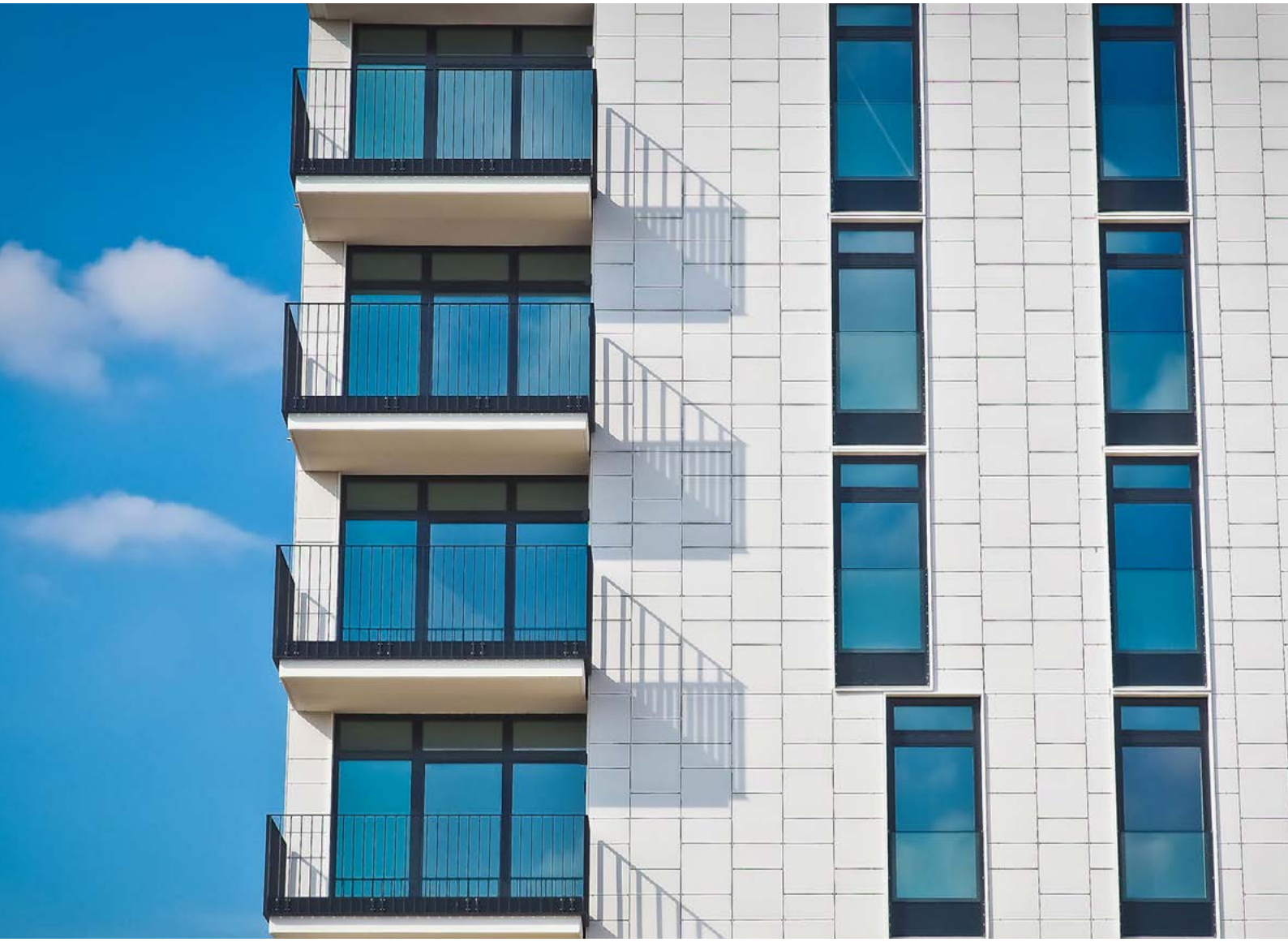

Secciones 3D





Lauda R65HS



Una ventana para un mercado de máxima competitividad, con un diseño esbelto y minimalista por el exterior que proporciona una estética vanguardista a la fachada.

Secciones 2D

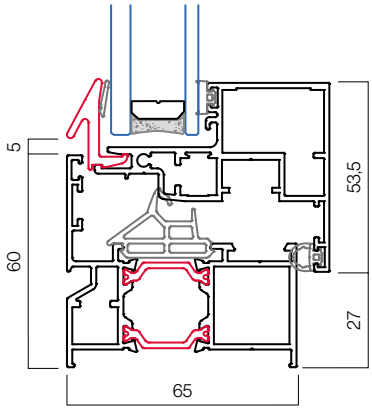

CONFIGURACIÓN RECOMENDADA

Vidrio	**Doble vidrio**
Herraje	**Herraje perimetral de seguridad**
Manilla	**Toulón**
Cajón de persiana	**EUROSTAND PVC 185 Especial**

ENSAYOS

Permeabilidad al aire (UNE EN 12207)	**Clase 4**
Resistencia al viento (UNE EN 12210)	**C5**
Resistencia al agua (UNE EN 12208)	**E750**
Prestaciones térmicas (EN ISO 10077-2)	**Uw ≥ 1,6 W/m2K**
Atenuación acústica (UNE EN ISO 10140-2:2010)	**R w ≤ 40 dB**

** Consultar las dimensiones y configuración de las ventanas ensayadas

CARACTERÍSTICAS TÉCNICAS

Sección de marco / hoja	**65 / 66,5 mm**
Sección vista nudo lateral	**82 mm (solo 60 mm de aluminio en vista exterior)**
Acristalamiento máximo	**18 - 28 mm**
Sistema de aislamiento	**Espuma en los perfiles**
Estanqueidad	**Triple junta EPDM, con junta central EPDM Expanso. Junquillo PVC**
Opciones de seguridad	**RC1 en ventana**
Dimensiones máximas hoja	**1.690 x 2.640 mm** (Consultar peso y dimensiones según tipología)
Tipos de apertura	**Practicable Oscilobatiente Osciloparalela Abatible**
Acabados	**Anodizados Lacados Imitación madera Bicolores**

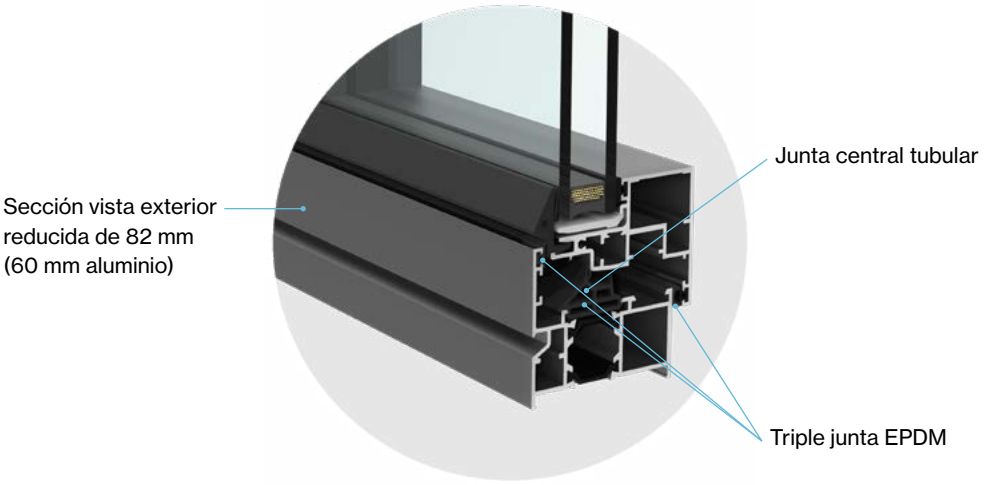

Aluminio
Corredera



Secciones 3D





Litia R75



La solución corredera de Sanaluz, ideal para espacios de apertura de ventana limitada y proyectos con exigencias estéticas. Con un diseño minimalista y un nudo central de 33 mm, mantiene la capacidad de aislamiento y aporta esbeltez y elegancia a la vivienda.

Secciones 2D

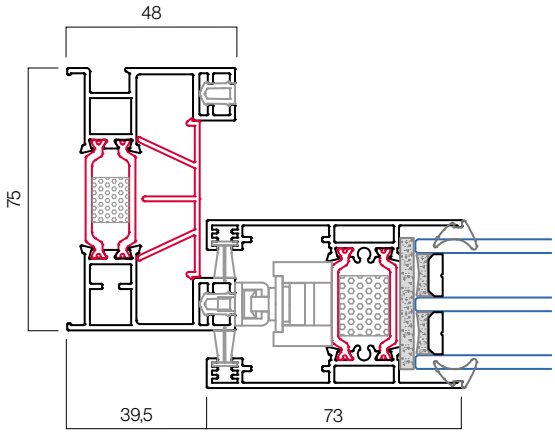

CONFIGURACIÓN RECOMENDADA

Vidrio	**Vidrio doble con seguridad**
Herraje	**Cierre estandar de corredera**
Manilla	**Minimalista y embutida**
Cajón de persiana	**EUROSTAND PVC 185 Grafipol**

ENSAYOS

Permeabilidad al aire (UNE EN 12207)	**Clase 3**
Resistencia al viento (UNE EN 12210)	**C5**
Resistencia al agua (UNE EN 12208)	**7A**
Prestaciones térmicas (EN ISO 10077-2)	**Uw ≥1,6 W/m2K**
Atenuación acústica (UNE EN ISO 10140-2:2010)	**R w ≤ 40 dB**

**Consultar las dimensiones y configuración de las ventanas ensayadas

CARACTERÍSTICAS TÉCNICAS

Sección de marco / hoja	**75 / 48 mm**
Sección vista nudo lateral	**112/33 mm**
Capacidad de acristalamiento	**25 - 40 mm**
Estanqueidad	**Cepillos TRIFIN y juntas**
Opciones de seguridad	**Cierre multipunto**
Carril de rodadura	**Aluminio**
Dimensiones máximas hoja	**2.500 x 2.718 mm** (Consultar peso y dimensiones según tipología)
Tipos de apertura	**2 hojas** **3 hojas** **Tricarril** **4 hojas** **6 hojas** **Combinaciones con fijos**
Acabados	**Anodizados** **Lacados** **Imitación madera** **Bicolores**

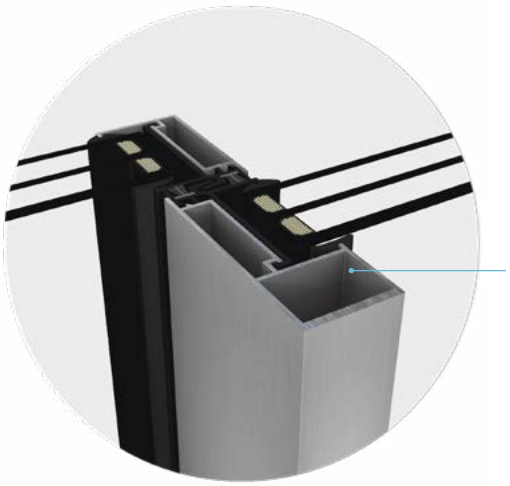

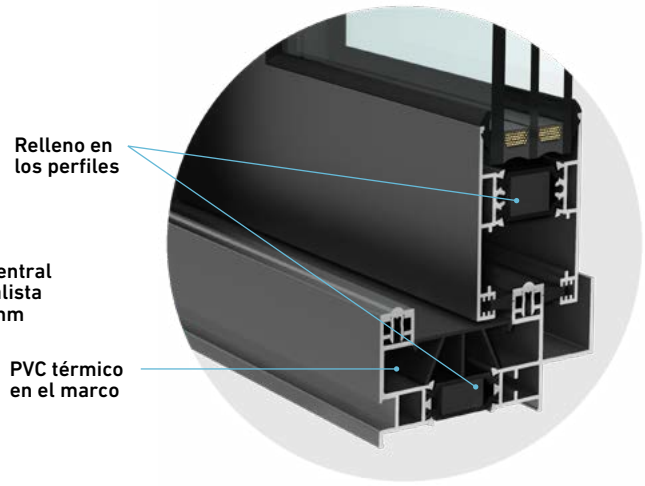

Aluminio
Elevable



Secciones 3D

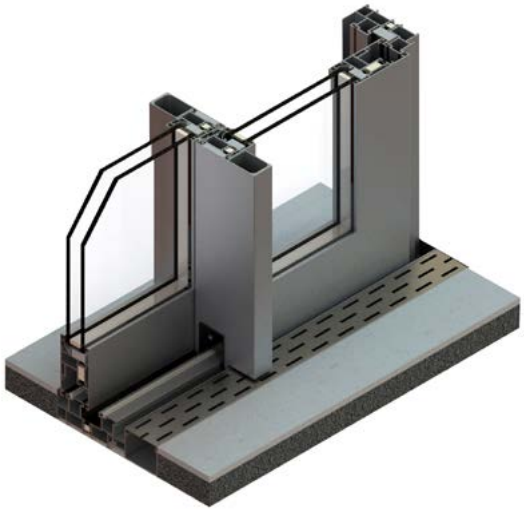

Dolmia



Perfecta para tu proyecto. Con soluciones adaptables y una maniobra suave elevable, asegura máximo confort y eficiencia. Su tecnología con varillas aislantes mejora los valores térmicos, brindando mayor ahorro energético y estanqueidad garantizada

Secciones 2D

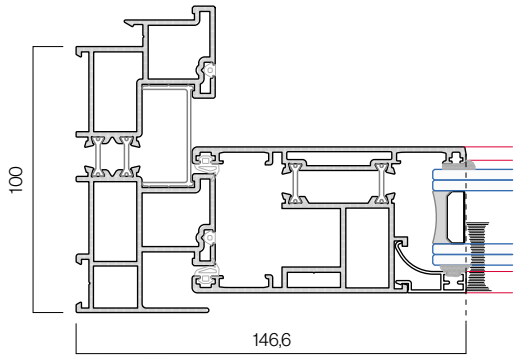

CONFIGURACIÓN RECOMENDADA

Vidrio	**Vidrio triple con seguridad**
Herraje	**Cierre estándar de elevable**

ENSAYOS

Permeabilidad al aire (UNE EN 12207)	**Clase 4**
Resistencia al viento (UNE EN 12210)	**C5**
Resistencia al agua (UNE EN 12208)	**7A**
Prestaciones térmicas (EN ISO 10077-2)	**Uw ≥1,8 W/m2K**
Atenuación acústica (UNE EN ISO 10140-2:2010)	**R w ≤ 27 dB**

**Consultar las dimensiones y configuración de las ventanas ensayadas

CARACTERÍSTICAS TÉCNICAS

Sección de marco / hoja	**100 / 55 mm**
Sección vista nudo lateral	**146,6 mm**
Capacidad de acristalamiento	**28 - 40 mm**
Estanqueidad	**Cepillos FIN SEAL y juntas**
Opciones de seguridad	**Cierre multipunto y cerradura**
Carril de rodadura	**Aluminio**
Dimensiones máximas hoja	**2.235 x 3.000 mm** (Consultar peso y dimensiones según tipología)
Tipos de apertura	**2 hojas** **3 hojas** **Tricarril** **4 hojas** **6 hojas** **Combinaciones con fijos** **Sistema Galandage**
Acabados	**Anodizados** **Lacados** **Imitación madera** **Bicolores**

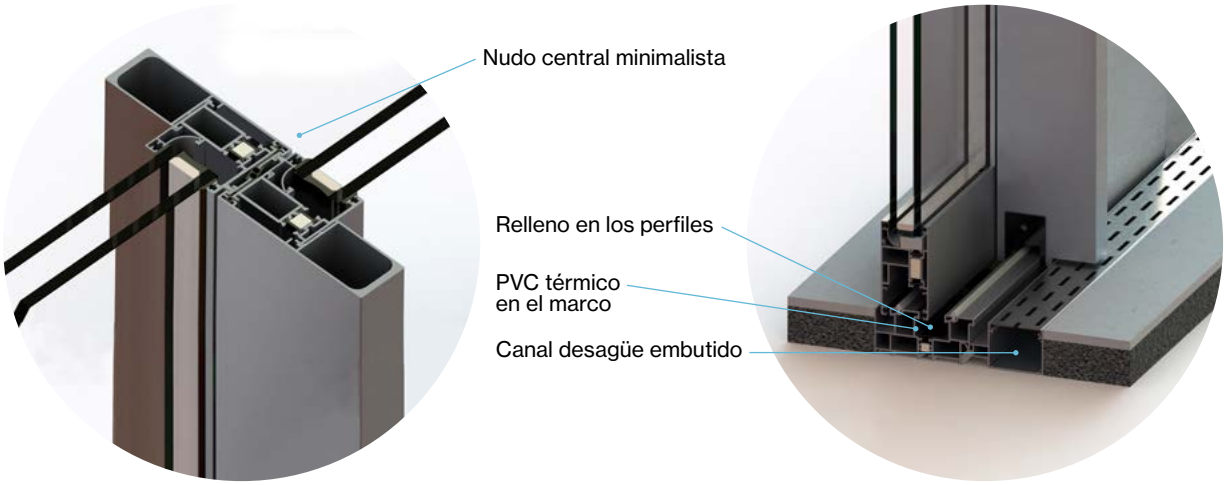

Aluminio
Minimalista



Secciones 3D

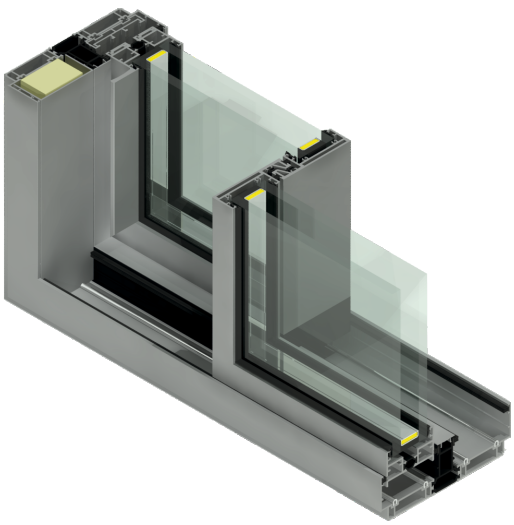

Ionic 155



Sistema de corredera de altas prestaciones diseñado para ofrecer la máxima superficie acristalada con una reducida sección vista de aluminio.
Ionic 155 combina una estética limpia y contemporánea con aislamiento, rigidez y resistencia, aportando una solución elegante y eficiente para cerramientos de grandes dimensiones.

Secciones 2D

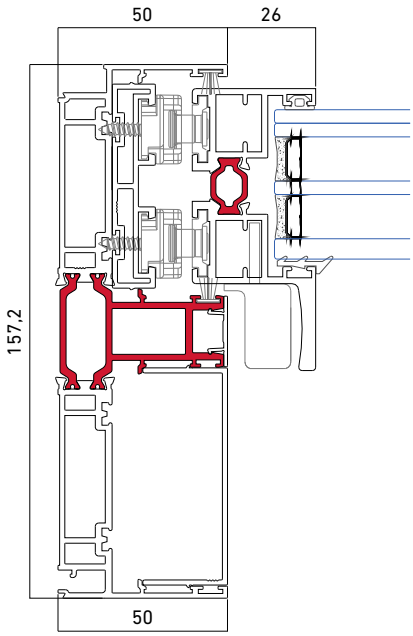

CONFIGURACIÓN RECOMENDADA

Vidrio	**Vidrio triple seguridad**
Herraje	**Cierre estandar de corredera**
Manilla	**Minimalista**
Cajón de persiana	**EUROSTAND PVC 200 Passive**

ENSAYOS

Permeabilidad al aire (UNE EN 12207)	**Clase 3**
Resistencia al viento (UNE EN 12210)	**C5**
Resistencia al agua (UNE EN 12208)	**6A**
Prestaciones térmicas (EN ISO 10077-2)	**Uw > 0,8 W/m2K**
Atenuación acústica (UNE EN ISO 10140-2:2010)	**R w ≤ 33 (-1, -2) dB**

**Consultar las dimensiones y configuración de las ventanas ensayadas

CARACTERÍSTICAS TÉCNICAS

Sección de marco / hoja	**157,2/ 57,7 mm**
Sección vista nudo lateral	**76/25 mm**
Capacidad de acristalamiento	**47 mm**
Estanqueidad	**Cepillos**
Opciones de seguridad	**Cierre multipunto**
Dimensiones máximas hoja	**3.200 x 3.500 mm** (Consultar peso y dimensiones según tipología)
Tipos de apertura	**2 hojas** **3 hojas** **Tricarril** **4 hojas** **6 hojas** **Monorail**
Acabados	**Anodizados** **Lacados** **Imitación madera** **Bicolores**

Aluminio
Monoblock

nuevo



Secciones 3D

Practicable



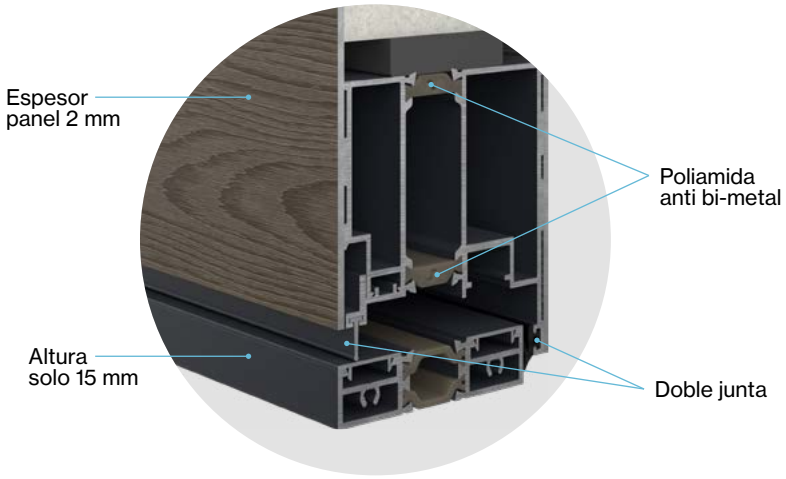



Eulo

Elegante y funcional. Diseño minimalista, superficies continuas y sistemas de apertura avanzados, practicables o pivotantes, para una integración perfecta en proyectos modernos y exclusivos. Una solución de alta gama que une estética, innovación y arquitectura contemporánea.

Secciones 2D

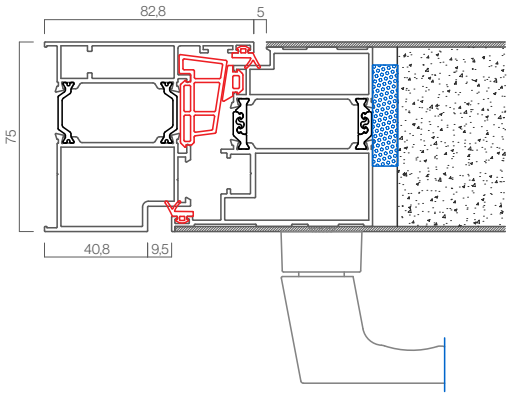

ENSAYOS

Permeabilidad al aire (UNE EN 12207)	Clase 4
Resistencia al viento (UNE EN 12210)	C5
Resistencia al agua (UNE EN 12208)	4A
Prestaciones térmicas (EN ISO 10077-2)	Uw > 1,0 W/m2K
Atenuación acústica (UNE EN ISO 10140-2:2010)	R w ≤ 40 dB

**Consultar las dimensiones y configuración de las ventanas ensayadas

CONFIGURACIÓN RECOMENDADA

Panel	75 mm
Herraje	3 puntos de cierre automático
Manilla	Minimalista y embutida
Cajón de persiana	EUROSTAND PVC 185 Grafipol

CARACTERÍSTICAS TÉCNICAS

Sección de marco / hoja	75 / 75 mm
Sección vista nudo lateral	82,2 mm
Panel	75 mm Posibilidad de tirador embutido con iluminación LED
Estanqueidad	Triple junta EPDM, con junta central de EPDM expanso
Opciones de herraje	Posibilidad de bisagras ocultas o vistas. Automatización, Accesibilidad
Paso inferior	Paso libre o solera
Dimensiones máximas hoja	2.100 x 3.000 mm
Tipos de apertura	Practicable y pivotante
Acabados	Anodizados Lacados Imitación madera Bicolores

Pivotante



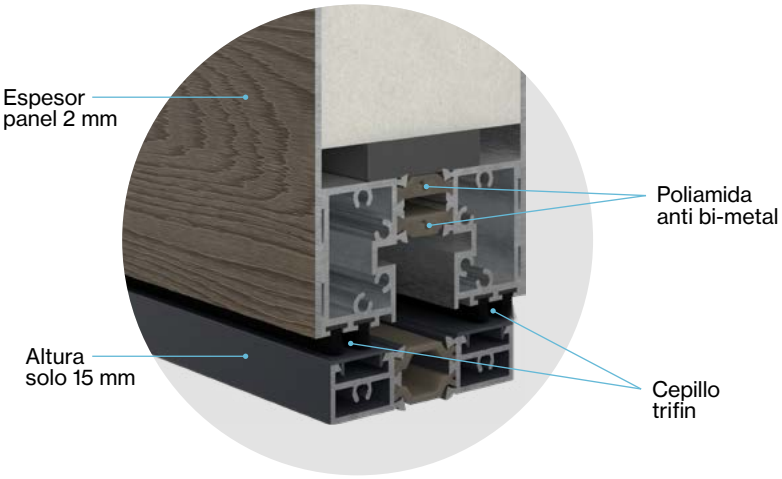





Ventanas y puertas de PVC

Las ventanas de PVC de Saxun nos ofrecen innovación, diseño y prestaciones para dar un toque de elegancia y máximo bienestar en las viviendas.

La elección de Deceuninck como proveedor de perfiles de PVC para la fabricación de nuestras ventanas nos aporta experiencia, calidad, innovación y servicio para conseguir una ventana única en el mercado.

- Evolución en el concepto de cámaras. Nueva estructura con paredes cruzadas que actúan como tirantes, similar al concepto de viga Pratt, incrementando la rigidez del perfil a límites nunca vistos en carpinterías de PVC.
- Secciones más esbeltas y diseño elegante y minimalista.
- Capacidades de acristalamiento muy superiores a otros productos similares en el mercado que permite instalar vidrios de altas prestaciones que complementan la funcionalidad de la ventana.
- Ahorro de hasta un 30% en el peso de la ventana gracias al uso de la Thermofibra, tecnología patentada por Deceuninck que aporta rigidez y aislamiento.
- Perfiles con estructura modular iCOR para nuestra gama Elegant.
- Tercera junta central en algunos de nuestros perfiles para mejorar el aislamiento térmico y acústico de nuestra carpintería.
- Hasta 50 acabados foliados y nueva tecnología de lacado de perfiles que permite lacar hasta las zonas de apertura. Decoración para tu hogar.
- Gamas de producto que nos permiten conseguir prestaciones Passivhauss para maximizar el ahorro en viviendas de consumo nulo.

PVC
Practicable

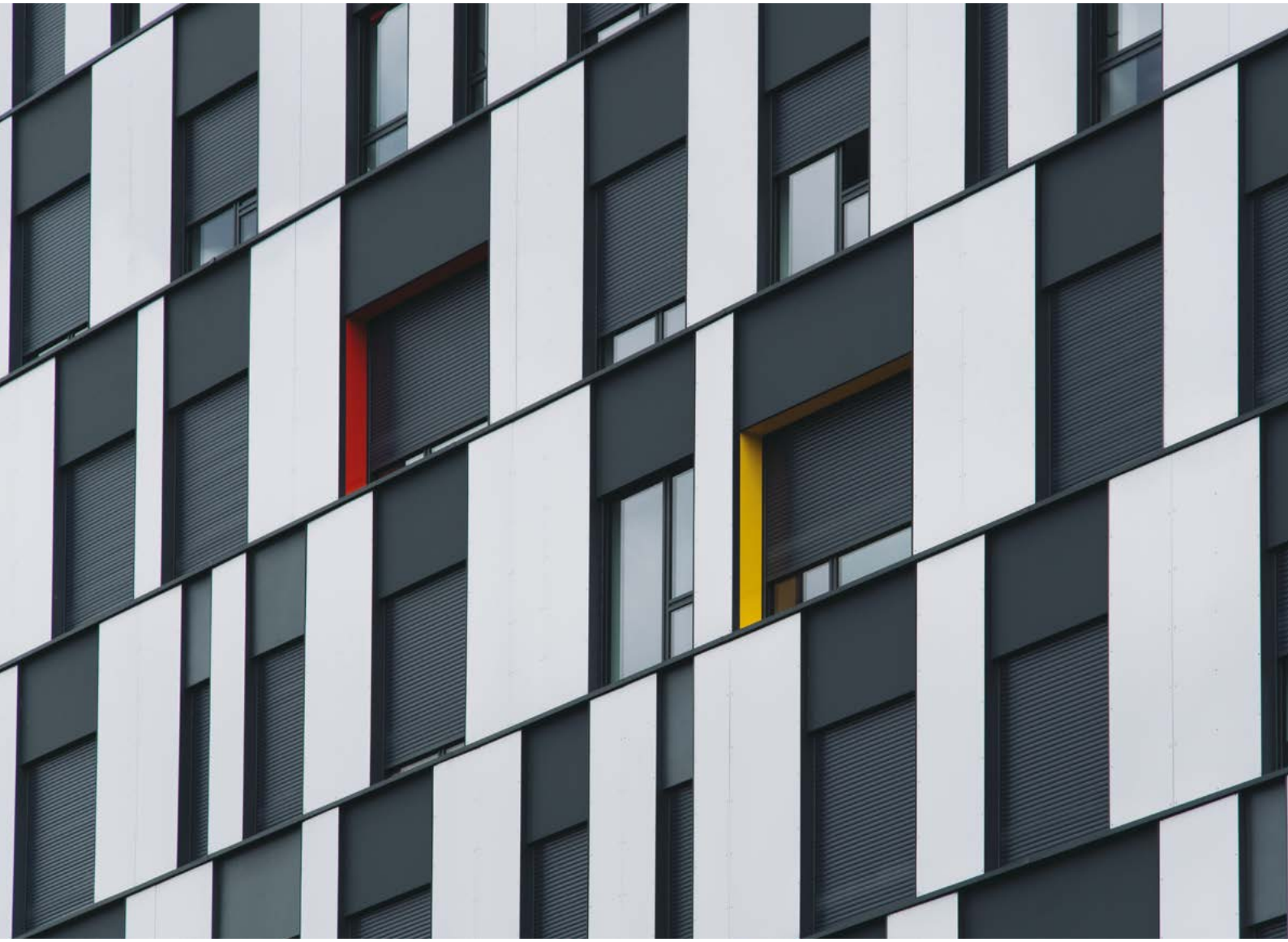

Secciones 3D





Vision



Un plus de innovación para las ventanas que mejora los modelos tradicionales. Su diseño mas minimalista con una sutil transición entre marco y hoja proporciona una combinación ideal de lineas rectas y diseño atemporal. Elegancia y prestaciones para la ventana.

Secciones 2D

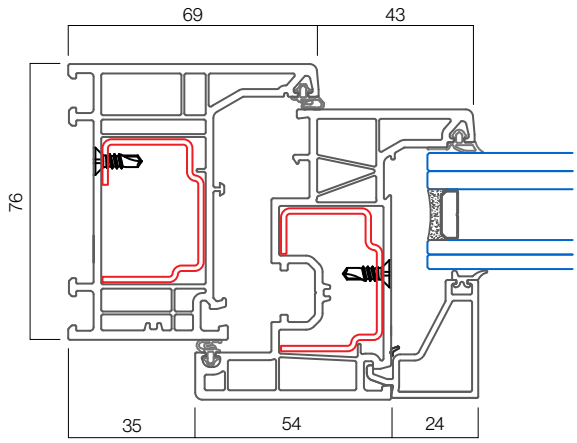

CONFIGURACIÓN RECOMENDADA

Vidrio	**Doble vidrio**
Herraje	**Básico**
Manilla	**Toulón**
Cajón de persiana	**EUROSTAND PVC 185**

ENSAYOS

Permeabilidad al aire (UNE EN 12207)	**Clase 4**
Resistencia al viento (UNE EN 12210)	**C5**
Resistencia al agua (UNE EN 12208)	**E1050**
Prestaciones térmicas (EN ISO 10077-2)	**Uw > 0,95 W/m2K (Uf = 1,1 W/m2K)**
Atenuación acústica (UNE EN ISO 10140-2:2010)	**R w ≤ 48 (-1, -3) dB**

** Consultar las dimensiones y configuración de las ventanas ensayadas

CARACTERÍSTICAS TÉCNICAS

Sección de marco / hoja	**76 / 80 mm**
Sección vista nudo lateral	**112 mm**
Acristalamiento máximo	**16 - 52 mm**
Estanqueidad	**Doble junta**
Opciones de seguridad	**RC1 en ventana**
Dimensiones máximas hoja	**1.400 x 2.300 mm** (Consultar peso y dimensiones según tipología)
Tipos de apertura	**Practicable Oscilobatiente Osciloparalela**
Acabados	**Foliados: Madera natural, madera color, sólidos y metálicos. 50 colores disponibles. Lacado: Gama RAL**



PVC
Practicable



Secciones 3D





Elegant Thermofibra 76X



Única ventana que se está utilizando en el mercado libre de acero en marco y hoja. La solución con refuerzos de Thermofibra proporcionan la rigidez necesaria, ligereza y máximo aislamiento en una ventana de máximas prestaciones. La ventana del futuro ya está aquí.

Secciones 2D

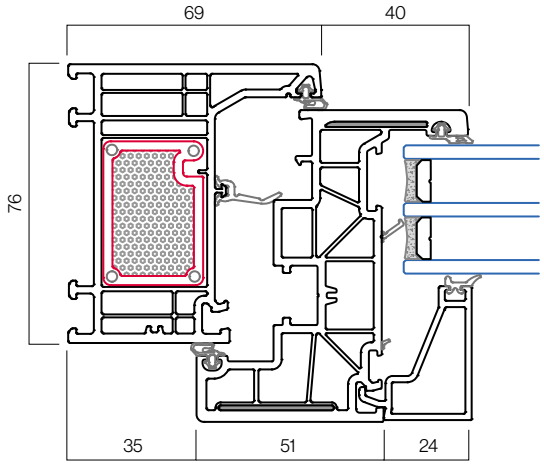

CONFIGURACIÓN RECOMENDADA

Vidrio	**Triple vidrio**
Herraje	**Herraje perimetral de seguridad RC1**
Manilla	**Toulón**
Cajón de persiana	**EUROSTAND PVC 200 Passive**

ENSAYOS

Permeabilidad al aire (UNE EN 12207)	**Clase 4**
Resistencia al viento (UNE EN 12210)	**C5**
Resistencia al agua (UNE EN 12208)	**9A**
Prestaciones térmicas (EN ISO 10077-2)	**Uw > 0,91 W/m2K (Uf = 0,88 W/m2K)**
Atenuación acústica (UNE EN ISO 10140-2:2010)	**R w ≤ 45 (0, -3) dB**

Consultar las dimensiones y configuración de las ventanas ensayadas

CARACTERÍSTICAS TÉCNICAS

Sección de marco / hoja	**76 / 85 mm**
Sección vista nudo lateral	**109 mm**
Acristalamiento máximo	**22 - 67 mm**
Sistema de aislamiento	**Sistema Forthex en marcos y Thermofibra en hojas**
Estanqueidad	**Triple junta**
Opciones de seguridad	**RC1 en ventana**
Dimensiones máximas	**1.400 x 2.300 mm**
Tipos de apertura	**Practicable Oscilobatiente Osciloparalela Pivotante Plegable**
Acabados	**Foliados: Madera natural, madera color, sólidos y metálicos. 50 colores disponibles. Lacado: Gama RAL**

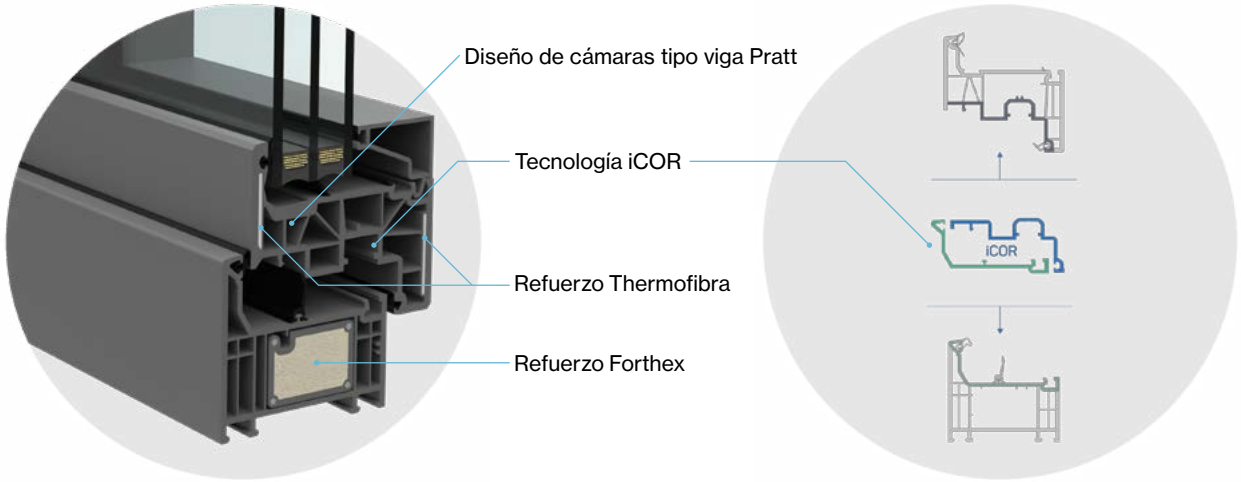

PVC
Practicable



Secciones 3D





iSlide # Neo



Ventana deslizante que aprovecha al máximo las prestaciones de aislamiento y rigidez de la Thermofibra. Esbeltez y elegancia para una solución corredera. Rendimiento y diseño con máximas prestaciones

Secciones 2D

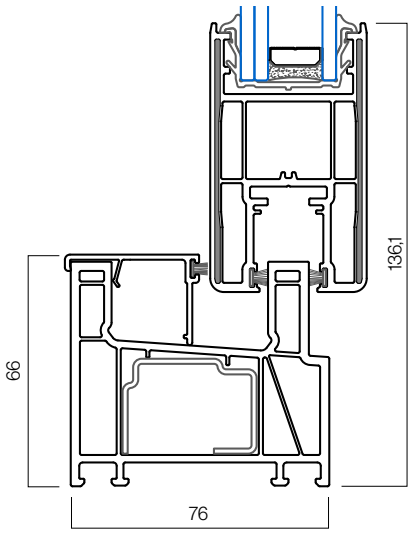

CONFIGURACIÓN RECOMENDADA

Vidrio	**Vidrio doble**
Herraje	**Cierre estandar de corredera**
Manilla	**Toulón**
Cajón de persiana	**EUROSTAND PVC 185 Grafipol**

ENSAYOS

Permeabilidad al aire (UNE EN 12207)	**Clase 4**
Resistencia al viento (UNE EN 12210)	**B2**
Resistencia al agua (UNE EN 12208)	**7B**
Prestaciones térmicas (EN ISO 10077-2)	**Uw > 1,2 W/m2K (Uf = 1,4 W/m2K)**
Atenuación acústica (UNE EN ISO 10140-2:2010)	**R w ≤ 33 (-1, -2) dB**

**Consultar las dimensiones y configuración de las ventanas ensayadas

CARACTERÍSTICAS TÉCNICAS

Sección de marco / hoja	**76 / 46 mm**
Sección vista nudo lateral	**120/35 mm**
Capacidad de acristalamiento	**24 - 28 mm**
Sistema de aislamiento en hojas	**Thermofibra**
Estanqueidad	**Cepillos**
Opciones de seguridad	**Cierre multipunto**
Dimensiones máximas hoja	**1.800 x 2.500 mm** (Consultar peso y dimensiones según tipología)
Tipos de apertura	**2 hojas 3 hojas Tricarril 4 hojas 6 hojas Combinaciones con fijos**
Acabados	**Foliados: Madera natural, madera color, sólidos y metálicos. 50 colores disponibles. Lacado: Gama RAL**

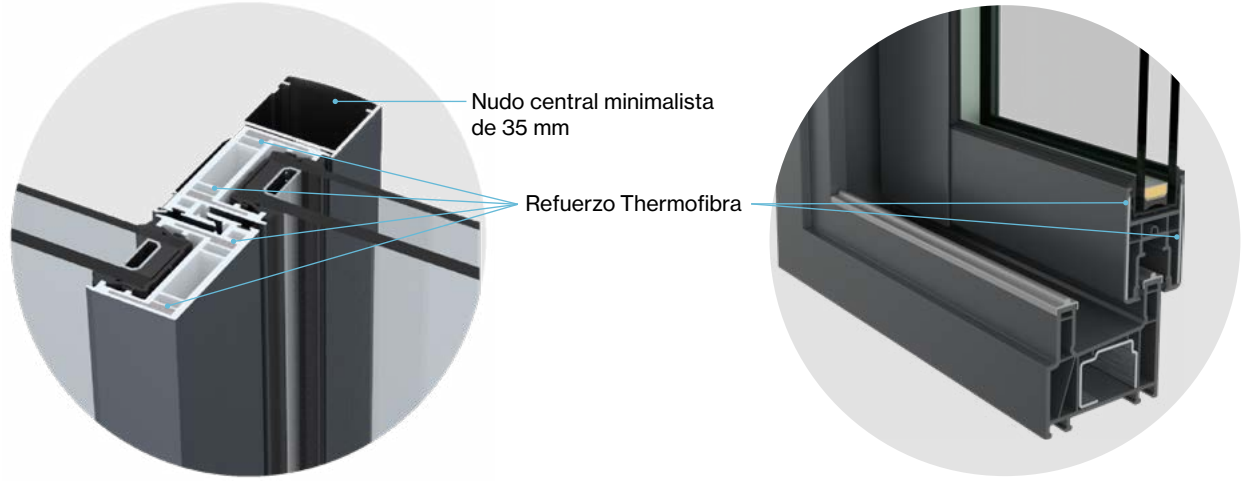

PVC
Elevable



Secciones 3D



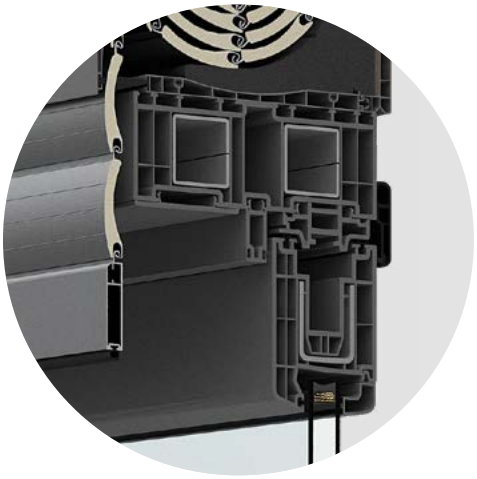

Elevadora HS76



Puerta corredera para grandes huecos. La cuidada selección en el herraje de la ventana permite aperturas de hasta 3 metros, con un deslizamiento muy suave proporcionando excelentes prestaciones.

Secciones 2D

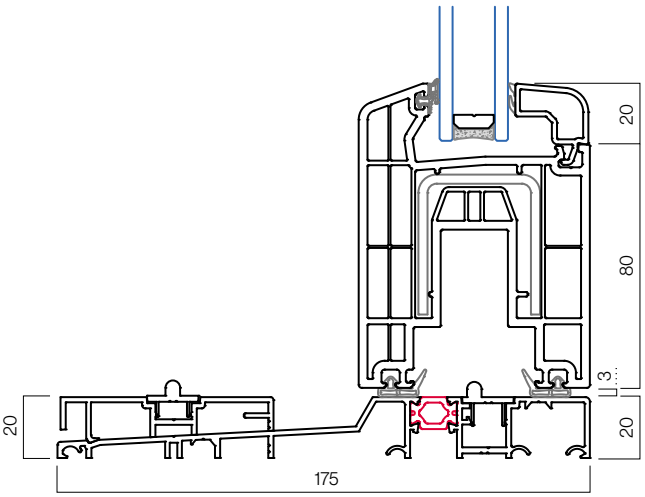

CONFIGURACIÓN RECOMENDADA

Vidrio	**Doble vidrio seguridad**
Herraje	**Cierre elevable**
Manilla	**Estándar elevable**
Cajón de persiana	**EUROSTAND PVC 200 Passive**

ENSAYOS

Permeabilidad al aire (UNE EN 12207)	**Clase 4**
Resistencia al viento (UNE EN 12210)	**B2**
Resistencia al agua (UNE EN 12208)	**6A**
Prestaciones térmicas (EN ISO 10077-2)	**Uw > 0,91 W/m2K (Uf = 1,2 W/m2K)**
Atenuación acústica (UNE EN ISO 10140-2:2010)	**R w ≤ 32 (-1, -4) dB**

** Consultar las dimensiones y configuración de las ventanas ensayadas

CARACTERÍSTICAS TÉCNICAS

Sección de marco / hoja	**175 / 76 mm**
Sección vista nudo lateral	**177 mm**
Acristalamiento máximo	**24 - 36 mm**
Estanqueidad	**Doble junta**
Opciones de seguridad	**Cierre elevable**
Dimensiones máximas hoja	**3.223 x 2.446 mm** (Consultar peso y dimensiones según tipología)
Tipos de apertura	**1 Hoja (con fijo) 2 hojas 4 hojas**
Acabados	**Foliados: Madera natural, madera color, sólidos y metálicos. 50 colores disponibles. Lacado: Gama RAL**



Solera enrasada con RPT

PVC
Paralela



Secciones 3D



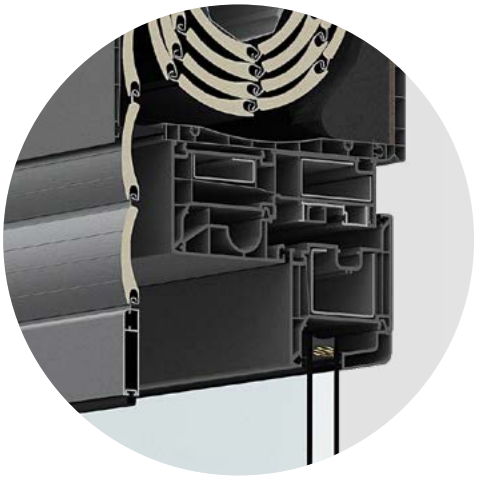



Legend Parallel

Ventana deslizante para grandes huecos que auna las ventajas de las correderas en el ahorro de espacio y de las practicables en prestaciones y aislamiento.

Secciones 2D

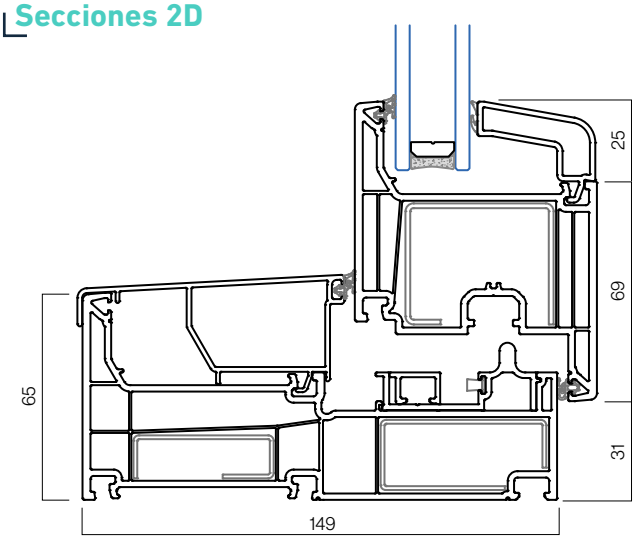

CONFIGURACIÓN RECOMENDADA

Vidrio	**Doble vidrio seguridad**
Herraje	**Herraje especial paralela**
Manilla	**Estándar paralela**
Cajón de persiana	**EUROSTAND PVC 200 Grafipol**

ENSAYOS

Permeabilidad al aire (UNE EN 12207)	**Clase 4**
Resistencia al viento (UNE EN 12210)	**C4**
Resistencia al agua (UNE EN 12208)	**8A**
Prestaciones térmicas (EN ISO 10077-2)	**Uw > 0,96 W/m2K (Uf = 1,4 W/m2K)**
Atenuación acústica (UNE EN ISO 10140-2:2010)	**R w ≤ 32 (-1, -5) dB**

** Consultar las dimensiones y configuración de las ventanas ensayadas

CARACTERÍSTICAS TÉCNICAS

Sección de marco / hoja	**149 / 76 mm**
Sección vista nudo lateral	**125 mm**
Acristalamiento máximo	**12 - 48 mm**
Estanqueidad	**Doble junta**
Opciones de seguridad	**Multipunto**
Dimensiones máximas hoja	**1.500 x 2.400 mm** (Consultar peso y dimensiones según tipología)
Tipos de apertura	**Paralela**
Acabados	**Foliados: Madera natural, madera color, sólidos y metálicos. 50 colores disponibles. Lacado: Gama RAL**

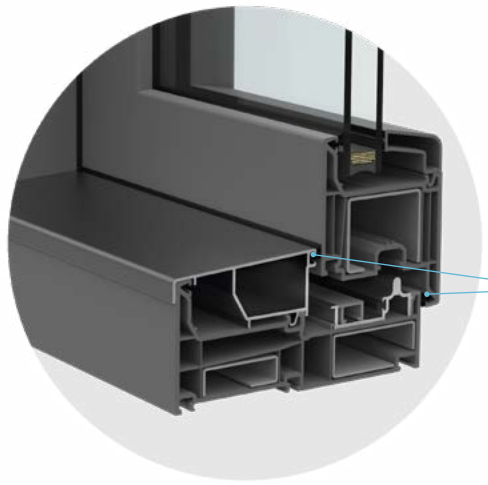

PVC
Plegable



Secciones 3D



Open Max



Cada hoja funciona de manera independiente, permitiéndote abrir y orientar las hojas hacia el interior o el exterior. Esto optimiza el espacio y se adapta a cualquier ambiente.
Cada hoja se desliza y controla individualmente, ofreciendo un manejo sencillo y versátil

Secciones 2D

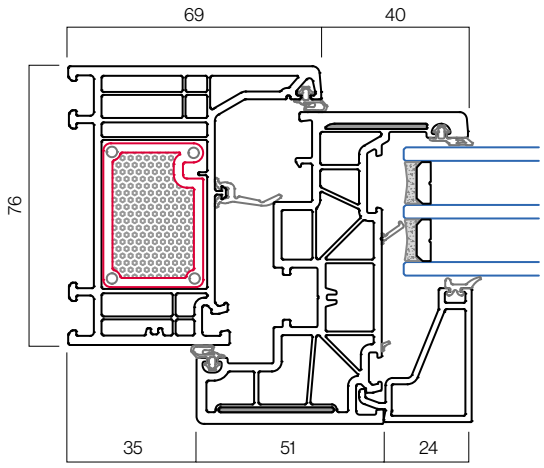

CONFIGURACIÓN RECOMENDADA

Vidrio	**Doble vidrio seguridad**
Herraje	**Herraje especial Open Max**
Manilla	**Toulón**
Cajón de persiana	**No compatible**

ENSAYOS

Permeabilidad al aire (UNE EN 12207)	**Clase 4**
Resistencia al viento (UNE EN 12210)	**C3**
Resistencia al agua (UNE EN 12208)	**5A**
Prestaciones térmicas (EN ISO 10077-2)	**Uw > 0,65 W/m2K (Uf = 0,85 W/m2K)**
Atenuación acústica (UNE EN ISO 10140-2:2010)	**R_w 45 dB**

** Consultar las dimensiones y configuración de las ventanas ensayadas

CARACTERÍSTICAS TÉCNICAS

Sección de marco / hoja	**76 / 85mm**
Sección vista nudo lateral	**109 mm**
Acristalamiento máximo	**24-60 mm**
Estanqueidad	**Triple junta**
Opciones de seguridad	**Plegable**
Dimensiones máximas hoja	**900 x 2.250 mm** (Consultar peso y dimensiones según tipología)
Tipos de apertura	**Plegable**
Acabados	**Foliados: Madera natural, madera color, sólidos y metálicos. 40 colores disponibles.**

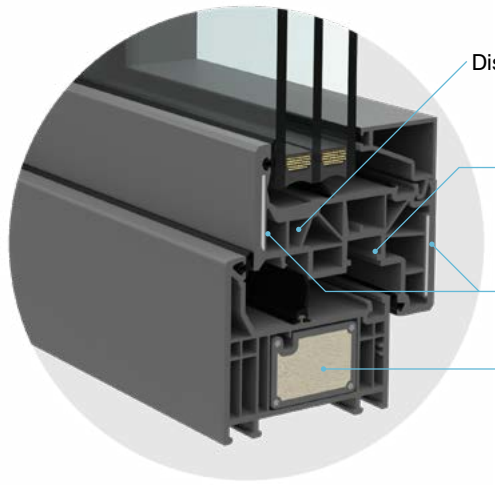

Vidrios



Las ventanas Saxun se fabrican con vidrios de altas prestaciones de Guardian Glass, marca de referencia internacional en su actividad. La correcta elección del vidrio mejora notablemente el aislamiento y seguridad de la ventana.

Los productos Saxun cuentan con distintas configuraciones de vidrios predefinidas en función de la gama y la necesidad de los clientes.

La colaboración permanente entre Guardian Glass y nuestro departamento técnico permite aportar máxima innovación y mejoras permanentes a todas nuestras ventanas.

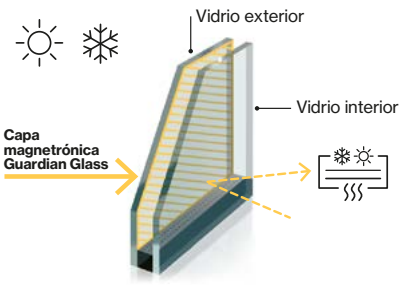

Mejora de la eficiencia energética y protección frente al frío y calor, utilizando vidrios con prestaciones térmicas y control solar.

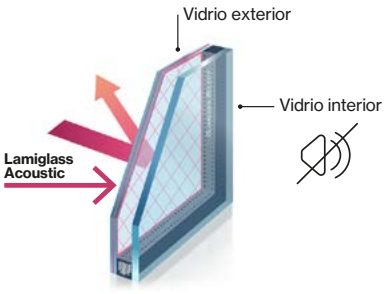

Mayor confort y bienestar interior, gracias al uso de vidrios con mayor aislamiento acústico.

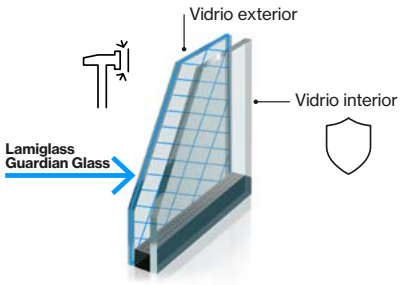

Aumento de la seguridad, con la instalación de vidrios laminares de seguridad.

Herrajes

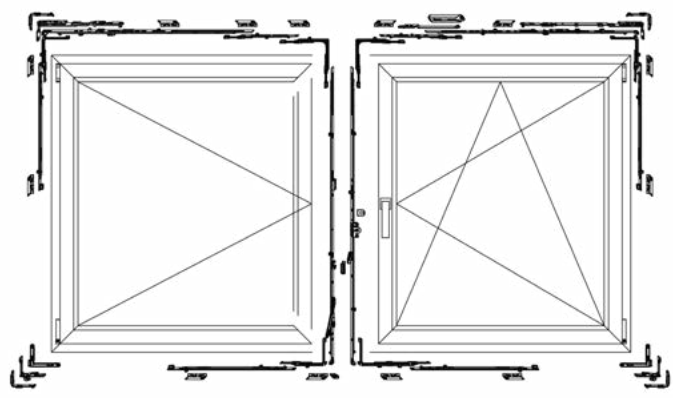

Configuración perimetral de seguridad (RC1)

El herraje MACO que se instala en las ventanas Saxun está testado en ventanas de todo el mundo.

Existen distintas configuraciones estándar de herraje para un funcionamiento óptimo de la ventana:

- Herraje perimetral.
- Soluciones de herraje de seguridad.
- Posibilidad de instalación de herraje oculto Multipower, en configuraciones perimetrales o de seguridad.
- Cierre multipunto de seguridad para soluciones corredera.
- Configuraciones específicas para grandes huecos, apertura lógica, doble oscilobatiente o cierres motorizados.

Características como la regulación en 3 ejes, acabado tricoat, y herraje modular, están pensadas para aportar mayor adaptabilidad y facilitar el uso de la ventana alargando su vida útil.

Características principales



Bulón de seguridad inteligente y giratorio con cerraderos estándar y de seguridad.



Elevador y anti falsa maniobra.

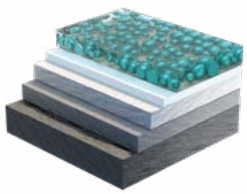

Acabado tricoat anticorrosión. Acabado autorreparable.

Manillas y tiradores



Gran variedad de tiradores



Manillas para ventana



Manillas para puerta

Complementos

La amplia familia de soluciones de Protección Solar de Saxun, ofrece productos de máxima calidad y excelentes prestaciones para complementar las ventanas aportando valor estético y prestaciones únicas.

Además de controlar la entrada de luz natural a la vivienda, las distintas alternativas existentes proporcionan la solución más adecuada para cualquier necesidad.

Cajones de persiana Eurostand y Eurodecor

Nuestros cajones, gracias a las distintas elecciones de aislamiento y las alternativas disponibles en las tapas (aluminio y PVC), se integran perfectamente en el conjunto de la ventana proporcionando valor estético y mejorando el comportamiento térmico y acústico del producto.

Distintas posibilidades para satisfacer con garantía las exigencias de cualquier proyecto.



Passive
Eurostand/Eurodecor 200
Eurostand 240



Grafipol Eurostand
155 • 185 • 200 • 240

Mosquiteras

Las múltiples alternativas de mosquiteras para puertas y ventanas, protegen el hogar aportando un plus de calidad y valor añadido a la ventana.

Su cuidado diseño, junto a la extensa gama de colores y acabados, permiten integrar este elemento de protección frente a los insectos como un elemento más de decoración en la ventana.

Es el sistema de mosquitera más difundido y práctico.

Integra un muelle recuperador para ofrecer un mejor enrollamiento, y en su parte superior lleva un felpudo de sellado que también impide la posible entrada de insectos y corriente de aire.



Mosquitera
Enrollable 35 y 43



nuevo



Wind Screen Compact

Te presentamos nuestro nuevo Wind Screen, una versión de este sistema de protección solar ZIP, ahora integrado en la propia carpintería de nuestras ventanas y puertas.

Con esta nueva solución, te ofrecemos la solución integral con mayores prestaciones de seguridad, aislamiento, protección solar y elegancia del mercado.



Cajón integrado en obra

Puertas



La versión más moderna y mejorada

Los sistemas de puerta Elegant 76X, tanto en sus variantes con refuerzo de acero como en la opción de ThermoFibra, aplica las últimas innovaciones en diseño de perfiles para conseguir un producto de máxima fiabilidad, seguridad y prestaciones.

Todo ello, con una amplia variedad de acabados y la utilización de paneles de espesor de 28 mm con acabados y diseños que aportan a las puertas un elevado valor decorativo.

Secciones 2D

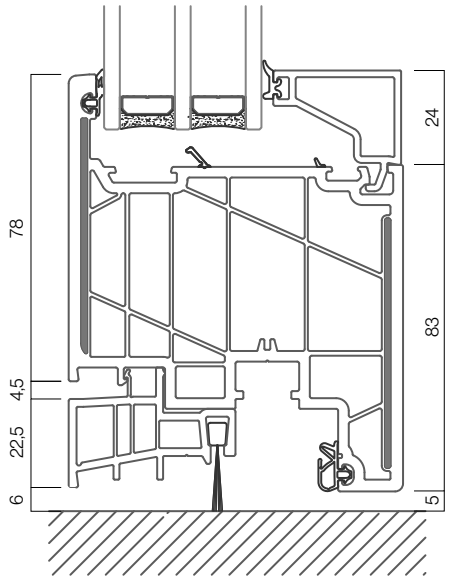

ELEGANT INFINITY	
Permeabilidad al aire	Clase 4
Resistencia al viento	C2 (C5 con umbral)
Estanqueidad al agua	9A
Transmitancia Uf (W/m2K)	1,2 W/m²K
Transmitancia Uf con umbral de aluminio(W/m²K)	1,8 W/m²K

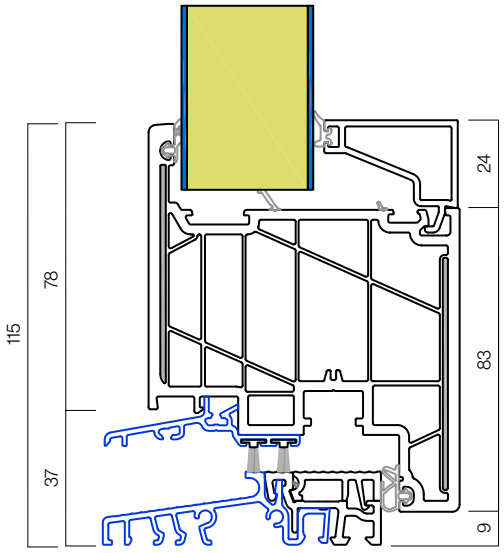

ELEGANT THERMOFIBRA	
Permeabilidad al aire	Clase 4
Resistencia al viento	C2 (C5 con umbral)
Estanqueidad al agua	9A
Transmitancia Uf (W/m2K)	0,92 W/m²K
Transmitancia Uf con umbral de aluminio(W/m²K)	1,5 W/m²K

Características destacadas

Indupanel, empresa de referencia nacional en la fabricación de paneles para puertas, ha seleccionado una oferta completa y de calidad para satisfacer cualquier necesidad de los clientes.

La gran variedad de acabados y diseños disponibles convierten la puerta en un elemento decorativo más de la vivienda, reforzando la seguridad y aislamiento del producto.

Para mejorar la seguridad y usabilidad del producto, todas las puertas instalan herraje de Maco, con soluciones específicas para puerta como bisagras y distintos tipos de cerraduras que garantizan la seguridad y correcto funcionamiento del producto.





Automatización y domótica



La integración de sistemas Somfy en nuestras ventanas aportan comodidad, seguridad y control energético a las viviendas.

Esta tecnología ofrece la posibilidad de motorizar, automatizar, controlar la apertura de la ventana o sistemas de protección solar a distancia.

Software como Tahoma o Conexoon, permite realizar todas estas operaciones desde dispositivos como el móvil para mayor comodidad de los usuarios.

Con ventanas automatizadas de Sanaluz creamos espacios inteligentes.

somfy®



Servicios y garantías

Saxun dispone del sello de AENOR ISO 9001:2015 y Marcado CE en el proceso de fabricación de ventanas, garantía de calidad del producto fabricado.

Las ventanas y puertas se fabrican según los estándares de fabricación más exigentes que aseguran el cumplimiento de la normativa vigente y las exigencias de los proyectos más exigentes.

Como elemento diferencial frente a otros competidores, Saxun dispone de un banco de ensayos para comprobar las prestaciones de los productos que se fabrican.

Todos los componentes de la ventana disponen de las máximas certificaciones de calidad, siendo el perfil de PVC parte fundamental de la ventana.

Deceuninck, empresa de referencia internacional en la fabricación de perfiles de PVC, destaca por su continua innovación en las composiciones de los materiales y su implicación por el cuidado del medioambiente, compromiso que refrenda con la obtención de certificaciones internacionales de calidad y medio ambientales.

Por todo ello, la ventana Saxun dispone de una garantía de hasta 10 años en los perfiles de PVC y hasta 3 años en el resto de elementos**.

EuCertPlast

Como reconocimiento a su política de reciclado 100% de todos sus materiales.

ÉMISSIONS DANS L'AIR INTÉRIEUR A+ A+ A B C

Por calidad de aire interior y sus emisiones de gases volátiles.

verified vinyl

Por el espíritu empresarial responsable en todos los aspectos de su negocio.

AENOR

Certificado reconociendo la calidad y seguridad de productos y servicios.

pvc sin plomo

Aprobación de formulación compound para perfiles PVC.

warm, temperate climate CERTIFIED COMPONENT Passive House Institute

Obtenido para 4 de nuestros sistemas.

*** Ver las condiciones particulares de la garantía.*

Sede central

Saxun Solar, S.L.U.

**Polígono Industrial El Castillo Av.
Unión Europea, 16
03630 • Sax (Alicante) • España**

sanaluz.com

Delegación

GRANADA
**Ctra. Bailén - Motril, km. 149 18640
• Padul (Granada) • España**

Centros logísticos

MALLORCA
**Polígono Industrial Son Castelló
C/ Gremi Selleters i Basters, 6. Nave 2 07009 •
Palma de Mallorca
(Baleares) • España**

GRAN CANARIA
Polígono Industrial de Arinaga
C/ Los Dragos, s/n parcela 64
35118 • Agüimes
(Las Palmas de Gran Canaria) • España

SANALUZ

MK0000 · ES · 01 · 0925

Sistemas para tu bienestar

