SANALUZ



CATÁLOGO TÉCNICO

Vision

Sistemas
de Carpintería

ES


SANALUZ

Vision

La serie Vision es una solución de carpintería de PVC diseñada para proyectos que buscan equilibrio entre diseño, eficiencia y confort.

Su estética contemporánea, con líneas limpias y una superficie acristalada protagonista, permite crear ventanas elegantes y luminosas, adaptadas tanto a obra nueva como a rehabilitación. El sistema incorpora una estructura multicámara y doble junta, pensada para ofrecer un buen comportamiento térmico y acústico, mejorando el confort interior y contribuyendo al ahorro energético.

Vision forma parte del concepto de ventanas orientado a la sostenibilidad, la durabilidad y el bajo mantenimiento. Sus perfiles de PVC no requieren tratamientos especiales, ofrecen buena resistencia frente a la humedad y las condiciones exteriores, y permiten una amplia variedad de acabados para integrarse en diferentes estilos arquitectónicos.

En definitiva, Vision es una serie versátil, eficiente y actual, pensada para quienes buscan una ventana de altas prestaciones con una imagen moderna, cuidada y funcional.

Índice

Aperturas	6
Acristalamiento	7
Colocación de calzos	9
Perfiles principales	10
Perfiles unión y distanciadores	11
Perfiles remate balconera	12
Perfiles esquineros	13
Perfiles guías	16
Perfiles solapes	17
Secciones	18
Cajones	31
Medición ventanas	37
Herrajes	38
Ficha técnica	48

Aperturas

Modulaciones

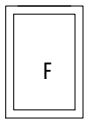

Fijo

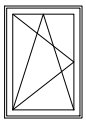
Oscilo batiente

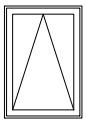
Abatible superior

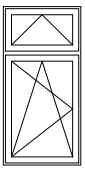
Oscilo batiente
con abatible superior

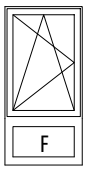

Oscilo batiente
con fijo inferior

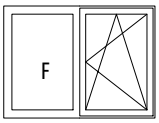

Ventana fijo
oscilo batiente

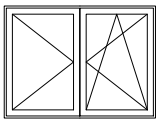
Ventana 2 hojas
practicable-oscilo batiente

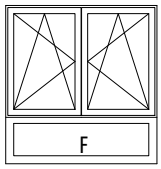

Ventana 2 hojas
con fijo inferior

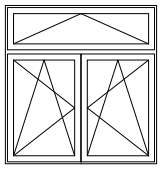
Ventana 2 hojas
con abatible superior

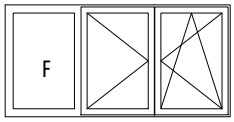

2 hojas practicable-oscilo
batiente con fijo lateral

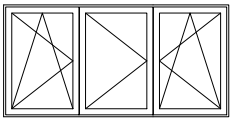
3 hojas oscilo batiente-
practicable-oscilo batiente

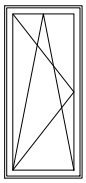
Puerta 1 hoja
Oscilo batiente

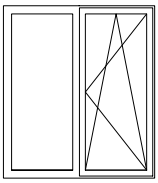
Puerta 1 hoja
con fijo lateral

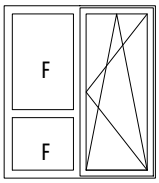

Puerta oscilo batiente 1 hoja
con fijos laterales

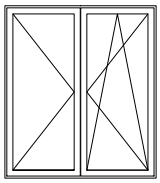
Puerta 2 hojas
practicable-oscilo batiente

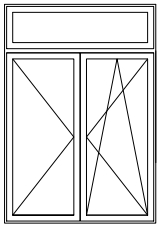
Puerta 2 hojas
practicable-oscilo batiente con fijo

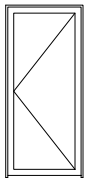
Puerta calle
1 hoja

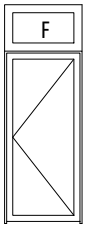

Puerta calle 1 hoja
con fijo superior

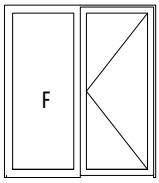

Puerta calle1 hoja
con fijo lateral

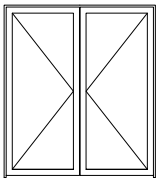
Puerta calle 2 hojas

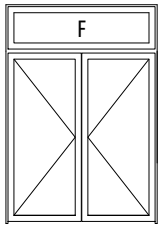

Puerta calle 2 hojas
con fijo superior

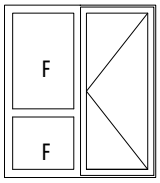

Puerta calle 1 hoja
con fijos laterales

Configuración de vidrios fijos

5309 - Junquillo 12,5 mm

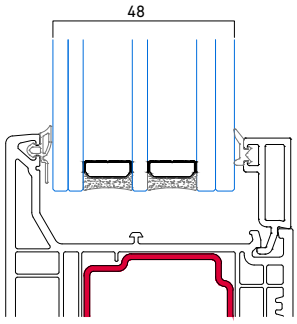

5310 - Junquillo 16,5 mm

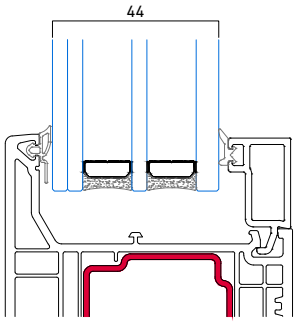

5311 - Junquillo 20,5 mm

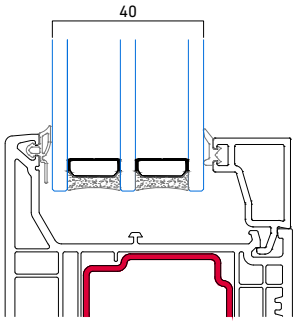

5312 - Junquillo 24,5 mm

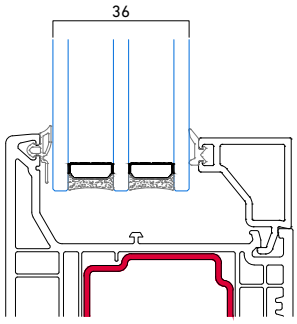

5313 - Junquillo 28,5 mm

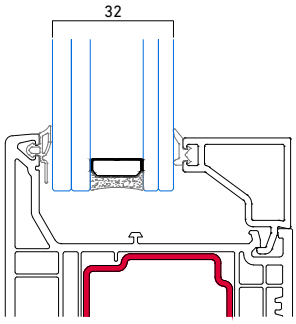

5314 - Junquillo 32,5 mm

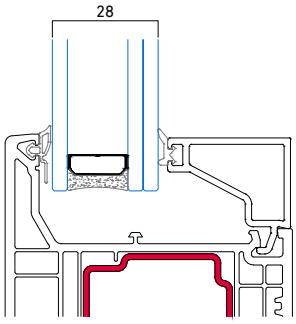

5315 - Junquillo 36,5 mm

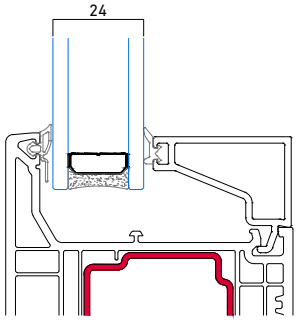

5316 - Junquillo 40,5 mm

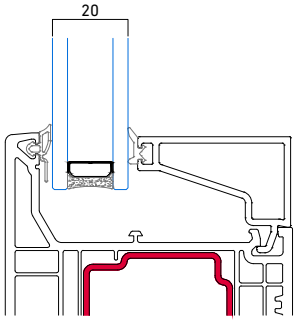

5317 - Junquillo 44,5 mm

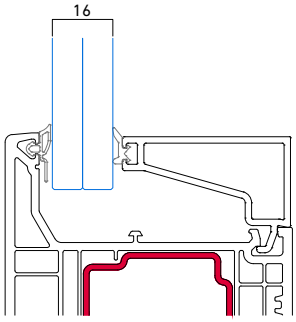

5318 - Junquillo 48,5 mm

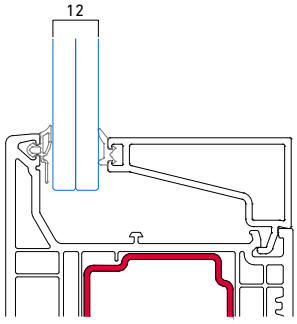

Acristalamientos

Configuración de vidrios hoja

5309 - Junquillo 12,5 mm

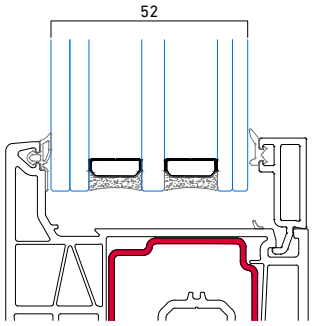

5310 - Junquillo 16,5 mm

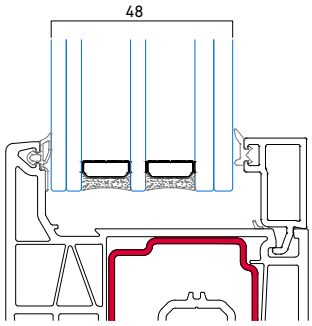

5311 - Junquillo 20,5 mm

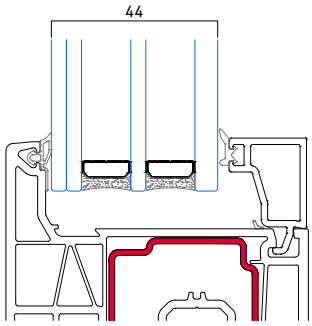

5312 - Junquillo 24,5 mm

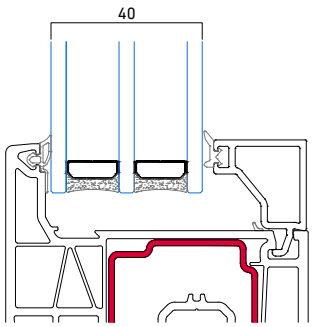

5313 - Junquillo 28,5 mm

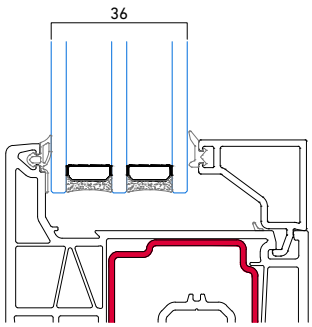

5314 - Junquillo 32,5 mm

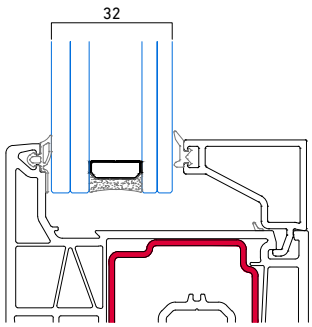

5315 - Junquillo 36,5 mm

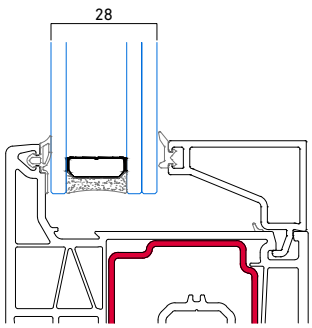

5316 - Junquillo 40,5 mm

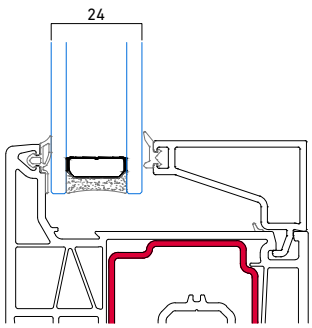

5317 - Junquillo 44,5 mm

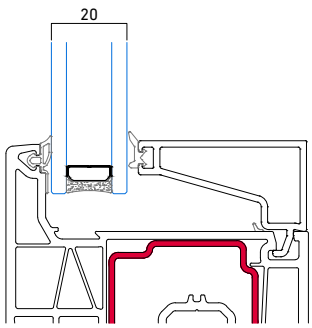

5318 - Junquillo 48,5 mm

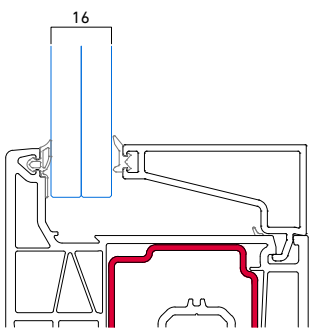

Acristalamientos

Colocación de calzos

Fijos

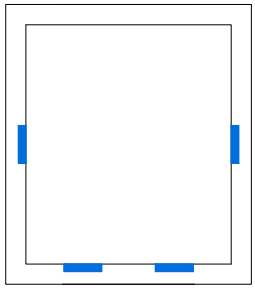

Practicables y oscilo batientes

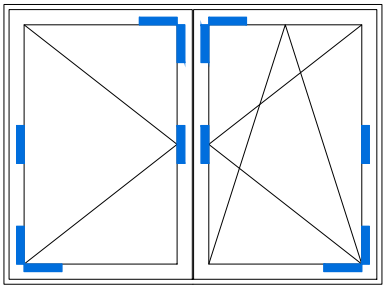

Abatibles

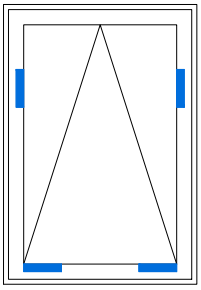

Puertas

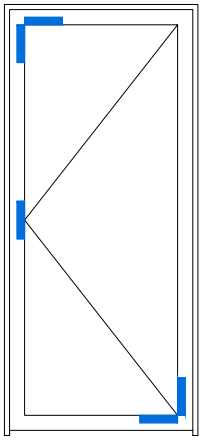

Calzos utilizados

1-Ajuste perfecto y seguro sobre perfil.
2-No se desplaza ni se cae, incluso colocándolo boca abajo.
3-Permite acristalamiento vertical.

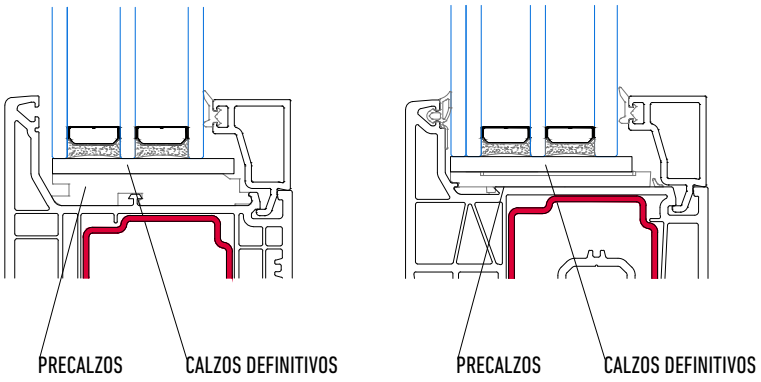

Perfiles principales

Marcos

7531 - Marco ventana.

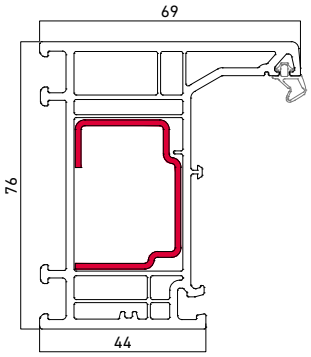

Inversor

5179 - Inversor.

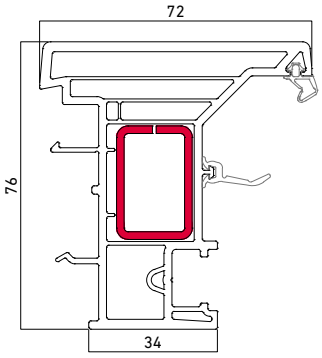

Hojas

7330 - Hoja ventana.

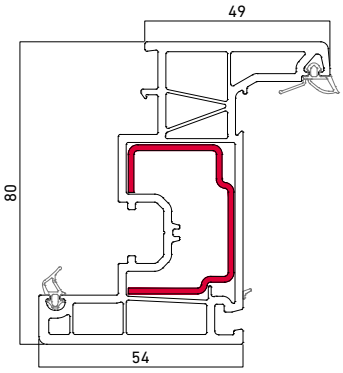

7361 - Hoja balconera.

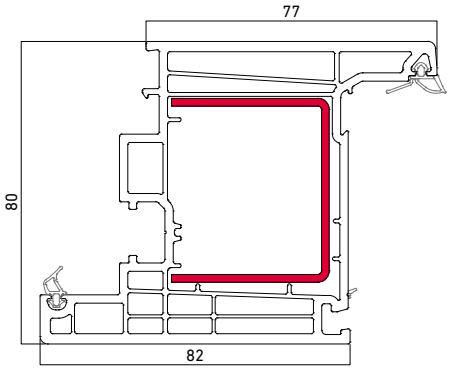

Travesaños

5125 - Travesaño para marco 94 mm.

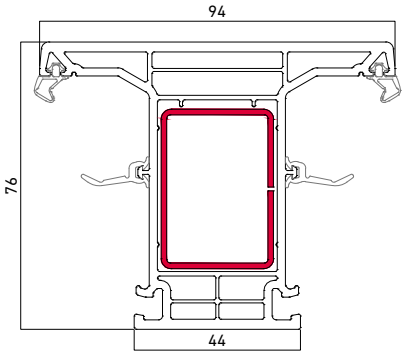

5137 - Travesaño para marco 118 mm.

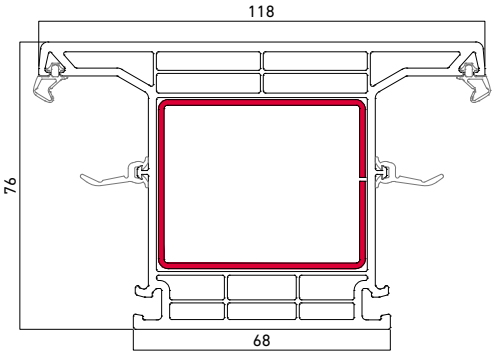

5162 - Travesaño para hoja 72 mm.

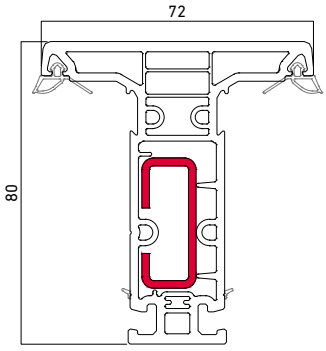

Perfiles de unión distanciadores

Uniones

1465 - Unión 30 mm.

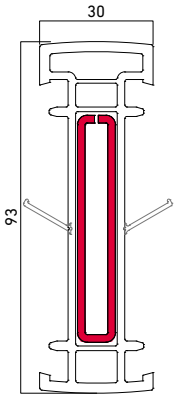

3312 - Unión oculta.



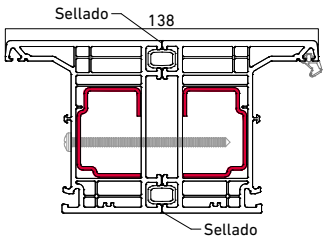

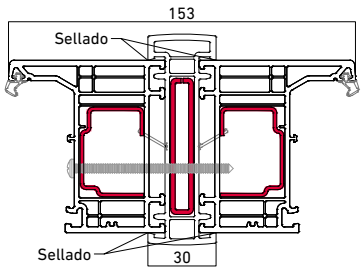

Distanciadores

12157 - Distanciador 25 mm.

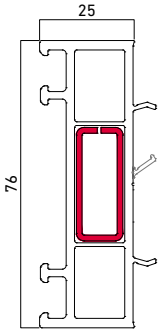

5300 - Distanciador 50 mm.

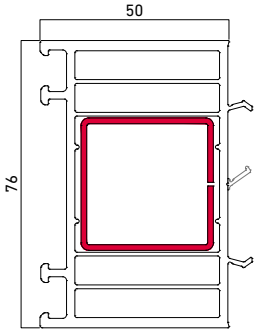

5301 - Distanciador 100 mm.

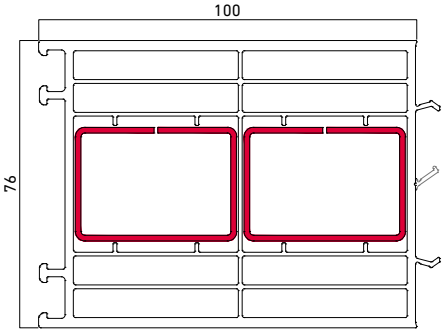

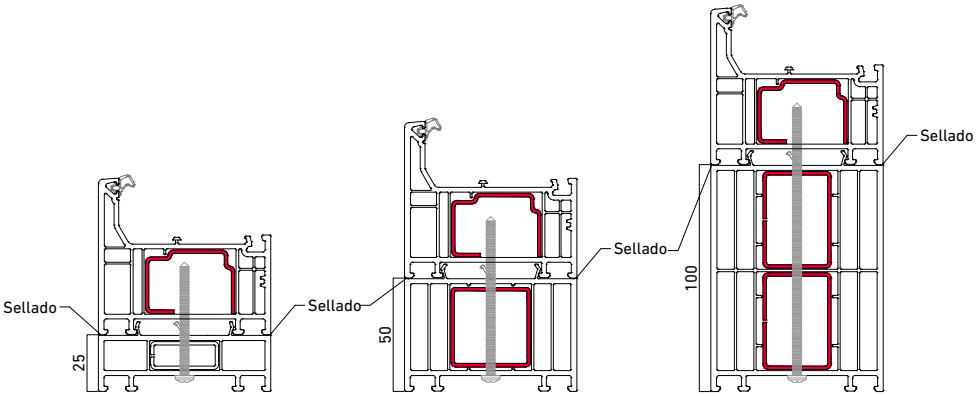

Perfiles remate balconera

Paso inferior con pisadera

17160 - Pisadera.

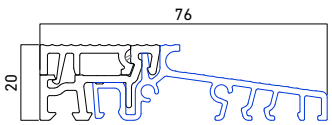

17088 - Vierteaguas pisadera.

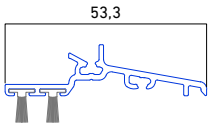

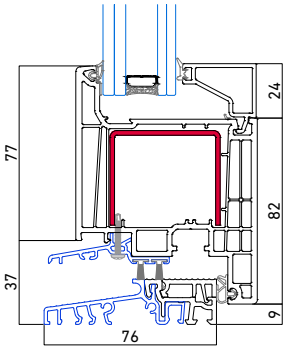

Perfiles esquineros

Esquinero 90°

17081 - Esquinero PVC 90°.

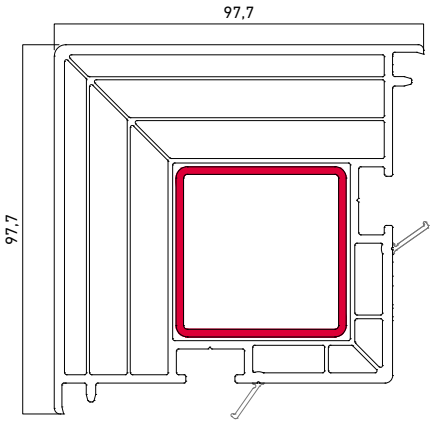

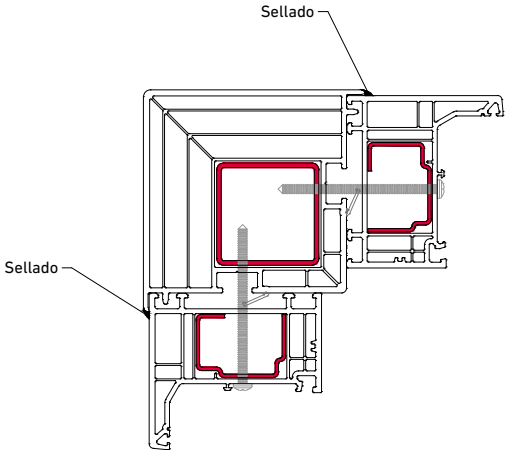

Esquinero regulable

11035 - Rótula esquinero.

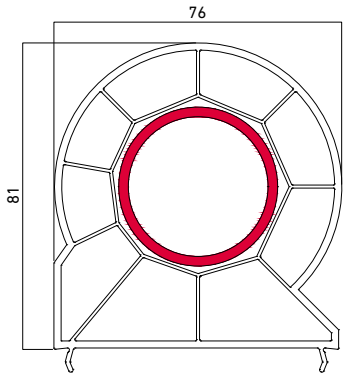

11034 - Acople esquinero.

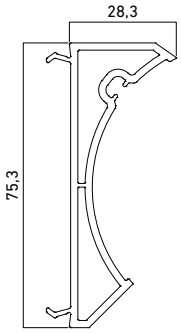

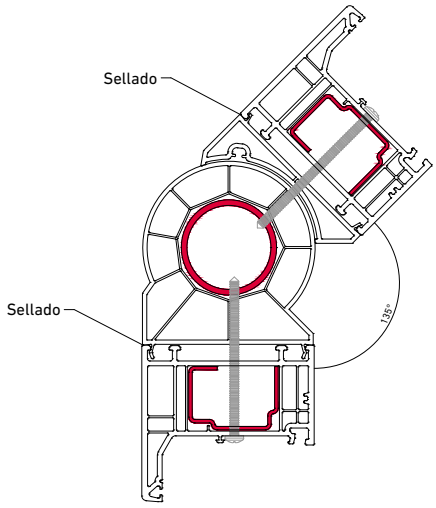

Perfiles esquineros

Esquinero regulable con persiana guía de 45 para EUROSTAND 155 mm (Lacado en blanco)

A1622 - Esquinero macho.

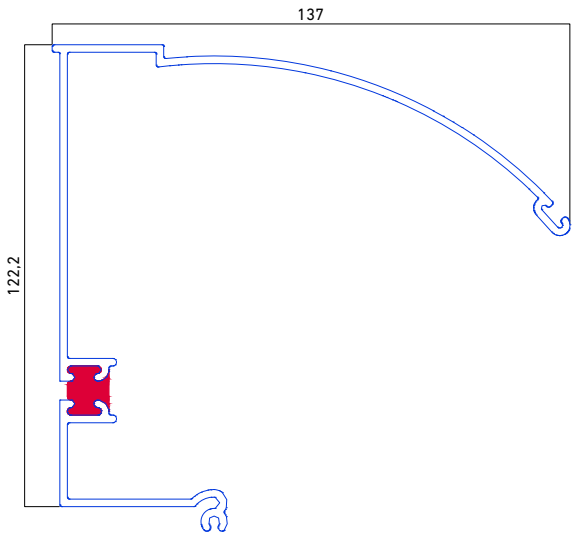

B1622 - Esquinero hembra

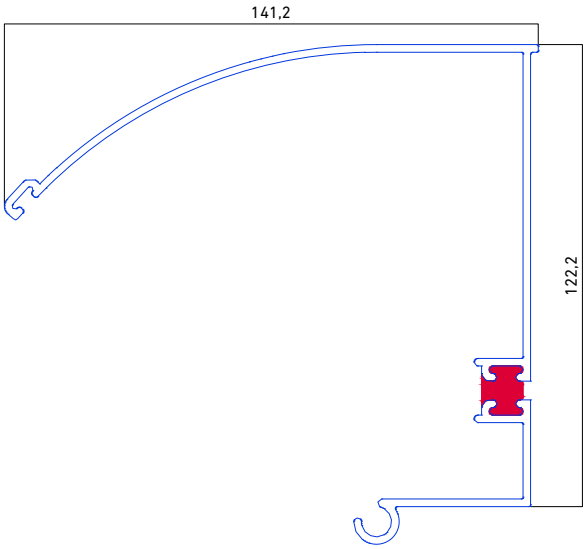

Esquinero regulable con persiana apertura máxima 135°.

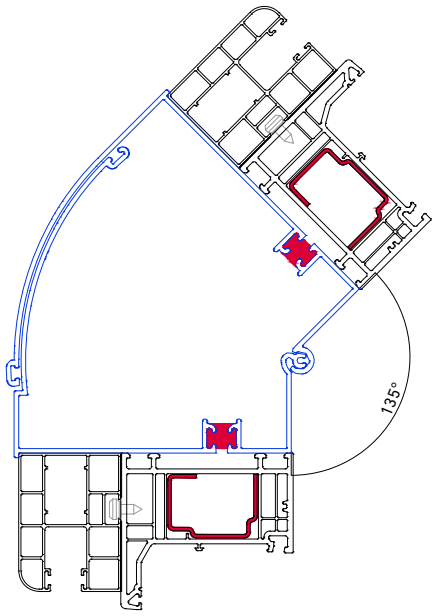

Esquinero regulable con persiana apertura mínima 90°.

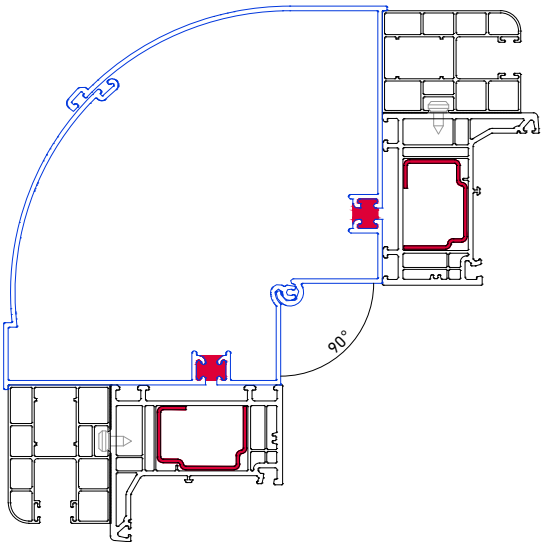

Esquinero regulable con persiana guía de 45 para EUROSTAND 185 (Lacado en blanco)

10003 - Esquinero macho.

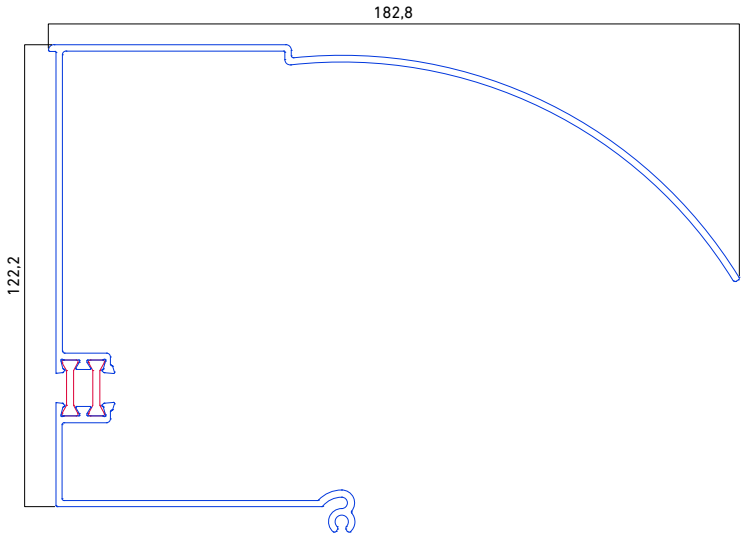

10002 - Esquinero hembra

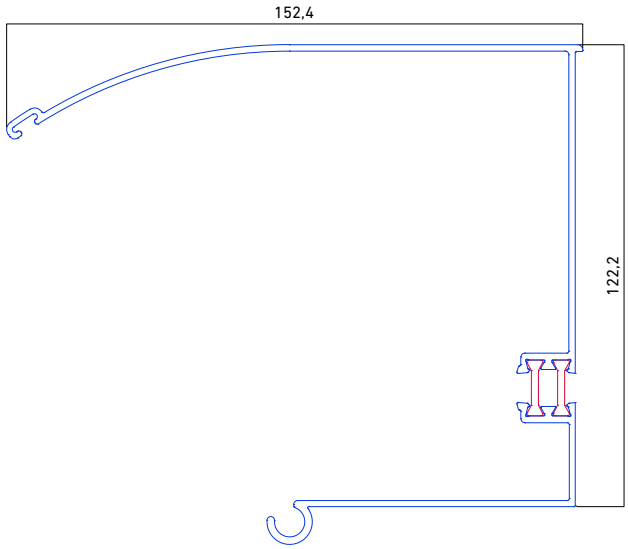

Esquinero regulable con
persiana apertura máxima 150º.

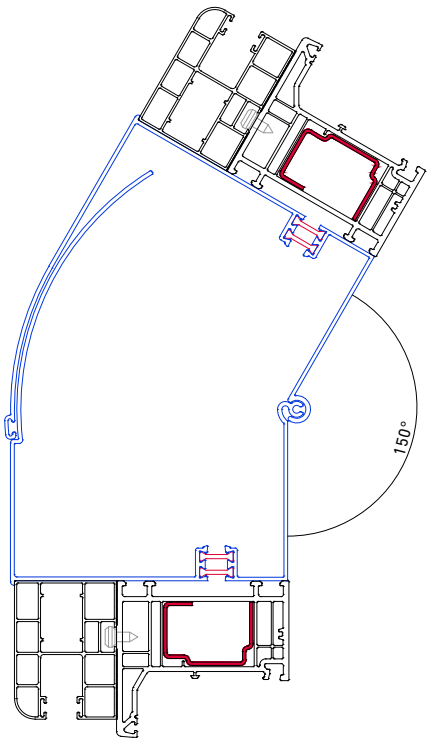

Esquinero regulable con
persiana apertura mínima 90º.

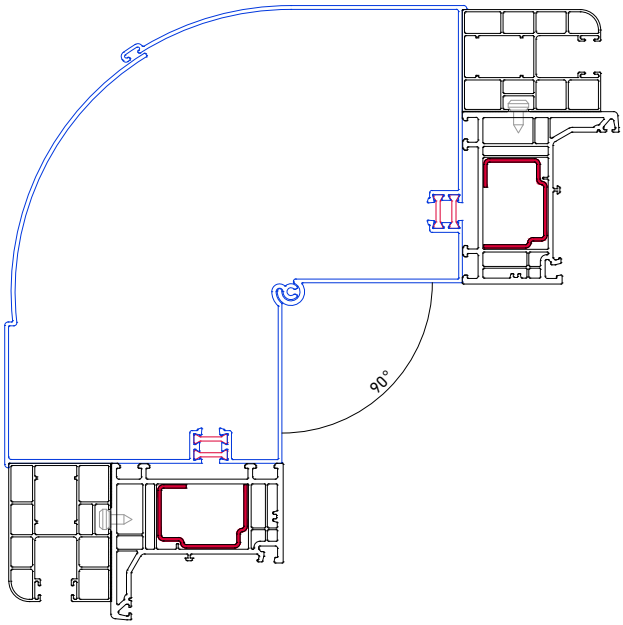

Perfiles guías

Guías monoblock

041011- Guía 60x70 mm PVC.

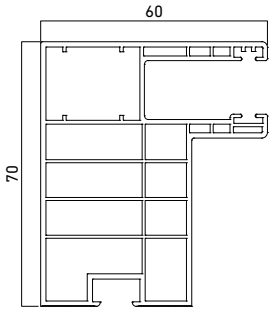

041020 - Guía 60x30 mm PVC.

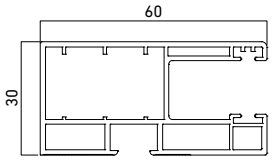

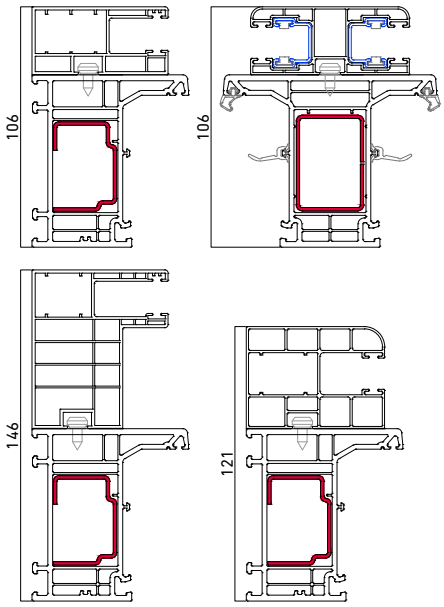

041017 - Guía central 70x30 mm PVC.

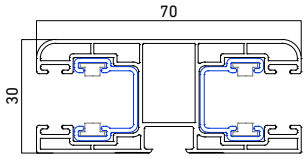

044450 - Guía 60x45 mm PVC.

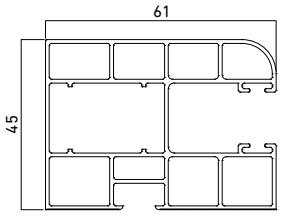

Prolongadores

041111 - Prolongador 30x55 mm.

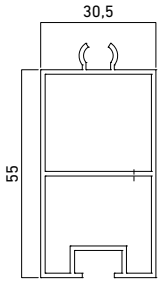

041112 - Prolongador 33,3x22,5 mm.

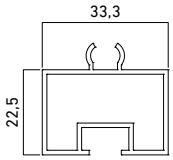

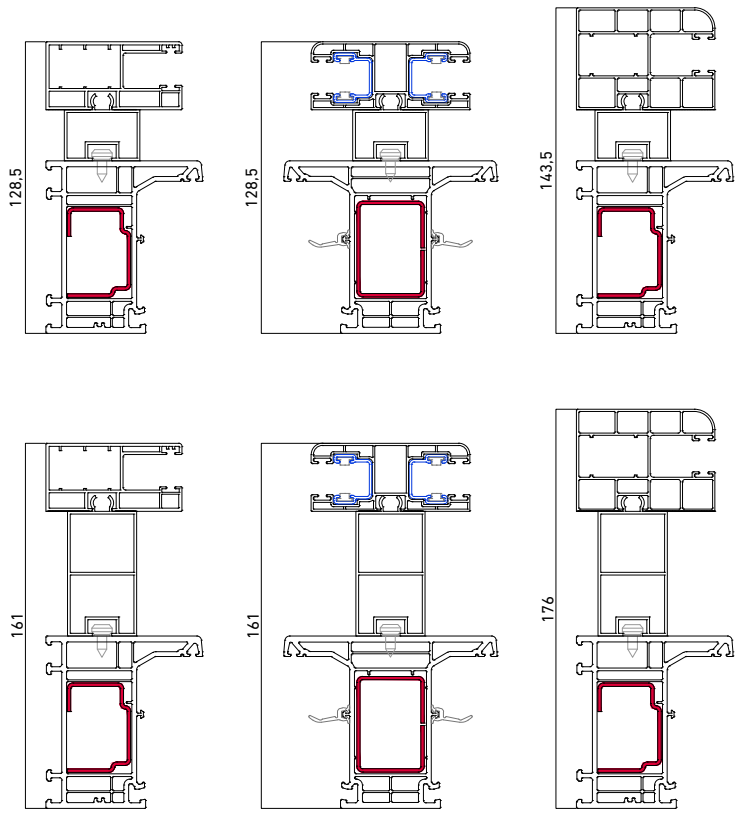

Perfiles solapes

Solapes enrasados

041007 - Pletina PVC 40X3 mm.

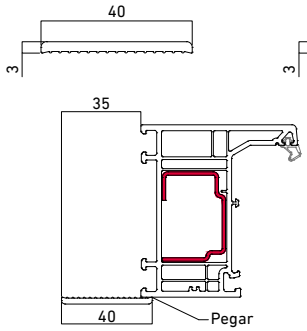

041005 - Pletina PVC 50X3 mm.

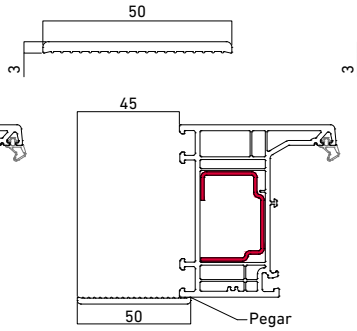

041004 - Pletina PVC 60X3 mm.

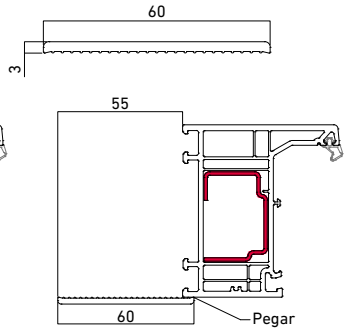

041002 - Pletina PVC 100x3 mm.

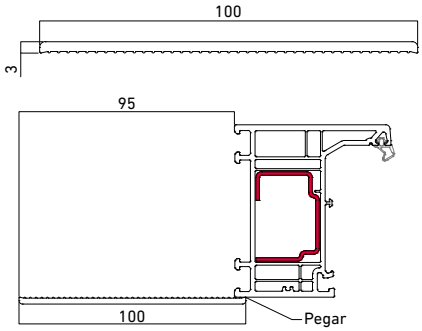

Solapes clipados

12063 - Solape 40 mm.

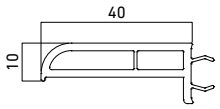

12064 - Solape 75 mm.

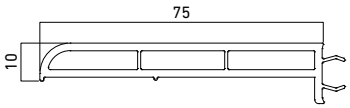

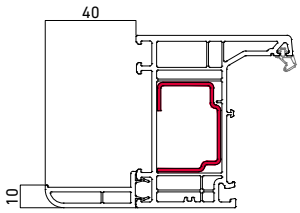

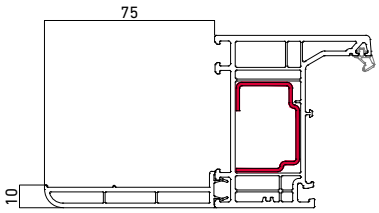

Solapes clipados frontales

41010 - Solape 45 mm.

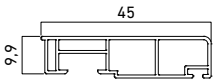

SX0095 - Perfil clipaje solape 45 mm.

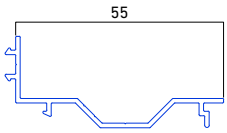

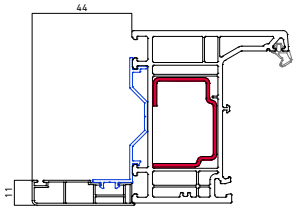

Secciones

Ventana fija

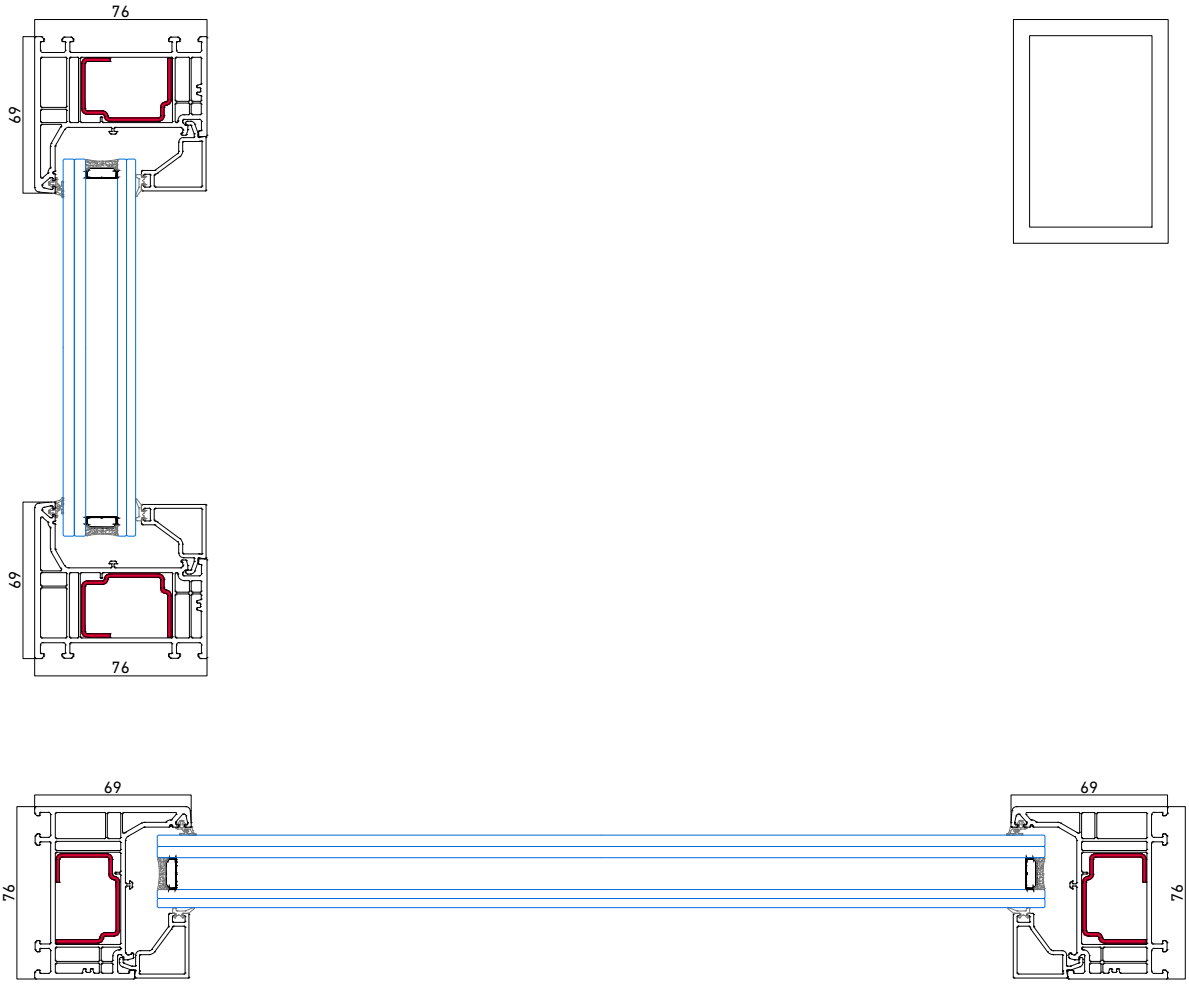

Secciones

Ventana 1 hoja

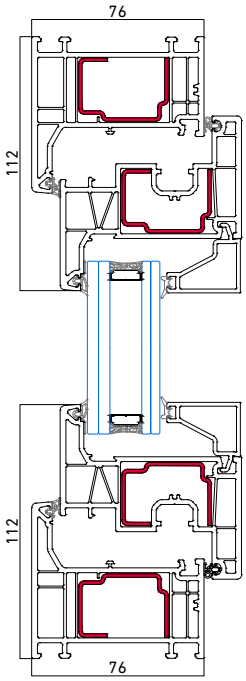

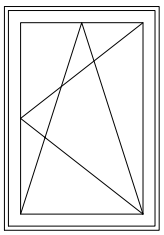



Secciones

Ventana 2 hojas

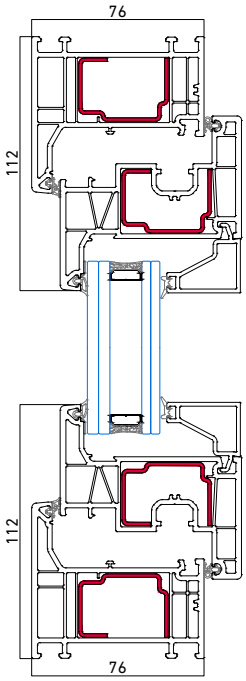

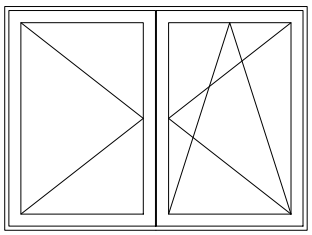

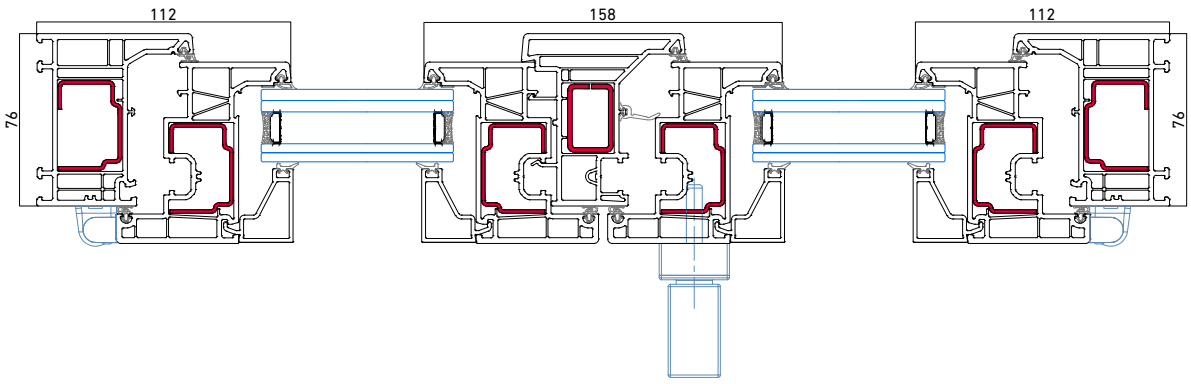

Secciones

Ventana 1 hoja + fijo lateral

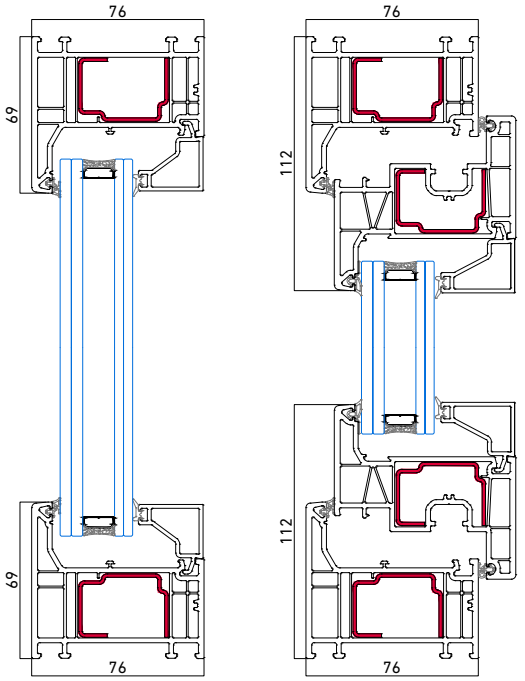

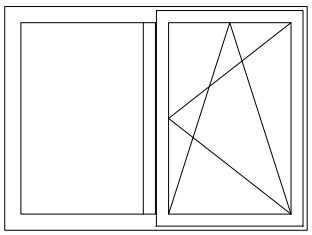

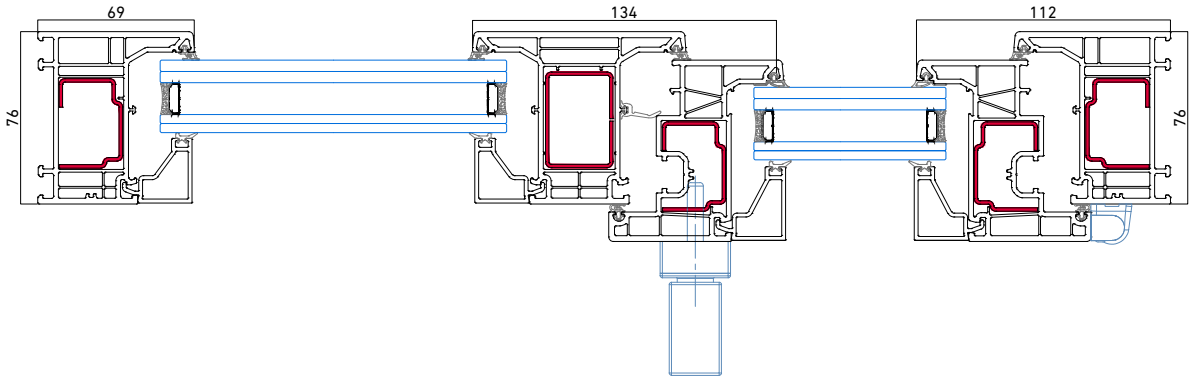

Secciones

Detalle superior ventana

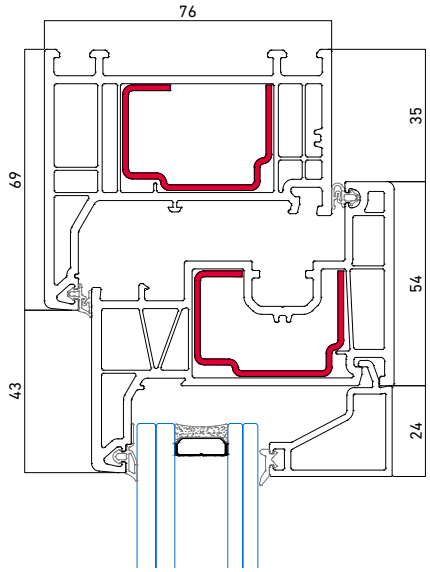

Detalle inferior ventana

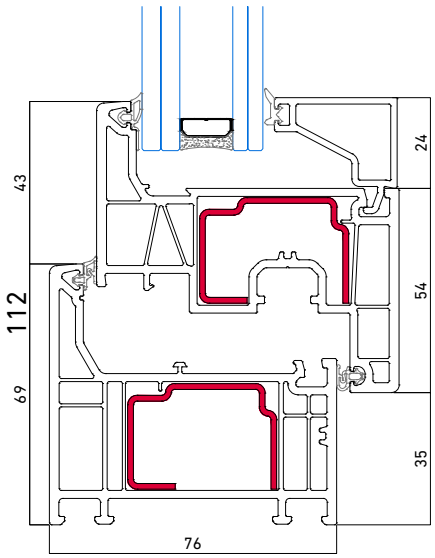

Secciones

Detalles laterales ventana

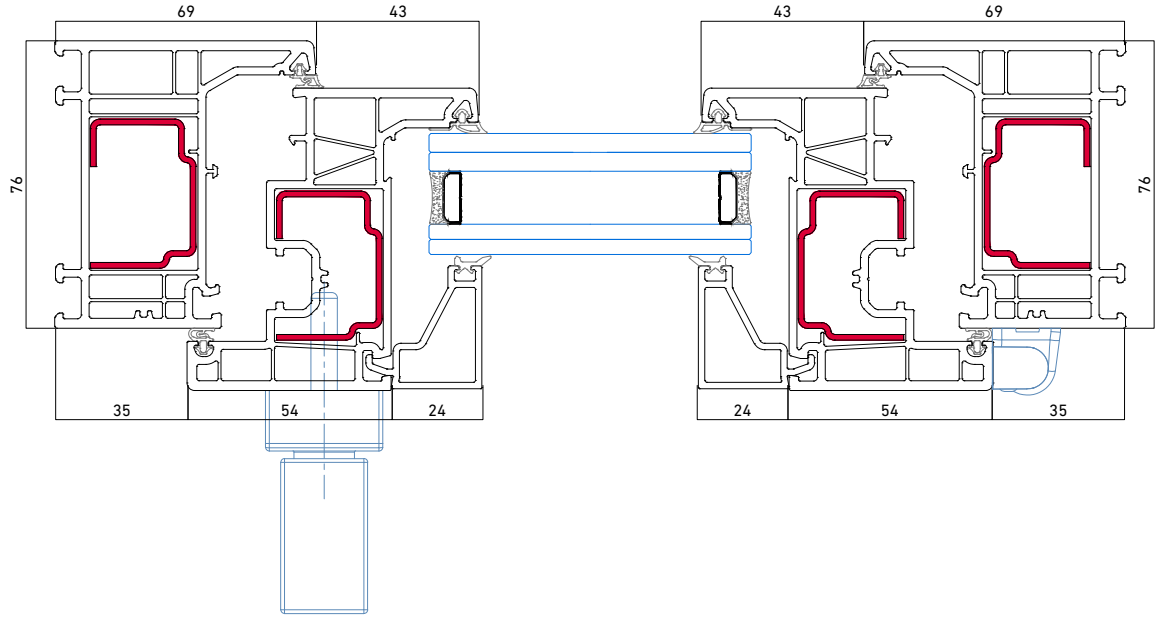

Detalle central ventana 2 hojas

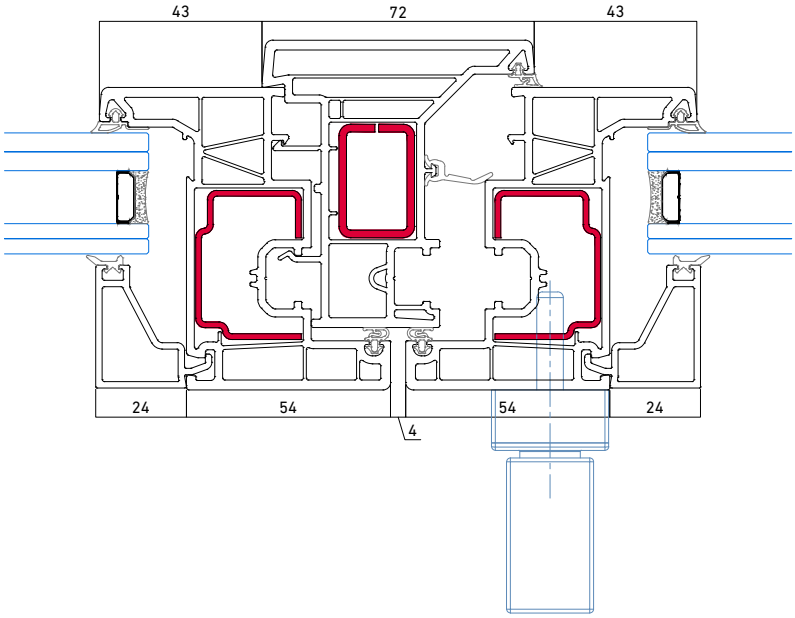

Secciones

Detalle marco fijo

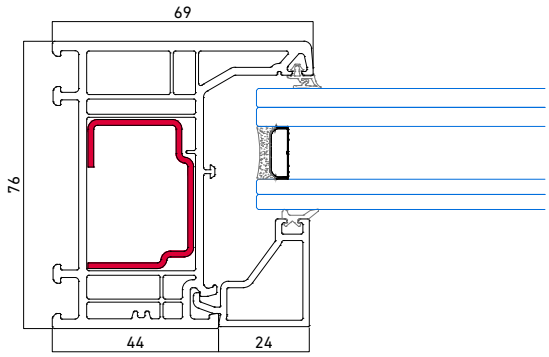

Detalle fijo + hoja

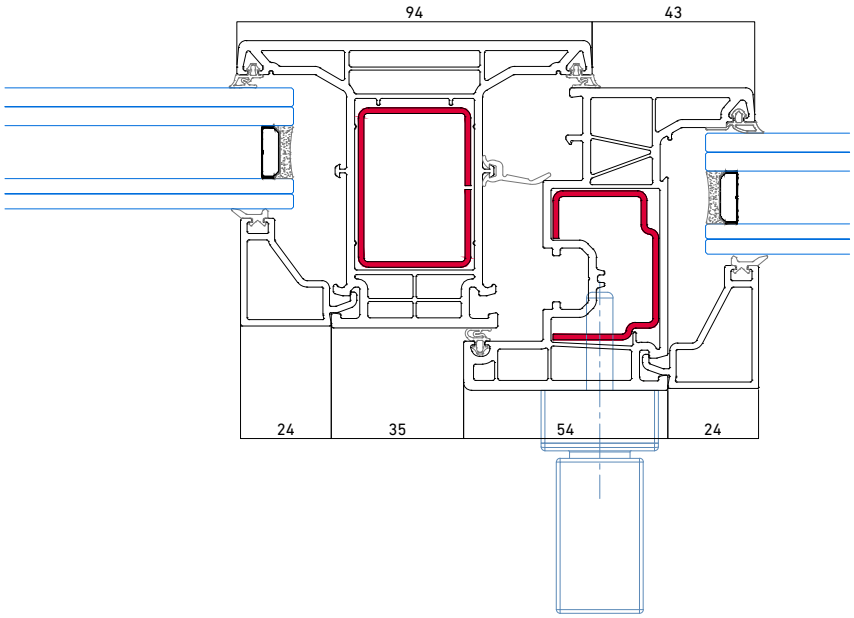

Detalle hoja + hoja

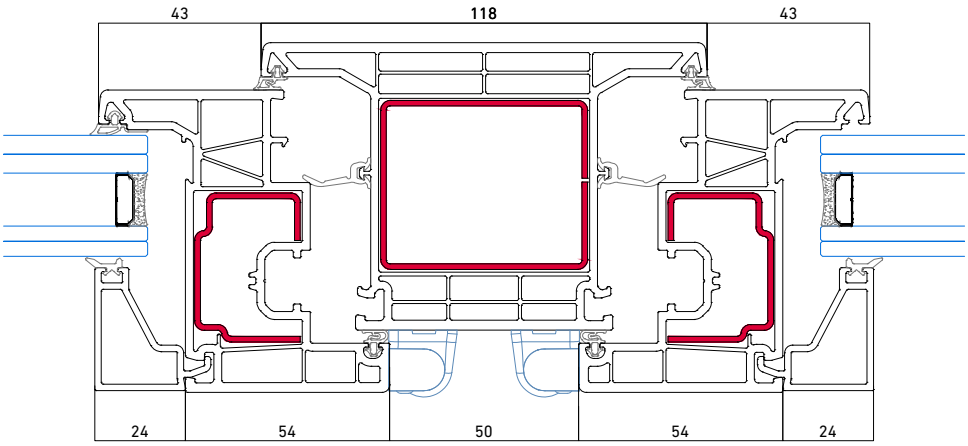

Secciones

Balconera 1 hoja apertura interior

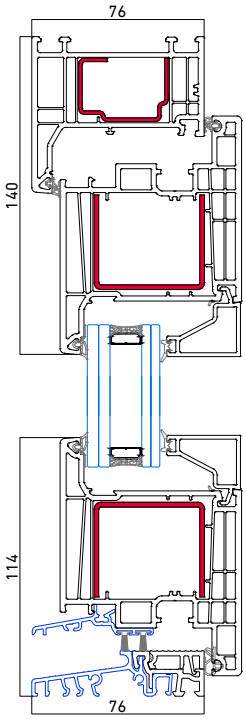

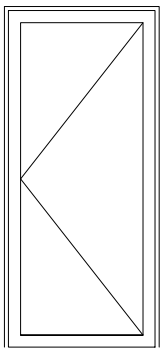



Secciones

Balconera 2 hojas apertura interior

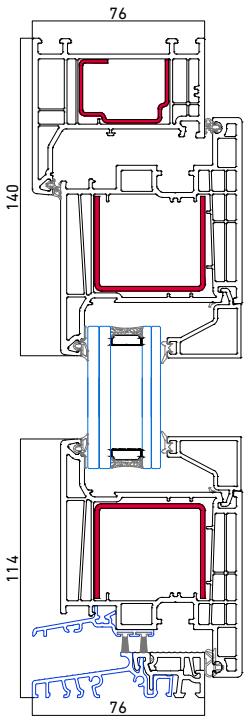

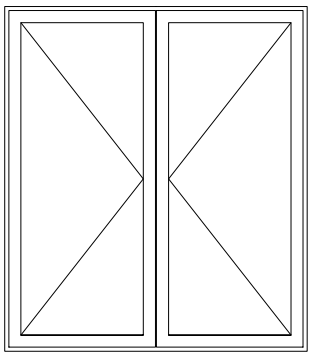

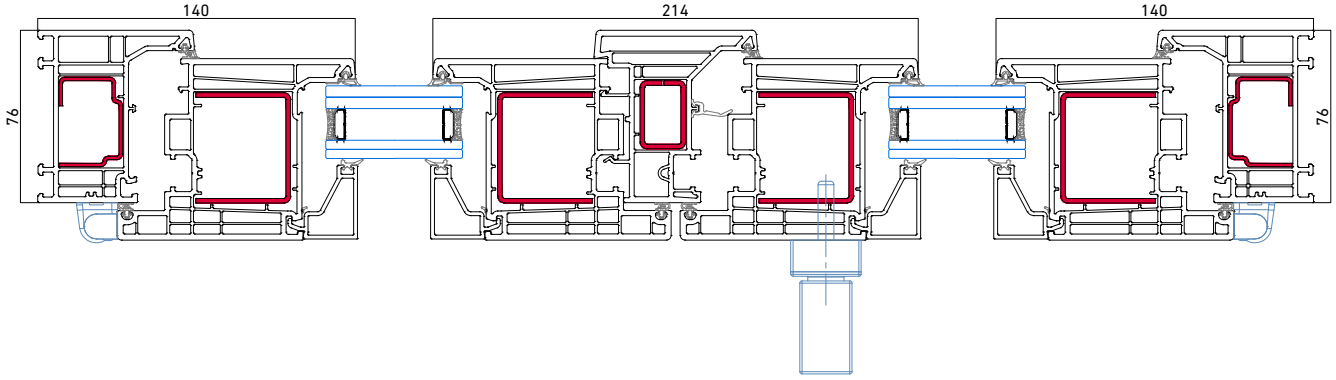

Secciones

Balconera 1 hoja + fijo superior apertura interior

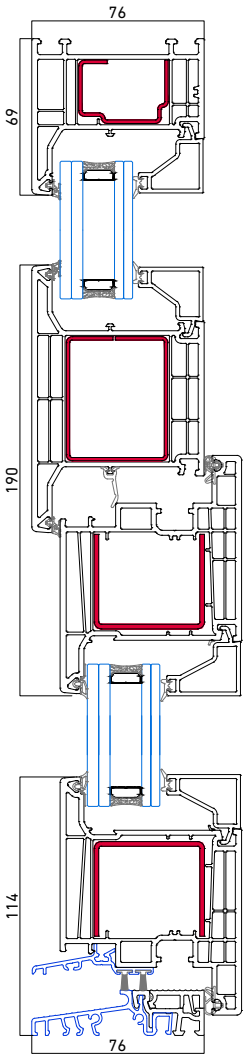

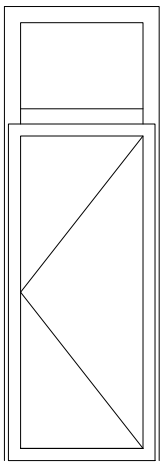

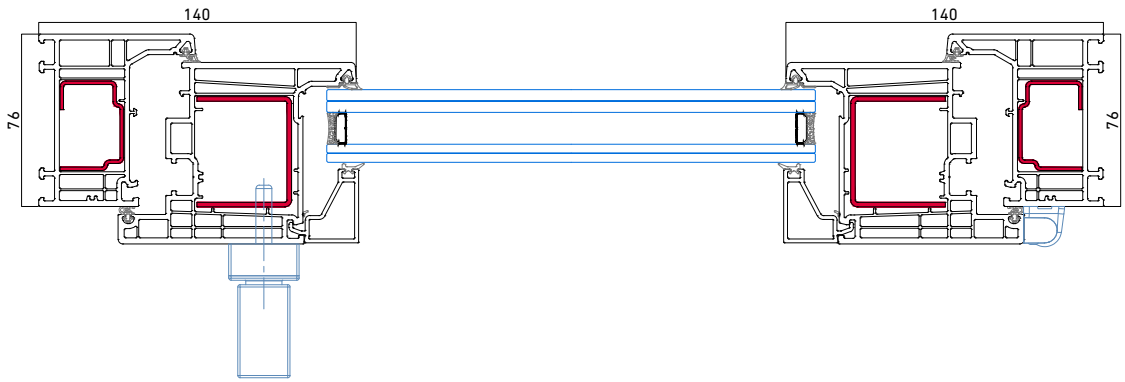

Secciones

Detalle superior balconera

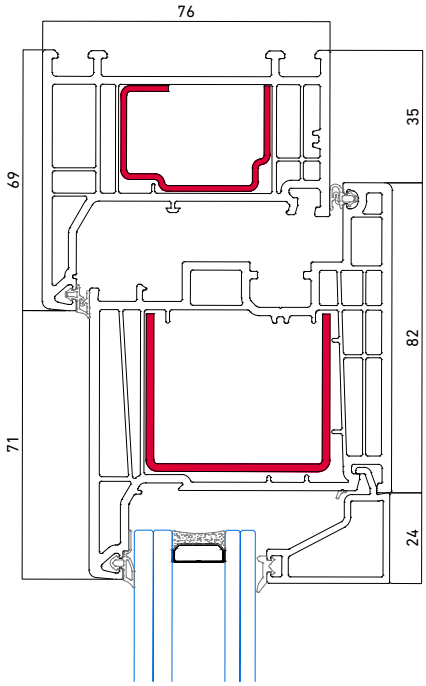

Detalle inferior balconera

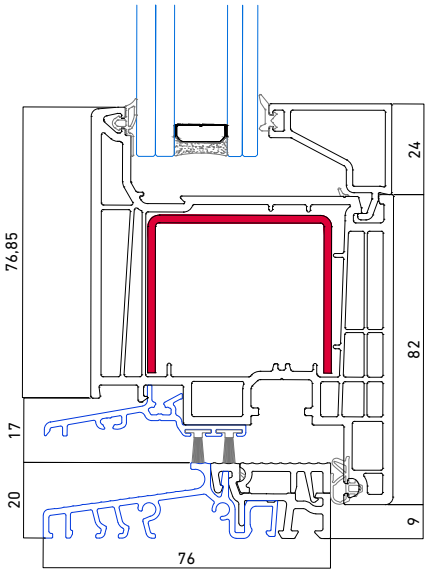

Secciones

Detalles laterales balconera

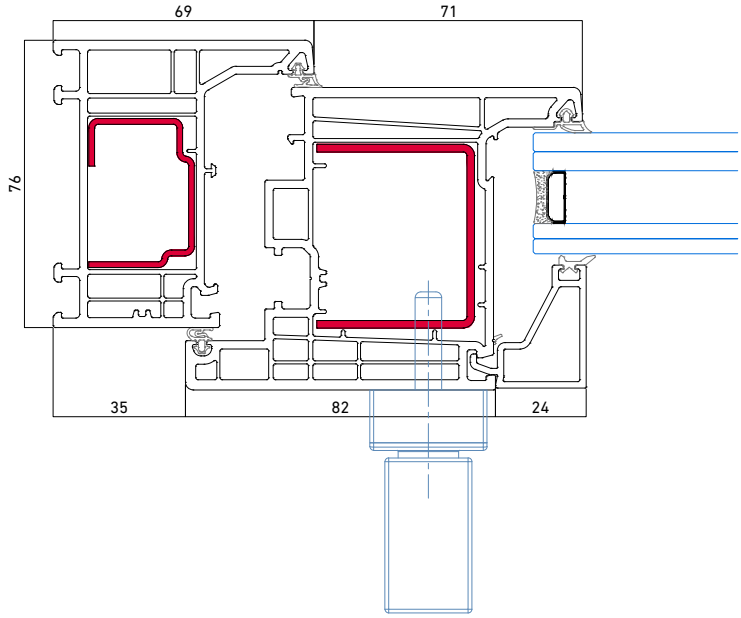

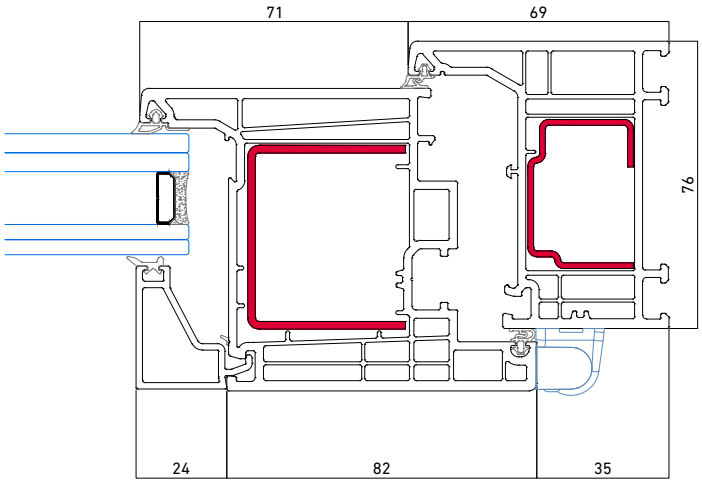

Secciones

Detalle central balconera 2 hojas Infinity

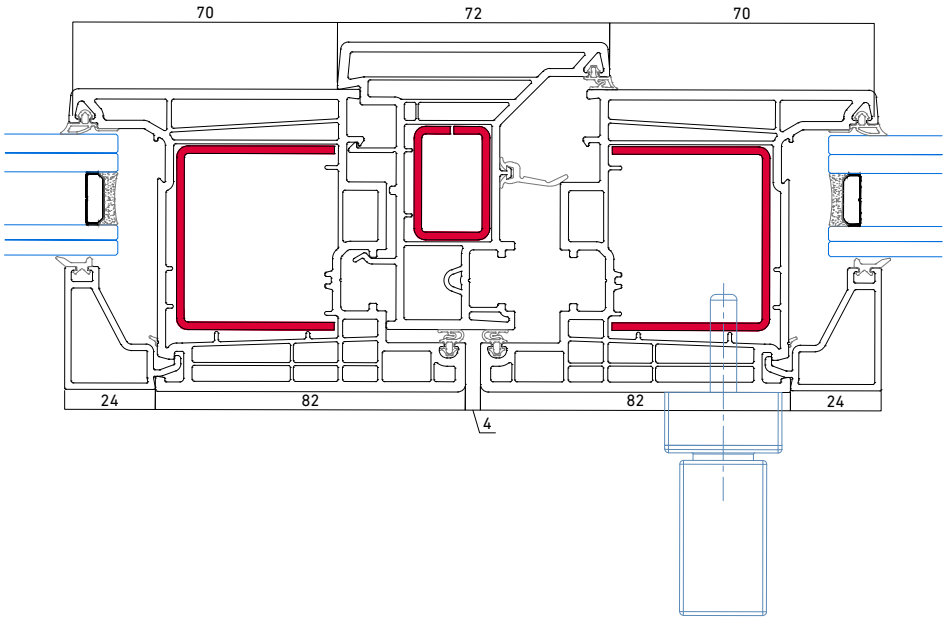

Detalle fijo + hoja balconera

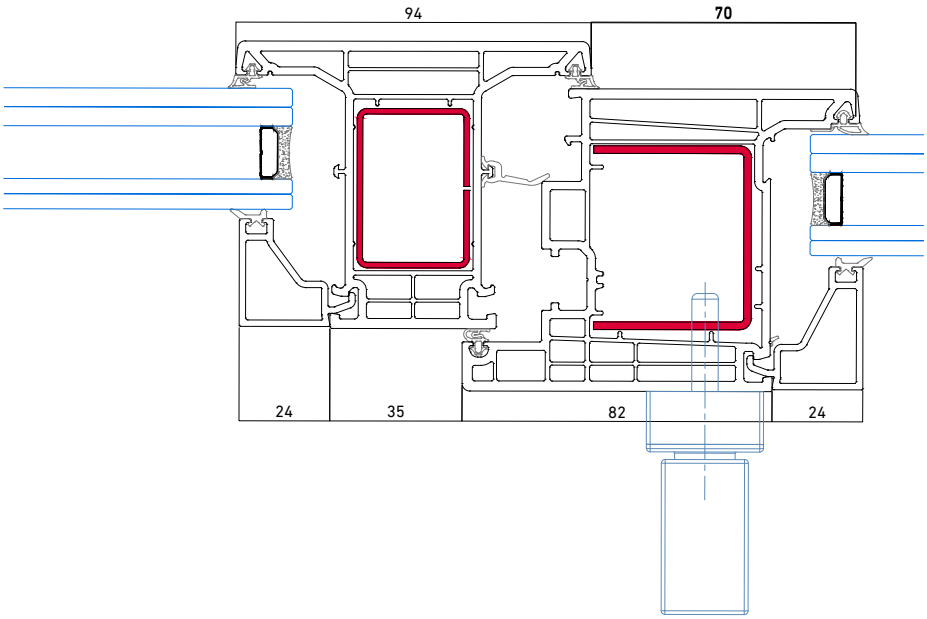

Detalle esquinero cajón EUROSTAND 185

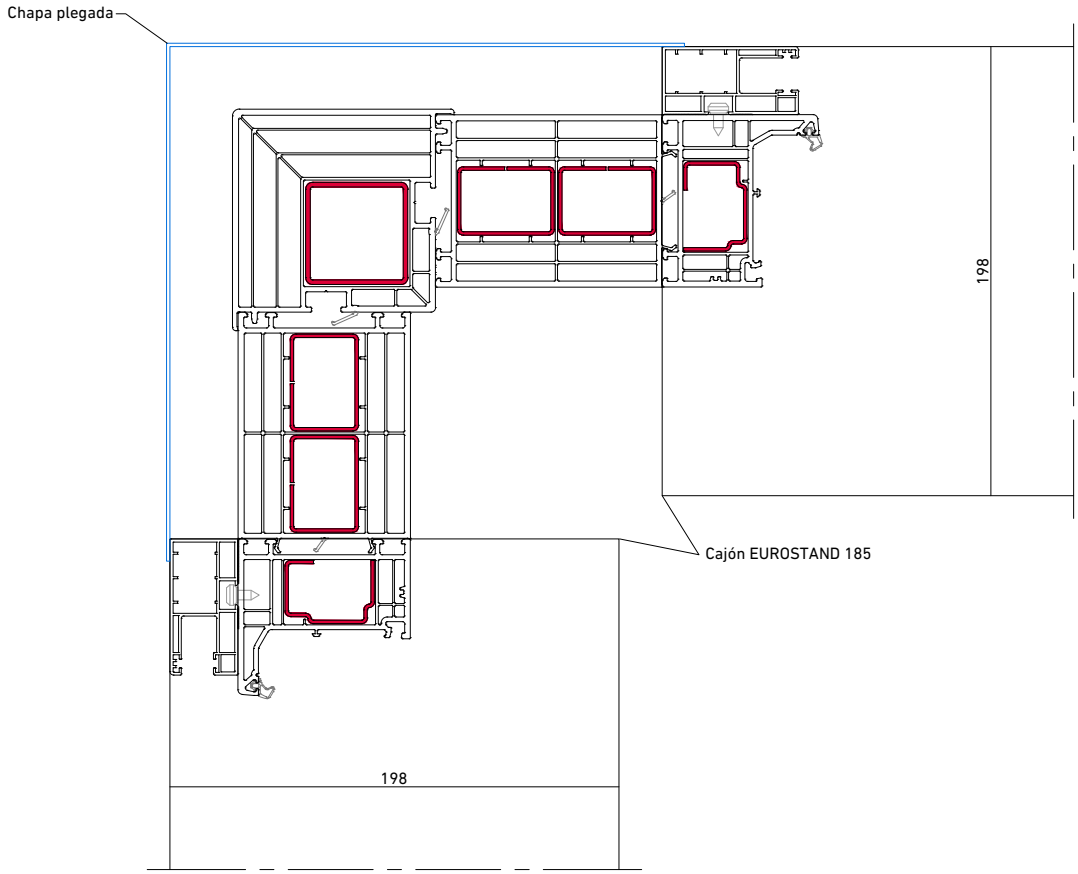

Secciones

Detalle esquinero cajón EUROSTAND 200 PASSIVE

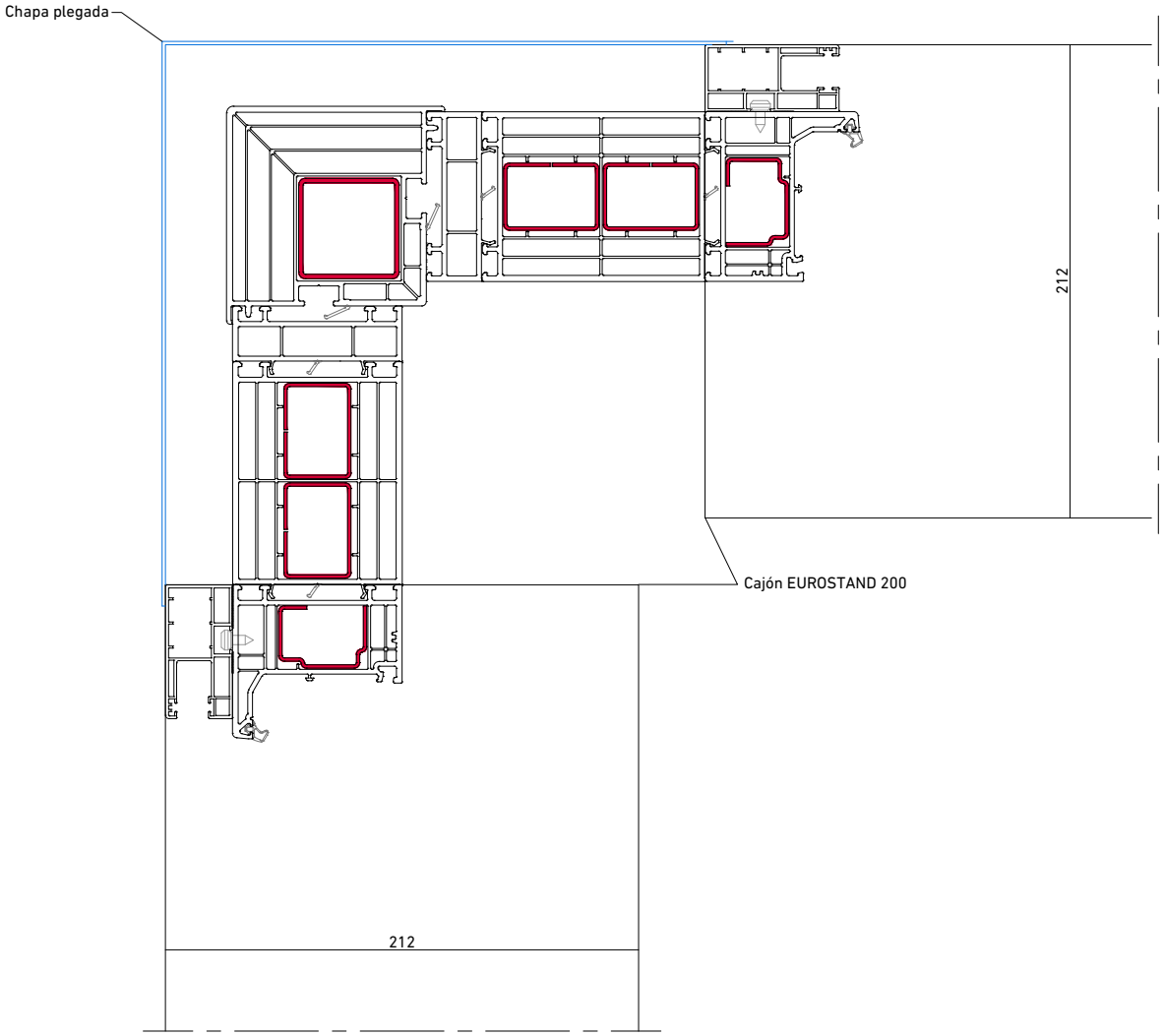

Secciones

Detalle mosquitera con cajón EUROSTAND

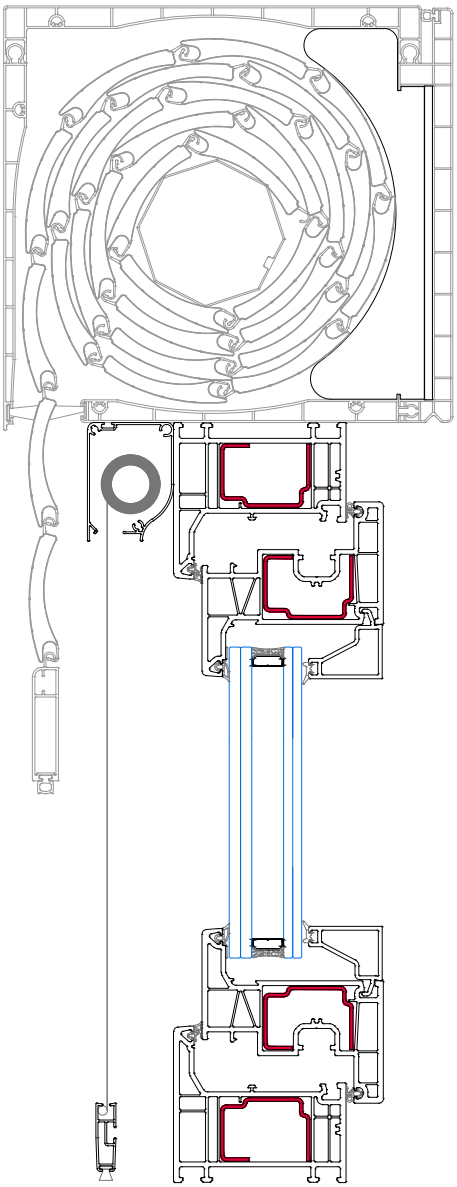

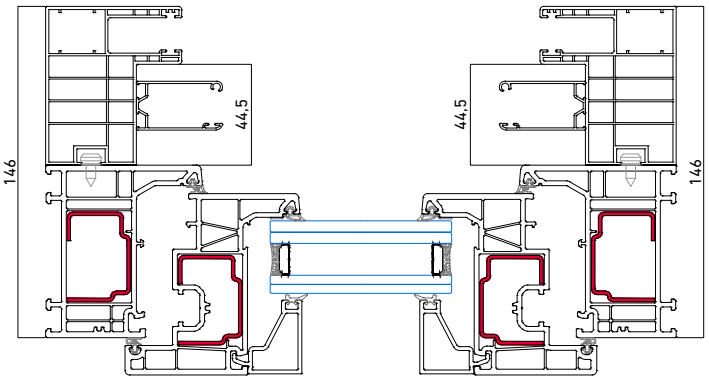

Secciones

Detalle mosquitera

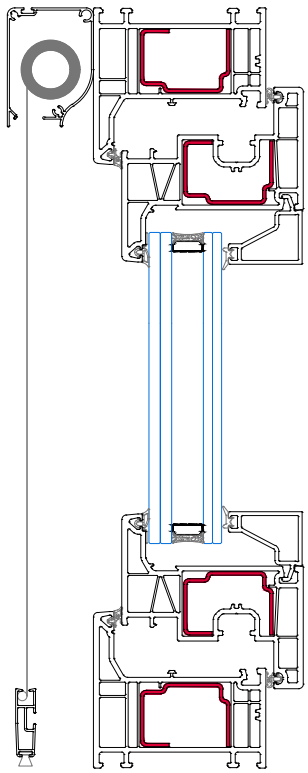

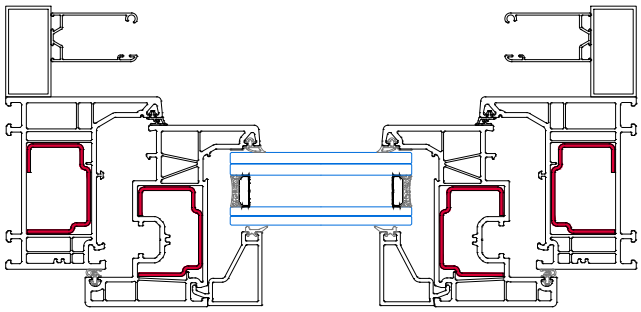

Secciones de fabricación cajón EUROSTAND 185 y EUROSTAND 200 PASSIVE

SECCIONES A FABRICAR Y SALIDA DE CINTAS					
Secciones	106	121	128,5	143,5	146
Secciones admitidas	SI	SI	SI	SI	SI
Salida de cinta	Inferior	Inferior	Inferior	Inferior	Inferior

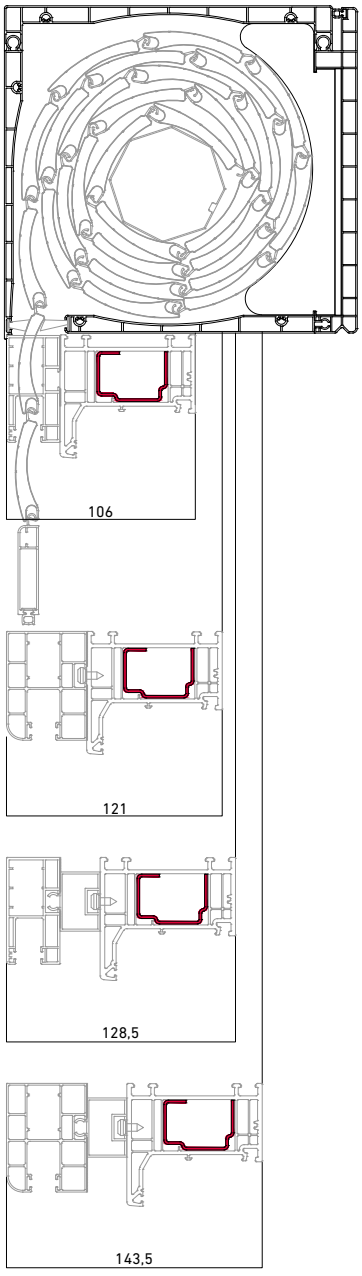

SECCIONES A FABRICAR Y SALIDA DE CINTAS					
Secciones	106	121	128,5	143,5	146
Secciones admitidas	SI	SI	SI	SI	SI
Salida de cinta	Inferior	Inferior	Inferior	Inferior	Inferior

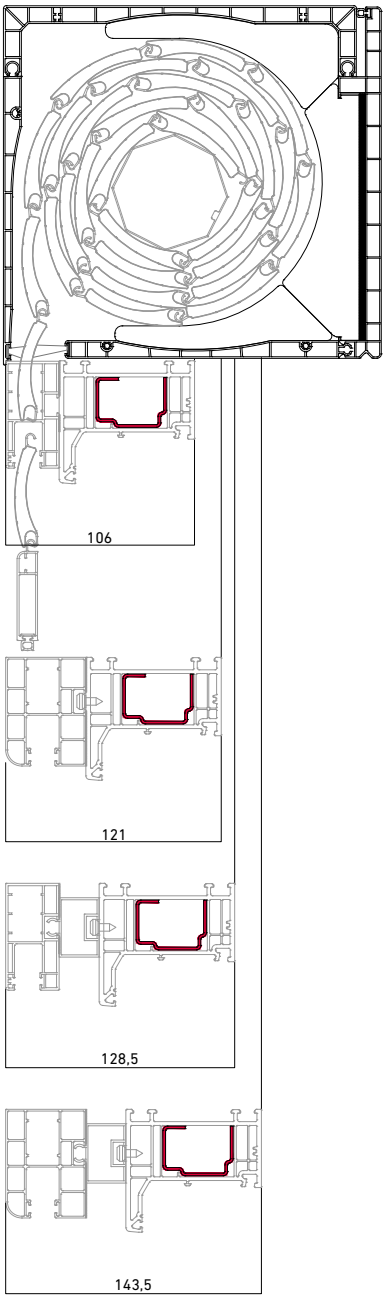

Cajones

Secciones de fabricación cajón EUROSTAND 185 y EUROSTAND 200 PASSIVE

SECCIONES A FABRICAR Y SALIDA DE CINTAS					
Secciones	161	168,5	176		
Secciones admitidas	SI	SI	NO		
Salida de cinta	Inferior	Inferior	NO		

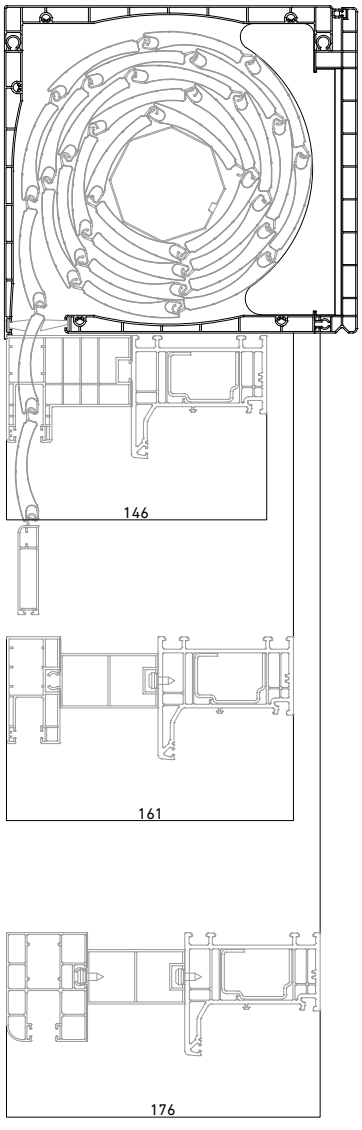

SECCIONES A FABRICAR Y SALIDA DE CINTAS					
Secciones	161	168,5	176		
Secciones admitidas	SI	SI	SI		
Salida de cinta	Inferior	Inferior	Inferior		

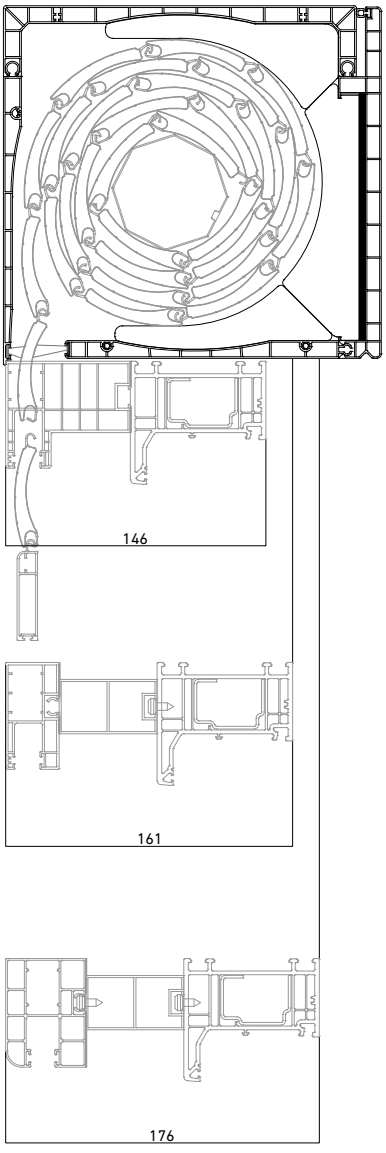

Medición de ventanas

Obtención de medida de ventanas

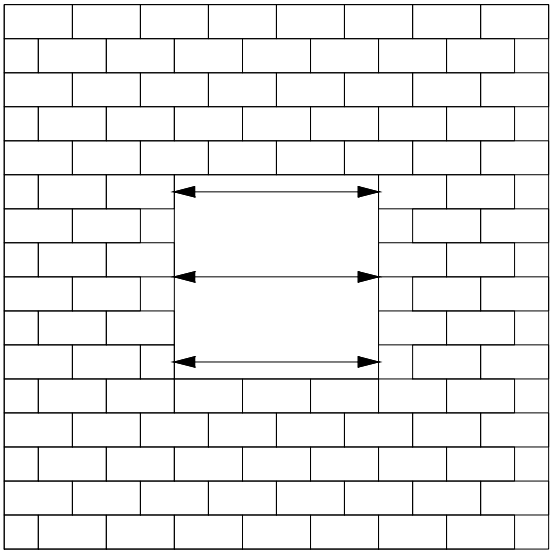

Medir el ANCHO del hueco de la ventana en 3 puntos diferentes: arriba, centro, abajo. Nos quedamos con la menor de las 3 medidas.

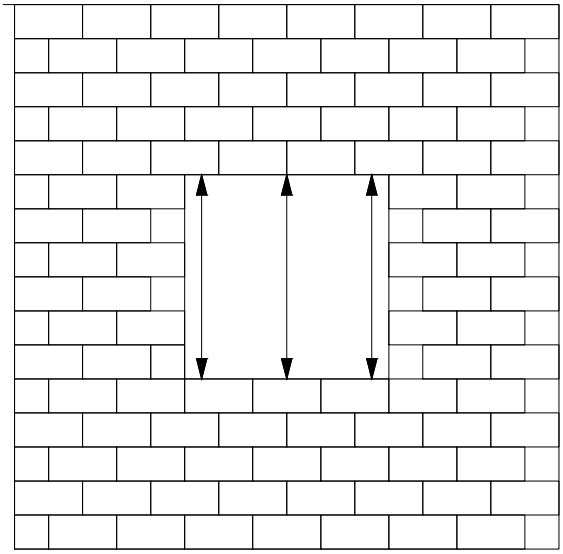

Medir el ALTO del hueco de la ventana en 3 puntos diferentes: izquierdo, centro, derecha. Nos quedamos con la menor de las 3 medidas.

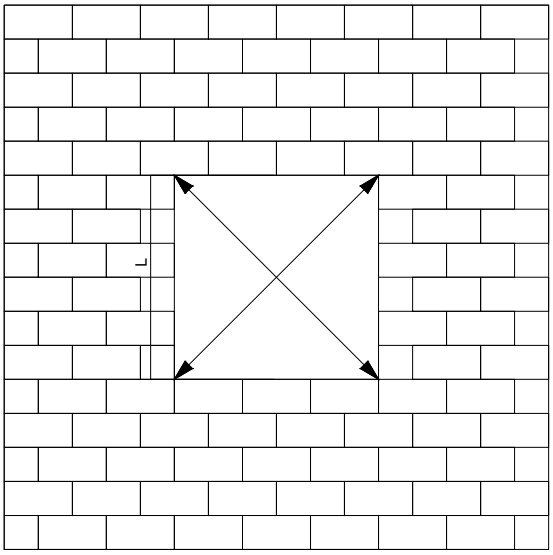

Medir las diagonales para comprobar el descuadre del hueco.
Si:
L es menor de 2 metros la diferencia entre las diagonales debe ser menor de 3 mm.
L es mayor de 2 metros la diferencia entre las diagonales deber ser menor de 5 mm.

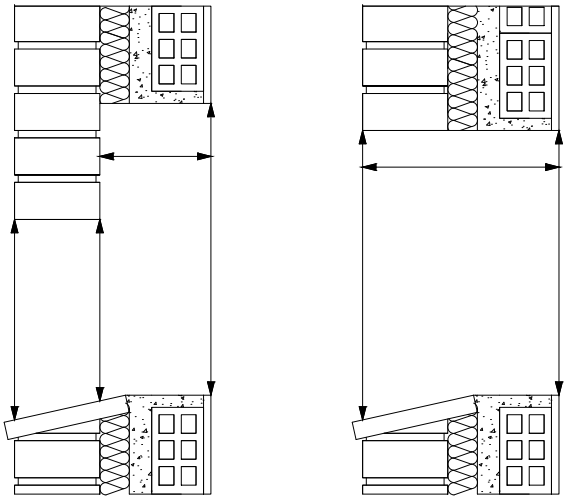

Hay que medir la profundidad del muro y el desnivel del vierteaguas cuando no hay capialzado.

Herraje

Configuración básica

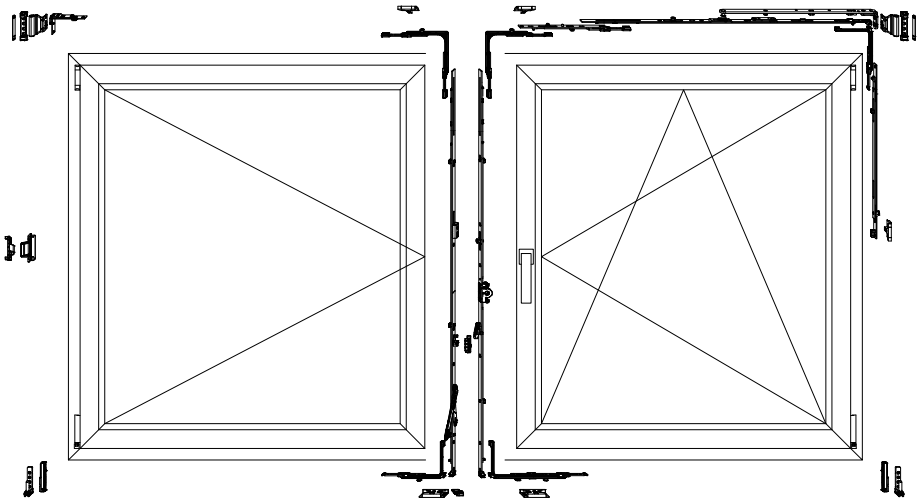

- Cerraderos estandar
- Tipo de ventana: 1200 x 1500.
- 3 Cerraderos STANDAR.
- 3 Cerraderos de seguridad.
- 1 puntos de cierre de presión oculto.

Cerradero estandar



Configuración perimetral seguridad

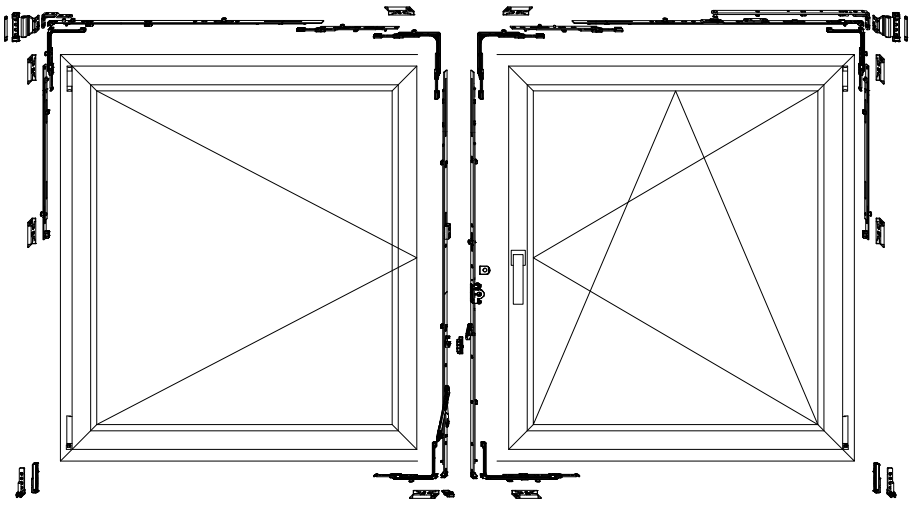

- Cerradero de seguridad
- Tipo de ventana: 1200 x 1500.
- 9 Cerraderos de seguridad.
- Placa antitaladro reforzada en manilla.

Cerradero de seguridad



Altura de manillas

Altura de ventana	360 430	431 660	661 840	841 1090	1091 1340	1341 1590	1591 1700	1701 2450
Altura manillas	125	190	300	400	500	600	700	1050

La medidas son del canal de herraje, están expresadas en mm.

Herrajes

Configuración perimetral seguridad herraje oculto

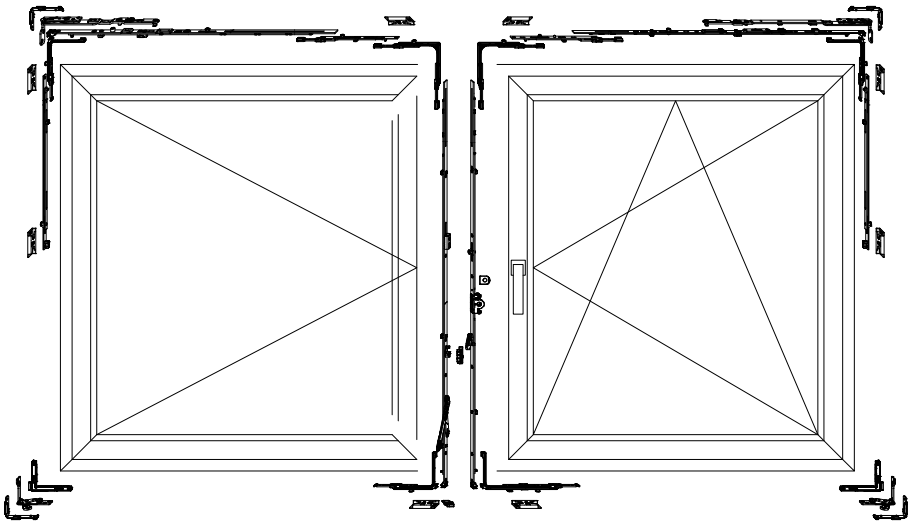

- Cerradero de seguridad
- Tipo de ventana: 1200 x 1500.
- 9 Cerraderos de seguridad.
- Placa antitaladro reforzada en manilla.

Cerradero de seguridad



Altura de manillas

Altura de ventana	360 430	431 660	661 840	841 1090	1091 1340	1341 1590	1591 1700	1701 2450
Altura manillas	125	190	300	400	500	600	700	1050

La medidas son del canal de herraje, están expresadas en mm.

Medidas máximas, mínimas y pesos

Ancho mínimo 260 mm (medida de canal de herraje).
Alto mínimo 270 mm (medida de canal de herraje).

Ancho máximo 1650 mm (medida de canal de herraje).
Alto máximo 2450 mm (medida de canal de herraje).

Con marco de ventana se debe sumar 112 mm al ancho y alto para la medida mínima y máxima de ventana.
Con marco de puerta se debe sumar 142 al ancho y alto para la medida mínima y máxima de ventana.

Peso máximo por hoja 100 kg.

Bulones de seguridad

Compensación automática de las tolerancias. Aporta máxima seguridad manteniendo el confort de uso con un sistema de cierre que permanece siempre ajustado.

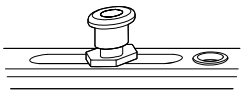

Retenedor para ventana

El elevador de hoja amortigua el cierre de la hoja y la eleva ligeramente al cerrarla. Así se consigue que las hojas anchas, que con el paso del tiempo sufren un ligero descenso, se deslicen por el marco de forma todavía suave y segura después de muchos años, para de este modo poder disfrutar de un elevado y duradero confort de uso, con una seguridad funcional máxima.

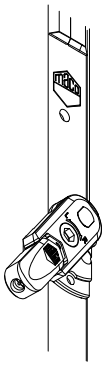

Placa antitaladro

Aumenta la seguridad de la ventana, se coloca por defecto en las ventanas con herraje perimetral de seguridad.

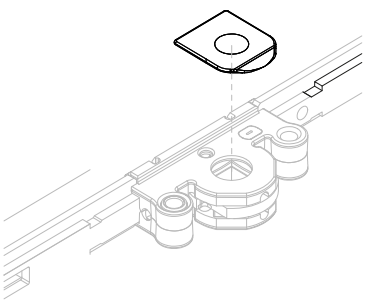

Herrajes

Manilla ventana

Manillas Toulón



Acabados
- Negro mate
- Blanca
- Plata
- Titanio
- Marrón

Manilla puerta

Manilla LIEJA

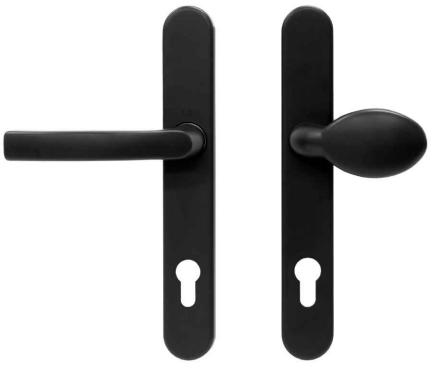

Acabados
- Negro mate
- Blanca
- Plata
- Titanio
- Marrón

Bisagra puerta

Bisagra Solid B



Acabados
- Negro mate
- Blanca
- Plata
- Marrón

Cerradura puerta

Cerradura 4 bulones

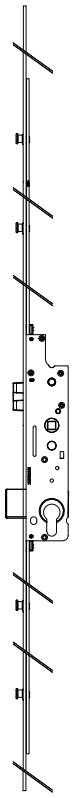

Regulación lateral compás

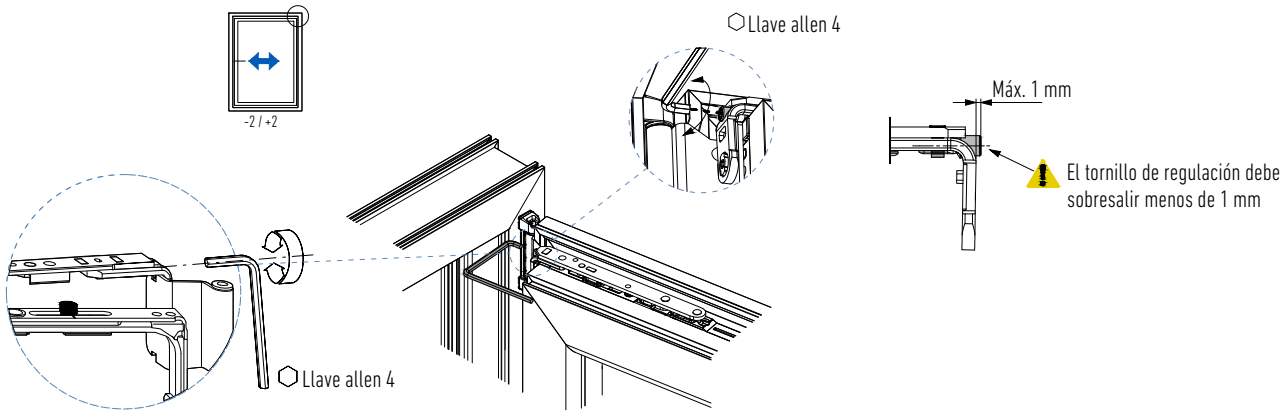

Regulación de presión compás

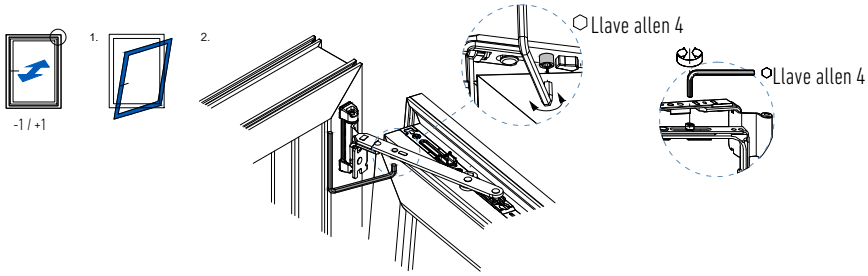

Regulación de presión falso compás

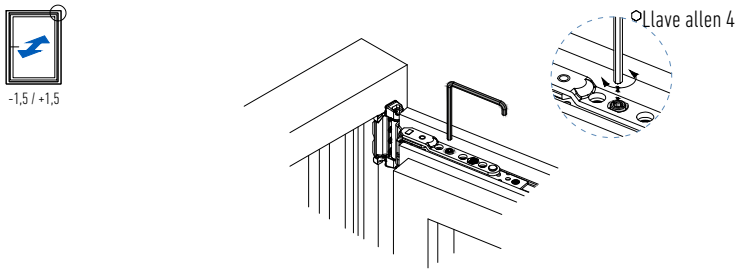

Herrajes

Regulación bisagra

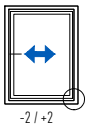

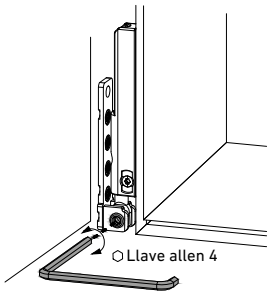

Regulación bisagra

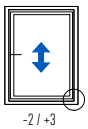

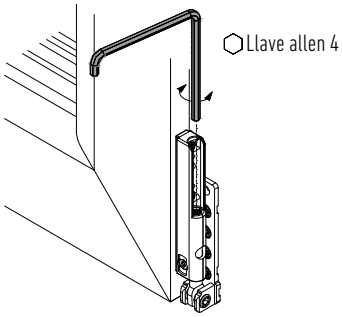

Regulación bisagra

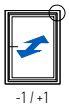

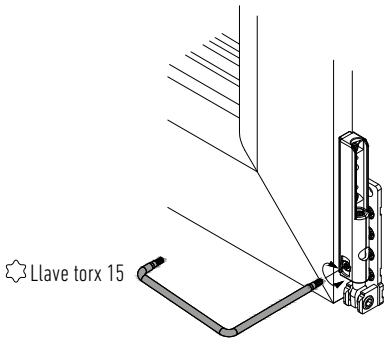

Regulación lateral compás oculto

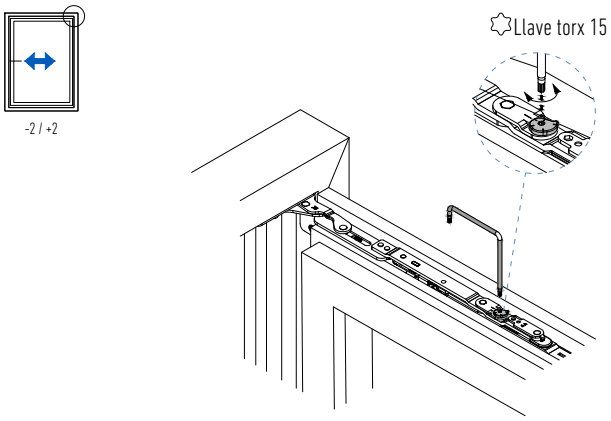

Regulación de presión compás oculto

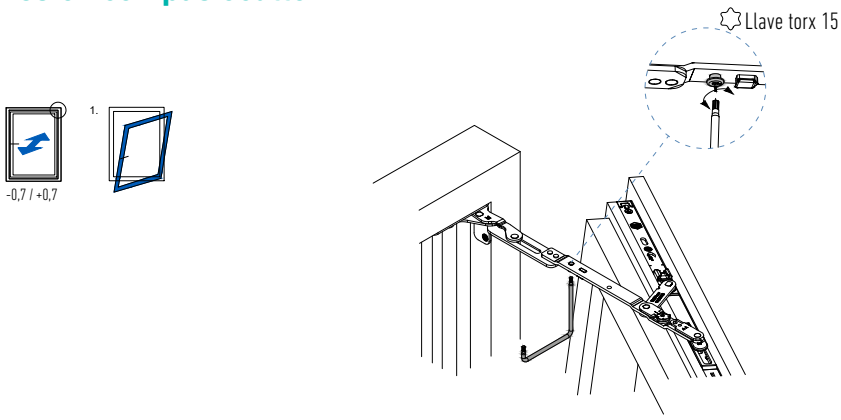

Regulación de presión falso compás oculto

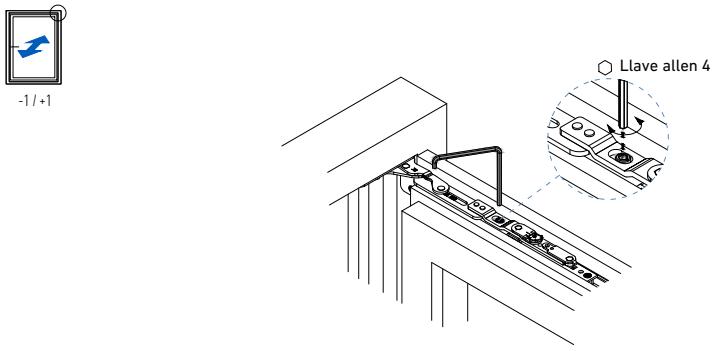

Herrajes

Regulación bisagra oculta

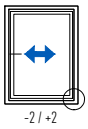

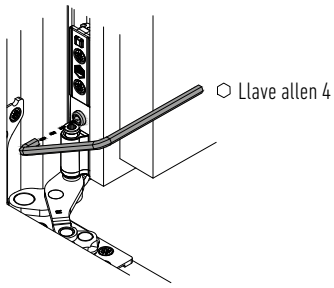

Regulación bisagra oculta

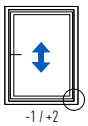

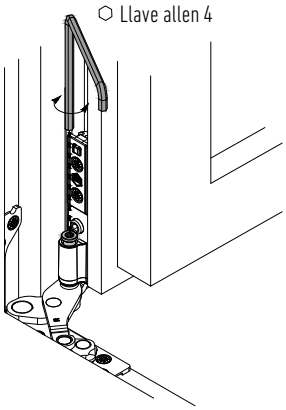

Regulación bisagra oculta

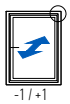

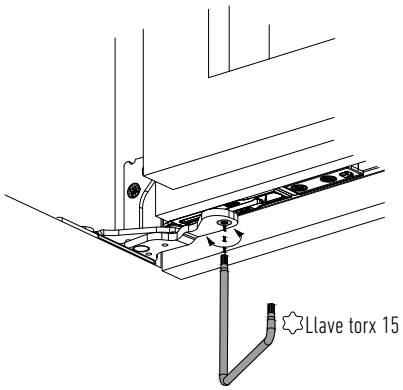

Regulación de presión en los bulones

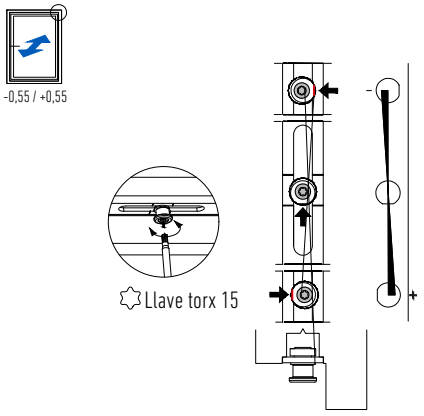

Regulación del elevador

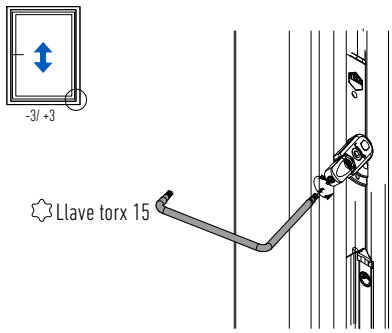

Enganche y desenganche de hoja

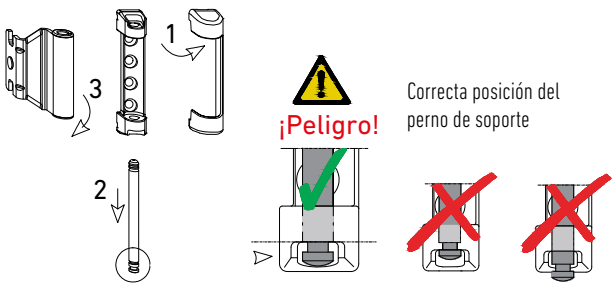

1. Quitar el embellecedor si lo hubiera.

2. Quitar el perno soporte compás hacia abajo con la herramienta adecuada. El perno sólo puede sacarse con la ventana cerrada.

3. Abrir la hoja 90° (la ventana intentará cabecear y caerse). Sacar el compás angular del soporte compás y levantar la hoja del lado inferior para sacarla del soporte bisagra. El enganche se logra realizando estos mismos pasos en orden inverso.

Vision

Un plus de innovación para las ventanas que mejora los modelos tradicionales. Su diseño mas minimalista con una sutil transición entre marco y hoja proporciona una combinación ideal de lineas rectas y diseño atemporal. Elegancia y prestaciones para la ventana.

Secciones 2D

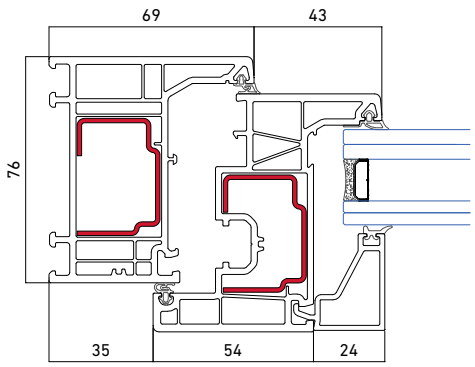

Secciones 3D



ENSAYOS

Permeabilidad al aire (UNE EN 12207)	**Clase 4**
Resistencia al viento (UNE EN 12210)	**C5**
Resistencia al agua (UNE EN 12208)	**E1050**
Prestaciones térmicas (EN ISO 10077-2)	**Uw > 0,95 W/m2K (Uf = 1,1 W/m2K)**
Atenuación acústica (UNE EN ISO 10140-2:2010)	**R w ≤ 48 (-1, -3) dB**

** Consultar las dimensiones y configuración de las ventanas ensayadas

CARACTERÍSTICAS TÉCNICAS

Sección de marco / hoja	**76 / 80 mm**
Sección vista nudo lateral	**112 mm**
Acristalamiento máximo	**16 - 52 mm**
Estanqueidad	**Doble junta**
Opciones de seguridad	**RC1 en ventana**
Dimensiones máximas hoja	**1.400 x 2.300 mm** (Consultar peso y dimensiones según tipología)
Tipos de apertura	**Practicable** **Oscilobatiente** **Osciloparalela**
Acabados	**Foliados: Madera natural, madera color, sólidos y metálicos. 50 colores disponibles. Lacado: Gama RAL**

CONFIGURACIÓN RECOMENDADA

Vidrio	**Doble vidrio**
Herraje	**Básico**
Manilla	**Toulón**
Cajón de persiana	**EUROSTAND PVC 185**

SANALUZ

Polígono Industrial El Castillo
Avda. Unión Europea, 16
03630 - Sax (Alicante) - España

sanaluz.com


SANALUZ