iSlide #Neo

Ventana deslizante que aprovecha al máximo las prestaciones de aislamiento y rigidez de la Thermofibra. Esbeltez y elegancia para una solución corredera. Rendimiento y diseño con máximas prestaciones.

Secciones 2D

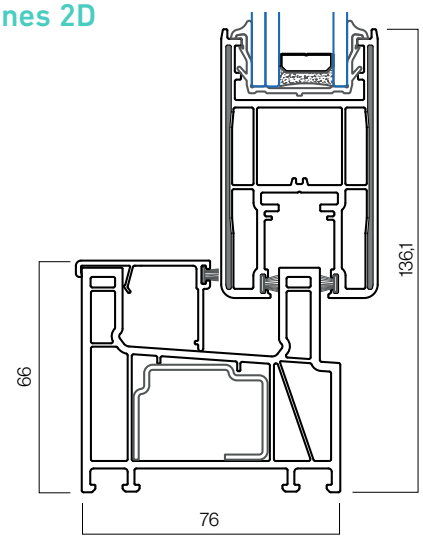

Secciones 3D

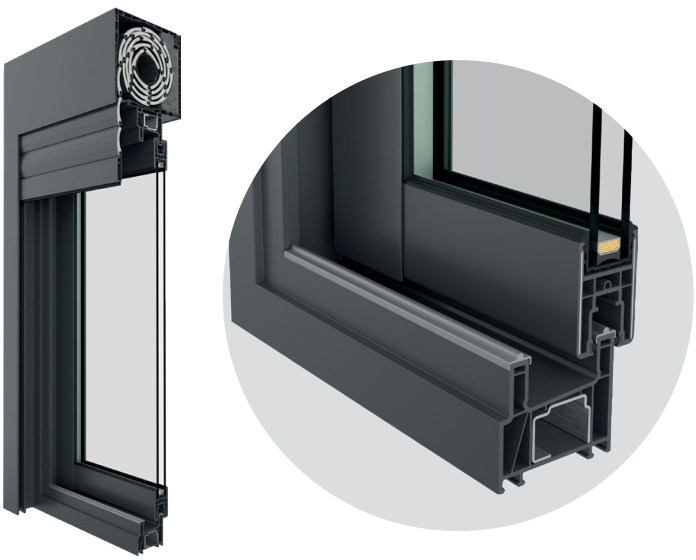

ENSAYOS

Permeabilidad al aire (UNE EN 12207)	Clase 4
Resistencia al viento (UNE EN 12210)	B2
Resistencia al agua (UNE EN 12208)	7B
Prestaciones térmicas (EN ISO 10077-2)	Uw > 1,2 W/m2K (Uf= 1,4 W/m2k)
Atenuación acústica (UNE EN ISO 10140-2:2010)	R w ≤ 33 (-1, -2) dB

***Consultar las dimensiones y configuración de las ventanas ensayadas*

CARACTERÍSTICAS TÉCNICAS

Sección de marco / hoja	75 / 46 mm
Sección vista nudo lateral	136 / 35 mm
Capacidad de acristalamiento	24 - 38 mm
Sistema de aislamiento	ThermoFibra
Estanqueidad	Cepillos
Opciones de seguridad	Cierre multipunto
Dimensiones máximas hoja	2.000 x 2.283 mm (Consultar peso y dimensiones según tipología
Tipos de apertura	2,3 hojas, tricarril, 4 hojas y 6 hojas. Combinaciones con fijos
Acabados	Foliados: madera natural, madera color, sólidos y metálicos. 50 colores disponibles

***Consultar peso y dimensiones según tipología*

CONFIGURACIÓN RECOMENDADA

Vidrio	Doble vidrio
Herraje	Cierre estándar de corredera
Manilla	Toulón
Cajón de persiana	Eurostand PVC 185 Grafipol