HS-76

Secciones 2D

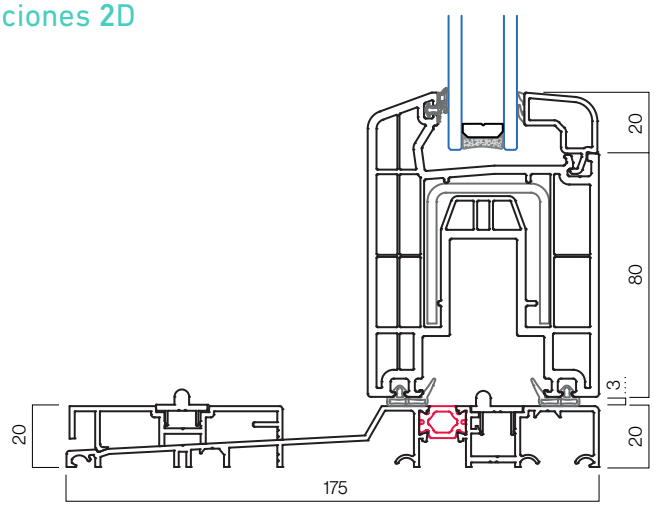

ENSAYOS

Permeabilidad al aire (UNE EN 12207)	Clase 4
Resistencia al viento (UNE EN 12210)	B2
Resistencia al agua (UNE EN 12208)	6A
Prestaciones térmicas (EN ISO 10077-2)	Uw ≥0,91 W/m²K (Uf= 1,2 W/m2K)
Atenuación acústica (UNE EN ISO 10140-2:2010)	Rw ≤ 32 (-1,-4) dB

**Consultar peso y según tipología*

CARACTERÍSTICAS TÉCNICAS

Sección de marco / hoja	175 mm / 76 mm
Sección vista nudo lateral	177 mm
Capacidad de acristalamiento	24 - 36 mm
Estanqueidad	Juntas
Opciones de seguridad	Cierre elevable
Dimensiones máximas hoja	3.223 x 2.446 mm (Consultar peso y dimensiones según tipología)
Acabados	Foliados: madera natural, madera color, sólidos y metálicos. 40 colores disponibles
Tipos de apertura	1 hoja (con fijo), 2 hojas, 4 hojas. Combinaciones con fijos

Secciones 3D





CONFIGURACIÓN RECOMENDADA

Vidrio	Doble vidrio con seguridad
Herraje	Cierre elevable
Manilla	Estándar elevable
Cajón de persiana	Eurostand PVC 240 Passive