Dolmia

Perfecta para tu proyecto. Con soluciones adaptables, y una maniobra suave elevable, asegura máximo confort y eficiencia. Su tecnología con varillas aislantes mejora los valores térmicos, brindando mayor ahorro energético y estanqueidad garantizada

Secciones 2D

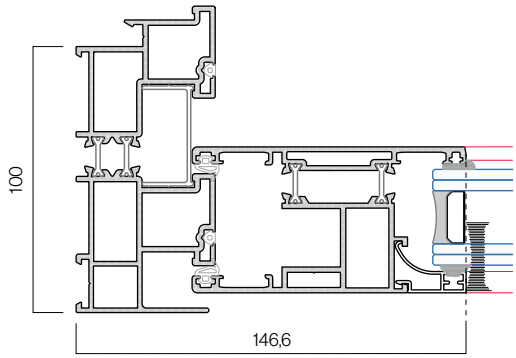

Secciones 3D

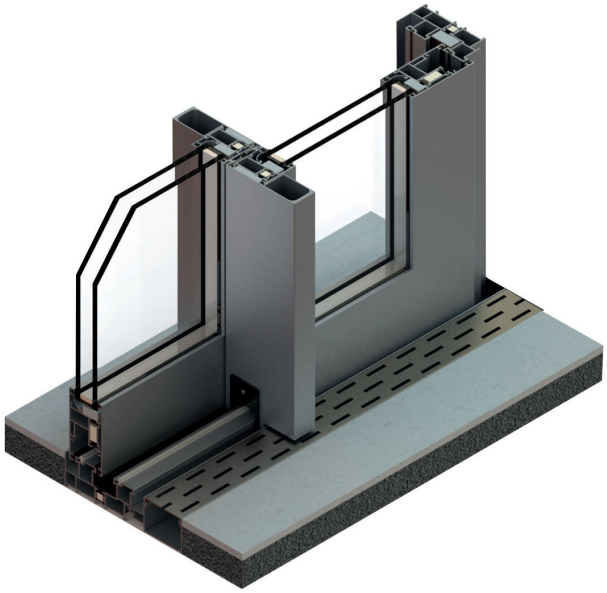

ENSAYOS

Permeabilidad al aire (UNE EN 12207)	Clase 4
Resistencia al viento (UNE EN 12210)	C5
Resistencia al agua (UNE EN 12208)	7A
Prestaciones térmicas (EN ISO 10077-2)	Uw > 1,8 W/m2K
Atenuación acústica (UNE EN ISO 10140-2:2010)	R w ≤ 27 dB

**Consultar las dimensiones y configuración de las ventanas ensayadas

CARACTERÍSTICAS TÉCNICAS

Sección de marco / hoja	100 mm / 55 mm
Sección vista nudo lateral	146,6 mm
Capacidad de acristalamiento	28 - 40 mm
Estanqueidad	Cepillos FIN SEAL y juntas
Opciones de seguridad	Cierre multipunto y cerradura
Dimensiones máximas hoja	3.235 x 3.000 mm (Consultar peso y dimensiones segn tipologa
Tipos de apertura	2 hojas 3 hojas 4 hojas 6 hojas Combinaciones con fijos Sistema galandage
Acabados	Anodizados Lacados Imitación madera Bicolores

CONFIGURACIÓN RECOMENDADA

Vidrio	Vidrio triple seguridad
Herraje	Cierre estándar de corredera elevable