Ionic 155

Sistema de corredera de altas prestaciones diseñado para ofrecer la máxima superficie acristalada con una reducida sección vista de aluminio.
Ionic 155 combina una estética limpia y contemporánea con aislamiento, rigidez y resistencia, aportando una solución elegante y eficiente para cerramientos de grandes dimensiones.

Secciones 2D

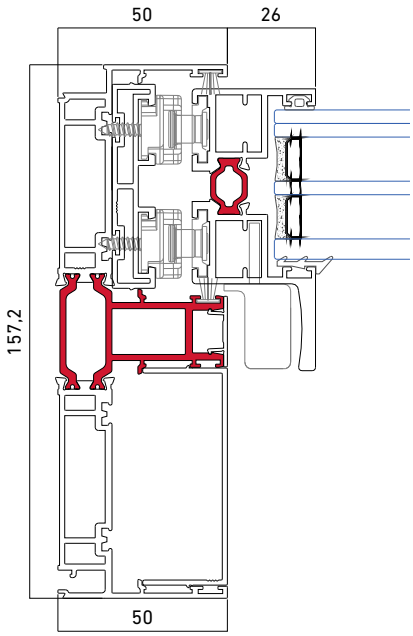

Secciones 3D

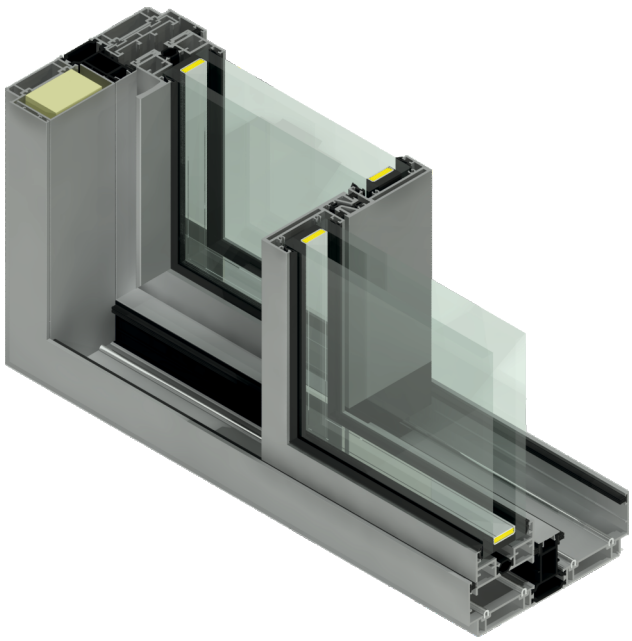

ENSAYOS

Permeabilidad al aire (UNE EN 12207)	**Clase 3**
Resistencia al viento (UNE EN 12210)	**C5**
Resistencia al agua (UNE EN 12208)	**6A**
Prestaciones térmicas (EN ISO 10077-2)	**Uw > 0,8 W/m2K**
Atenuación acústica (UNE EN ISO 10140-2:2010)	**R w ≤ 33 (-1, -2) dB**

**Consultar las dimensiones y configuración de las ventanas ensayadas

CARACTERÍSTICAS TÉCNICAS

Sección de marco / hoja	**157,2/ 57,7 mm**
Sección vista nudo lateral	**76/25 mm**
Capacidad de acristalamiento	**47 mm**
Estanqueidad	**Cepillos**
Opciones de seguridad	**Cierre multipunto**
Dimensiones máximas hoja	**3.200 x 3.500 mm** (Consultar peso y dimensiones según tipología)
Tipos de apertura	**2 hojas** **3 hojas** **Tricarril** **4 hojas** **6 hojas** **Monorail**
Acabados	**Anodizados** **Lacados** **Imitación madera** **Bicolores**

CONFIGURACIÓN RECOMENDADA

Vidrio	**Vidrio triple seguridad**
Herraje	**Cierre estandar de corredera**
Manilla	**Minimalista**
Cajón de persiana	**EUROSTAND PVC 200 Passive**