# Lauda R-75 HS

**La ventana de gama premium con vista reducida de aluminio desde el exterior que combina perfectamente una estética muy cuidada y la hermeticidad y aislamiento de las mejores ventanas**

## Secciones 2D

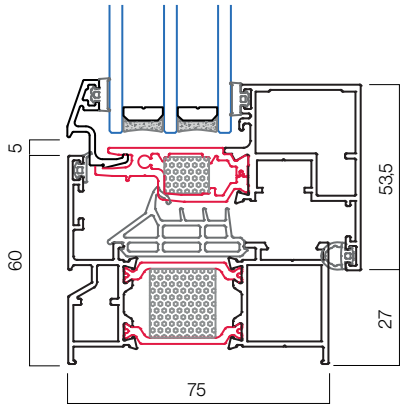


### CONFIGURACIÓN RECOMENDADA

| | |
|---|---|
| Vidrio | Vidrio triple seguridad |
| Herraje | Herraje perimetral de seguridad |
| Manilla | Toulón |
| Cajón de persiana | Eurostand PVC 185 Grafipol |

## Secciones 3D

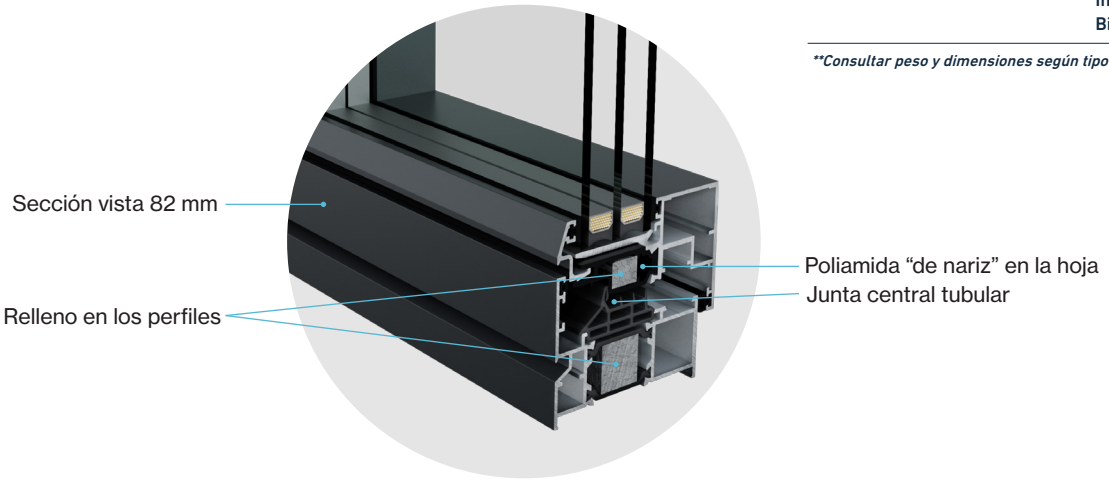


### ENSAYOS

| | |
|---|---|
| Permeabilidad al aire (UNE EN 12207) | Clase 4 |
| Resistencia al viento (UNE EN 12210) | C5 |
| Resistencia al agua (UNE EN 12208) | E750 |
| Prestaciones térmicas (EN ISO 10077-2) | Uw > 1,0 W/m2K |
| Atenuación acústica (UNE EN ISO 10140-2:2010) | R w ≤ 44 dB |

***Consultar las dimensiones y configuración de las ventanas ensayadas*

### CARACTERÍSTICAS TÉCNICAS

| | |
|---|---|
| **Sección de marco / hoja** | 75/ 76,5 mm |
| **Sección vista nudo lateral** | 82 mm (solo 60 mm de aluminio en vista exterior |
| **Capacidad de acristalamiento** | 28 - 38 mm |
| **Sistema de aislamiento** | Espumas en los perfiles |
| **Estanqueidad** | Triple junta EPDM, con junta central tubular y poliamida de "nariz" en la hoja. |
| **Opciones de seguridad** | RC1 en ventana |
| **Dimensiones máximas hoja** | 1.690 x 2.640 mm (Consultar peso y dimensiones según tipología |
| **Tipos de apertura** | Practicable, oscilobatiente, osciloparalela y abatible |
| **Acabados** | Anodizados<br>Lacados<br>Imitación madera<br>Bicolores |

***Consultar peso y dimensiones según tipología*